ASP.news

ASP Firmennews
Betriebsausflug

Zimmer Group
Serie 5000

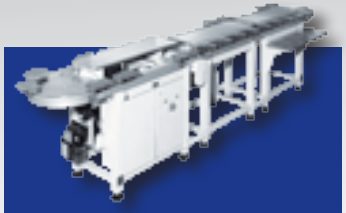

Weiss GmbH
Serie LS280

ASP Sortiertechnik
Service & Wartung

ASP Sensortechnik
Laser-Abstandssensoren

Dezember 2018

Besuchen Sie unsere Website

www.asp-gmbh.at

ASP Firmennews

Betriebsausflug

Route:
ASP/Oberfeistritz - Pfaffensattel - Stuhleck - Pretul - ASP

Am 19.10.2018 fand unser alljährlicher Firmenausflug statt. Dieses Jahr stand wieder eine Wanderung am Programm. Wir starteten am Pfaffensattel und wanderten Richtung Stuhleck (1782m). Nach kurzer Rast beim Alois Günther Haus, konnten wir das tolle Panorama inkl. Windpark und Hochmoor auf der Route vom Stuhleck zur Petul genießen. Der Abschluss fand beim Roseggerhaus/Pretul statt, wo wir uns zur Stärkung kulinarisch verwöhnen ließen.

www.asp-gmbh.at/firmenausflug2018

Stahl-Aluminium-Profilnutenführung
Serie GPP/GPD5000AL...

ASP Montagetechnik

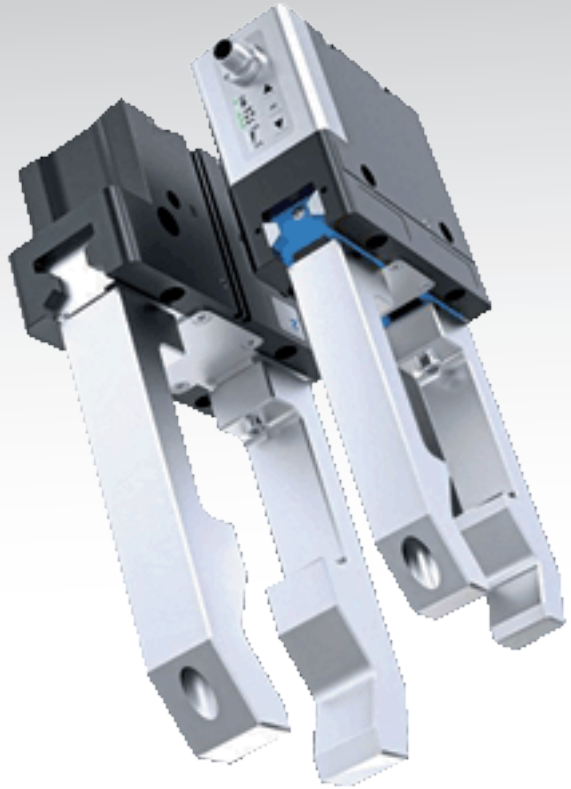

Die neuen GPP/GPD5000AL-Greifer von Zimmer erweitern die Produktpalette mit Zwei-Backen-Parallelgreifern und Drei-Backen-Zentrischgreifern. Die Besonderheit der neuen GPP/GPD5000AL-Modelle ist die Stahl-Aluminium-Profilnutenführung. Damit sind die neuen Greifer besonders für preisbewusste Kunden interessant, die aber nicht auf die Zimmer-Qualität verzichten wollen. Technisch übertreffen die GPP/GPD5000AL-Greifer mit ihrer Stahl-Aluminium-Profilnutenführung alle T-Nuten-Greifer und sind im Marktumfeld Greifern mit Vielzahnführungen mindestens ebenbürtig.

Neben der neuen Variante besteht die Greifer-Serie aus den GPP/GPD5000- und den GPW5000-Modellen, welche pneumatisch angetrieben sind, aus den pneumatisch-elektrischen Hybridgreifern GPP/GPD5000IL sowie aus einer reinen elektrischen Version GEP/GED5000.

Produktvorteile:

- **Steel Linear Guide – Das überlegene Führungskonzept**
  Die Stahl-/Stahl-Führung steht für dauerhafte Präzision, Robustheit und Langlebigkeit mit Wartungsintervallen von bis zu 30 Millionen Greifzyklen. Profitieren Sie von diesen Eigenschaften und erhöhen Sie mit ihnen die Prozesssicherheit Ihrer Maschine.

- **Aluminium Linear Guide – Die Alternative**
  Reduziert auf das Wesentliche bietet Ihnen die Variante Stahl-/Aluminium-Führung eine deutlich bessere Performance als vergleichbare Greifer mit T-Nuten-Gleitführung und ist ebenbürtig mit den meisten verzahnten Führungsprinzipien.

ZIMMER group

➤ Produktneuheiten ...

Linearmontagesystem
Serie LS280...

ASP Montagetechnik

Die Vorteile im Überblick

- Bewährter Kurvenantrieb
- Weicher und stoßfreier Bewegungsablauf
- Kurze Werkstück-Wechselzeiten
- Hohe Positioniergenauigkeit ohne zusätzliche Module zum Stoppen und Indexieren
- Hohe Verfügbarkeit
- Modularer Systemaufbau
- Autark funktionsfähige Montagezellen
- Ausgleich unterschiedlicher Prozesszeiten
- Hoher Wiederverwendungsgrad
- Stabiler Grundaufbau in Stahlbauweise
- Hohe Zuverlässigkeit
- Wartungsfrei
- Komplette Funktions- und Qualitätsprüfung
- Kurze Realisierungszeit
- Schnelle Aufbaumontage
- WAS – WEISS Application Software für einfache und schnelle Inbetriebnahme
- Überzeugendes Preis-Qualitäts-Verhältnis
- ESD-Fähigkeit

Die Vorteile des LS 280 resultieren aus einem völlig neuen, eleganten Antriebsprinzip. Es vereint Rundschalttisch mit Transfersystem, also Kurvenantrieb und Bandsystem.
Mit dem Ergebnis einer radikalen Verkürzung der Transportzeiten sowie einer enorm hohen Produktivität. Das modular aufgebaute Zellenkonzept ermöglicht zudem eine flexible und erweiterbare Anlagengestaltung.

Download Datenblatt

WEISS

www.asp-gmbh.at/produkt-kategorie/weiss-gmbh

ASP Sortiertechnik

Einen kleinen Schaden rechtzeitig zu beheben ist meist ein geringer Aufwand und mit geringen Kosten verbunden. Regelmäßige Wartung garantiert daher erhöhte Lebensdauer und bringt Betriebssicherheit für Ihre Produktion. Nützen Sie die langjährige Erfahrung und das technische Know-How unserer Mitarbeiter in der Sortiertechnik und überzeugen Sie sich von unserer kompetenten Beratung und fachgerechter Arbeit. Für alle von uns hergestellten Produkte sowie auch für Fremdfabrikate, bieten wir ein umfangreiches Programm an Servicearbeiten wie Wartung, Reparatur, Beschichtung, Umbau u.v.m.

- Reparatur bzw. Austausch von schadhaften Sortierschikanen und Topfausläufen
- Optimierungsarbeiten zur Erhöhung der Förderleistung
- Service und Instandsetzung von Sortiergeräteantrieben
- Umbau der Zuführanlage auf geänderte neue Sortierteile
- Topfauskleidung mit PU-Material oder Bürstenbeschichtung
- Abtragen der kaputten Topfbeschichtung und Neubeschichtung mit Polyurethan (Metaline)
- Austausch von Gurtmaterial an Förderbänder und Bandbunker
- Nachrüsten von optimalen Bunkergeräten für eine bedarfsgerechte Werkstückbeschickung der Sortiergeräte
- Optimale elektronische Abstimmung der mechanischen Schwingförderantriebe durch Einsatz unserer RESOMAT Frequenzsteuergeräte

Download Datenblatt

Service & Wartung

Vorher Nachher

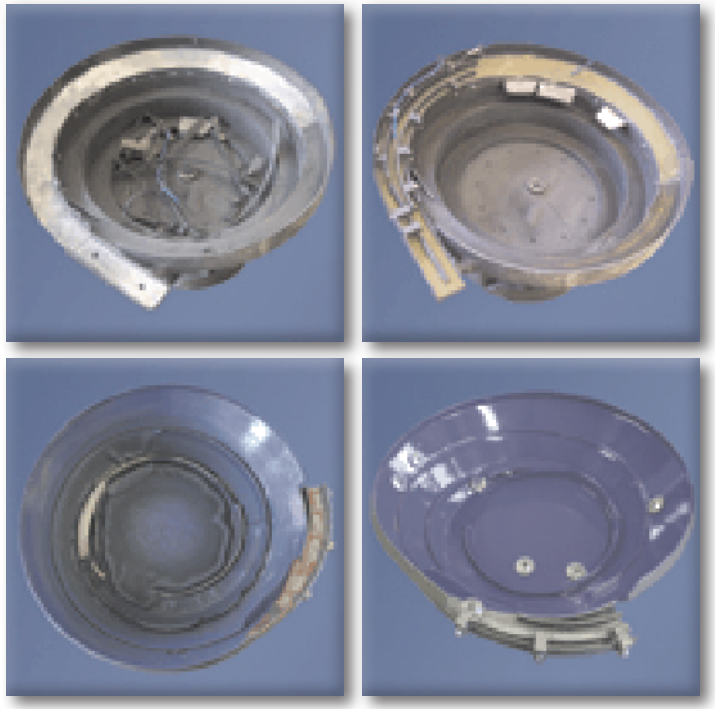

„Wartung ist das halbe Sortiergeräte Leben"

Laser-Abstandssensoren
Serie LAT...

Wir bieten ein umfassendes Programm an Laser-Abstandssensoren mit verschiedensten Reichweiten und unterschiedlichen Funktionsprinzipien. Universelle Geräte mit großem Arbeitsbereich und logisch aufgebautem Teach-in ermöglichen den günstigen und schnellen Einstieg in die Welt der Laserabstandssensoren. Genormte Analog- und Schaltausgänge lassen eine einfache Integration in eine bereits bestehende Maschinenumgebung zu.

Triangulationsverfahren 30...120 mm
LAT61...

Triangulationsverfahren 50...500 mm
LAT51...

Laser-Abstandssensoren LAT 51

- Großer Erfassungsbereich
- Präzise linearisierte Objekterfassung
- Digital- und Analogausgang
- Fernteachmöglichkeit mit Tastensperrfunktion
- Rotlicht-Laser getaktet, mit kleinem Laserpunkt
- Robustes Metallgehäuse
- Hohe Schutzart

Download Datenblatt

Laser-Abstandssensoren LAT 61

- Extrem hohe Auflösung
- Sehr kleiner Laserpunkt
- Integriertes Konfigurationsdisplay
- 2 analoge und 3 digitale Ausgänge
- Timing- / und Multifunktionseingang
- Leichte Bauform zur Montage an beweglichen Teilen
- Hohe Schutzart

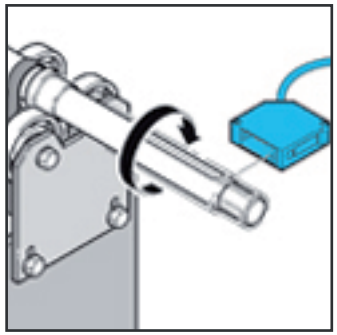

Durchhangüberwachung für automatische Nachregelung (LAT 51 ...)

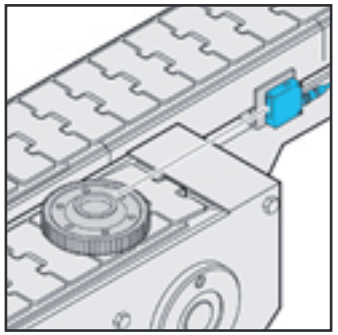

Hochgenaue Abstandsmessung mit Laserlicht (LAT 51 ...)

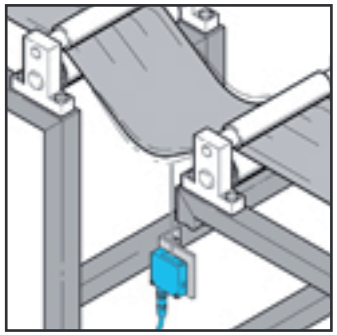

Überprüfen auf Unwucht (LAT 61 ...)

Frohe Weihnachten und ein glückliches, erfolgreiches Jahr 2019!

Sehr geehrte Damen und Herren!

Mit dieser Ausgabe bedanken wir uns für die gute Zusammenarbeit im heurigen Jahr und wünschen Ihnen für das neue Jahr Gesundheit, Glück und Erfolg.

Vom 22. Dezember 2018 bis 6. Jänner 2019 bleibt unsere Firma wegen Betriebsurlaubes (Weihnachtsurlaub) geschlossen.
Ab dem 7. Jänner 2019 sind wir gerne wieder für Sie erreichbar!

Mit vorweihnachtlichen Grüßen
Ihr ASP Team

ASP Wandkalender 2019

Jetzt kostenlos anfordern:
Einfach ein Mail an office@asp-gmbh.at mit Adresse und Ansprechperson senden und Sie erhalten unseren Wandkalender 2019 kostenlos (nur solange der Vorrat reicht)!

ASP A4-Kalender 2019/2020

Jetzt kostenlos anfordern:
Neben unserem traditionellen Wandkalender, gibt es auch für 2019/2020 wieder einen A4-Kalender. Diesen können Sie ebenfalls bei uns kostenlos anfordern (nur solange der Vorrat reicht)!