3-BACKEN-ZENTRISCHGREIFER
SERIE GD

▶ PRODUKTVORTEILE

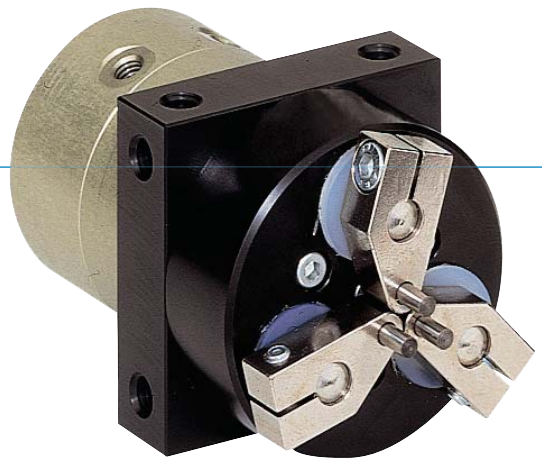

„Der Flexible“

- **Größter Hub bei kleinem Bauraum**

  Mit nur einem Greifertyp decken Sie zahlreiche Anwendungsvarianten ab

- **Greifbacken im Lieferumfang**

  Reduziert Ihren Konstruktionsaufwand, Ihre Fertigungskosten und die Zeit bis zur Inbetriebnahme

- **Stufenlose Hubeinstellung**

  Über die optional erhältliche Hubbegrenzung können Sie den Hub individuell auf Ihre Anwendung anpassen, auch die Hubabfrage ist möglich

▶ SERIENMERKMALE

	Baugröße
	GDXX
10 Mio. wartungsfreie Zyklen (max.)	●
Induktiver Sensor	●
IP40	●

▶ NUTZEN IM DETAIL

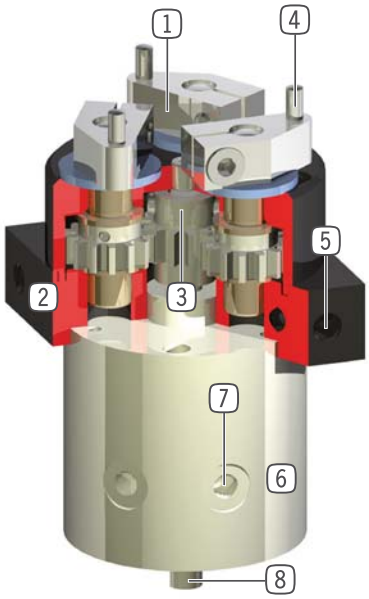

1 **Greifbewegung auf Kreisbahn**
- für unterschiedliche Werkstückdurchmesser

2 **Robustes, leichtes Gehäuse**
- hartbeschichtete Aluminiumlegierung

3 **Planetengetriebe**
- synchronisierte Bewegung der Greiferbacken

4 **Normstifte als Greiferbacke**

5 **Befestigung und Positionierung**
- alternativ an mehreren Seiten für eine individuelle Montage

6 **Antrieb**
- doppelwirkender Pneumatikzylinder

7 **Energiezuführung**
- radial und axial möglich

8 **Wellenüberstand**
- zur Montage von Zubehör wie Abfragesensorik

▶ TECHNISCHE DATEN

Baugröße	Hub [°]	Greifmoment [Nm]	Gewicht [kg]	IP Klasse
GD1	130	0,12	0,08	IP40
GD10	180	1	0,35	IP40
GD50	120	9	2	IP40

▶ WEITERE INFORMATIONEN ONLINE VERFÜGBAR

Alle Informationen auf einen Klick: www.zimmer-group.de. Finden Sie anhand der Bestell-Nr. Ihres gewünschten Produktes Daten, Zeichnungen, 3-D-Modelle und Betriebsanleitungen zu Ihrer Baugröße. Schnell, übersichtlich und immer aktuell.

3-BACKEN-ZENTRISCHGREIFER
BAUGRÖSSE GD50

▶ PRODUKTSPEZIFIKATIONEN

▶ Kräfte und Momente

Zeigt statische Kräfte und Momente, die zusätzlich zur Greifkraft wirken können.

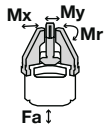

Mr [Nm]	5
Mx [Nm]	5
My [Nm]	4
Fa [N]	100

▶ ZUBEHÖREMPFEHLUNG

ENERGIEVERSORGUNG

GV1-8X8
Gerade-Verschraubung

DEV08
Schnellentlüftungsventil

ANSCHLÜSSE / SONSTIGES

DB50
Drehbegrenzung

GF50
Abfrage mit Zwischenpositionen

▶ ZUBEHÖREMPFEHLUNG DB50

NJ12-E2
Induktiver Näherungsschalter - Kabel 5 m

NJ12-E2S
Induktiver Näherungsschalter - Stecker M8

AI-M8X1-38
Anschlagquittierschraube

AI-M8X1-53
Anschlagquittierschraube

KAG500
Steckverbinder Gerade Kabel 5 m - Buchse M8

▶ ZUBEHÖREMPFEHLUNG GF50

NJ12-E2
Induktiver Näherungsschalter - Kabel 5 m

NJ12-E2S
Induktiver Näherungsschalter - Stecker M8

KAG500
Steckverbinder Gerade Kabel 5 m - Buchse M8

	► Technische Daten
Bestell-Nr.	**GD50**
Hub pro Backe [°]	120
Greifdurchmesser beim Schließen min. [mm]	9
Greifdurchmesser beim Schließen max. [mm]	62
Greifdurchmesser beim Öffnen min. [mm]	21
Greifdurchmesser beim Öffnen max. [mm]	74
Greifmoment beim Schließen [Nm]	9
Greifmoment beim Öffnen [Nm]	9
Schließzeit [s]	0,09
Öffnungszeit [s]	0,09
Wiederholgenauigkeit +/- [mm]	0,05
Betriebsdruck min. [bar]	3
Betriebsdruck max. [bar]	8
Nennbetriebsdruck [bar]	6
Betriebstemperatur min. [°C]	5
Betriebstemperatur max. [°C]	+60
Zylindervolumen pro Zyklus [cm³]	102
Schutzart nach IEC 60529	IP40
Gewicht [kg]	2

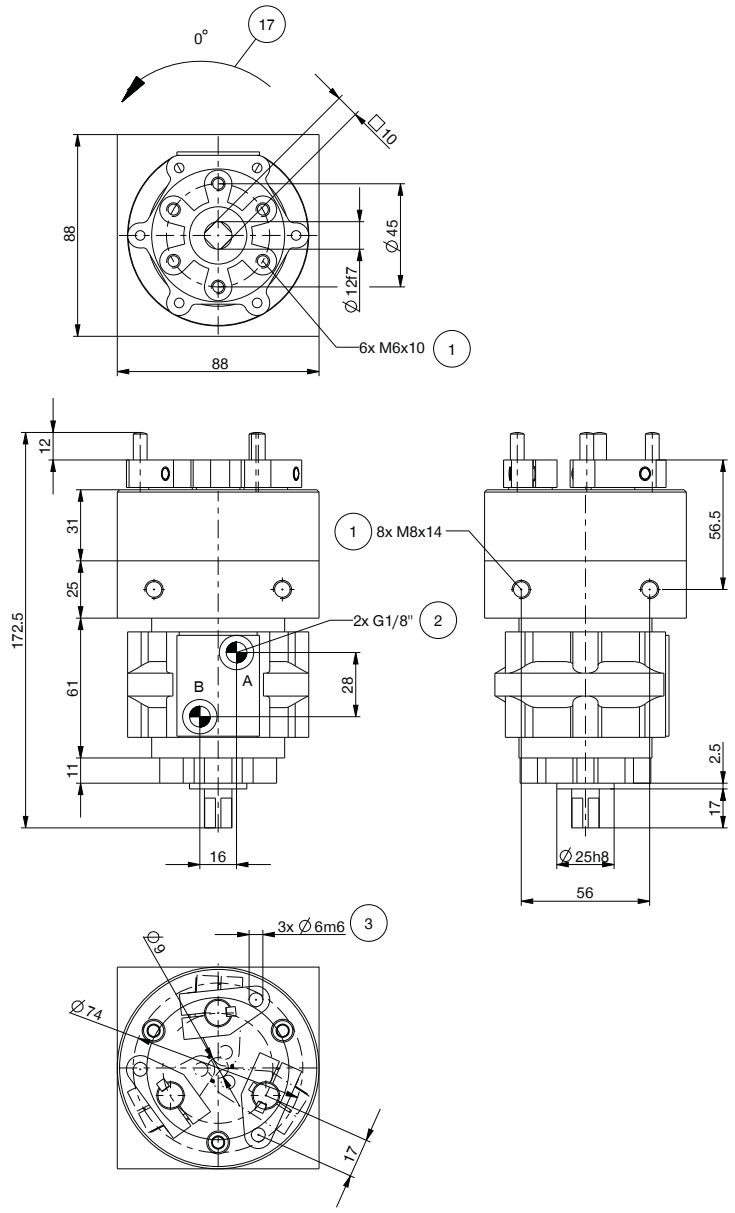

1 Befestigung Greifer
2 Energieversorgung
3 Befestigung Greifbacke
17 Drehrichtung
A Luftanschluss (schließen)
B Luftanschluss (öffnen)
A' Luftanschluss alternativ (schließen)
B' Luftanschluss alternativ (öffnen)