3-BACKEN-ZENTRISCHGREIFER MIT GROSSEM HUB
SERIE GD500

▶ PRODUKTVORTEILE

„Der Flache“

- **Bauhöhenreduziert durch Horizontalantrieb**

  Reduziert die Störkonturen in Ihrer Anwendung

- **Bewährte T-Nutenführung**

  Diese etablierte und bewährte Führungstechnik steht wie keine andere für höchste Prozesssicherheit

- **Störungsfreier Dauereinsatz**

  Unsere kompromisslose Qualität „Made in Germany“ garantiert Ihnen bis zu 10 Mio. Zyklen ohne Wartung

▶ SERIENMERKMALE

	Baugröße
	GD5XX
10 Mio. wartungsfreie Zyklen (max.)	●
Induktiver Sensor	●
IP40	●

▶ NUTZEN IM DETAIL

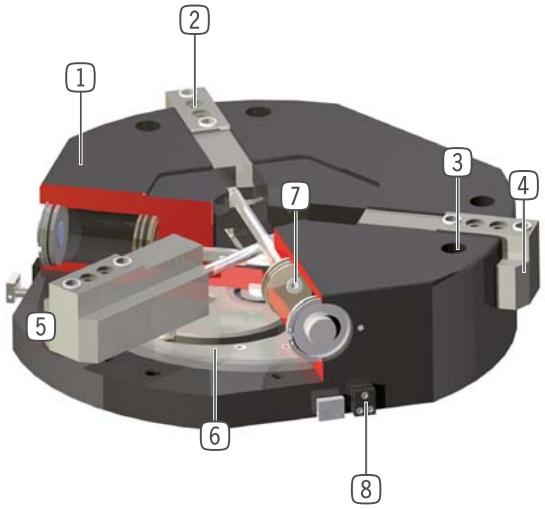

1 **Robustes, leichtes Gehäuse**
- hartbeschichtete Aluminiumlegierung

2 **Abnehmbare Zentrierhülse**
- schnelle und kostengünstige Positionierung der Greifbacken

3 **Befestigung und Positionierung**

4 **Greiferbacke**
- geschliffen, aus gehärtetem Stahl
- Aufnahme der individuellen Greifbacke

5 **präzise T-Nutenführung**
- Hohe Kräfte- und Momentenaufnahme

6 **Kurvenscheibe**
- Synchronisierung der Backenbewegung

7 **Antrieb**
- drei doppelwirkende Pneumatikzylinder

8 **Klemmbock**
- Aufnahme für induktiven Näherungsschalter

▶ TECHNISCHE DATEN

Baugröße	Hub pro Backe [mm]	Greifkraft [N]	Gewicht [kg]	IP Klasse
GD530	30	1300	7,4	IP40
GD540	40	2480	22,3	IP40
GD560	60	2480	34,3	IP40

▶ WEITERE INFORMATIONEN ONLINE VERFÜGBAR

Alle Informationen auf einen Klick: www.zimmer-group.de. Finden Sie anhand der Bestell-Nr. Ihres gewünschten Produktes Daten, Zeichnungen, 3-D-Modelle und Betriebsanleitungen zu Ihrer Baugröße. Schnell, übersichtlich und immer aktuell.

3-BACKEN-ZENTRISCHGREIFER MIT GROSSEM HUB
BAUGRÖSSE GD540

▶ PRODUKTSPEZIFIKATIONEN

▶ Greifkraftdiagramm

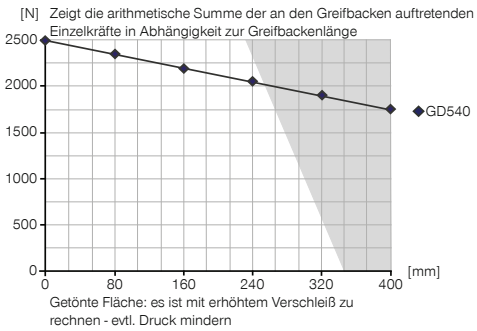

▶ Kräfte und Momente

Zeigt statische Kräfte und Momente, die zusätzlich zur Greifkraft wirken können.

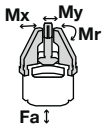

Mr [Nm]	300
Mx [Nm]	200
My [Nm]	300
Fa [N]	8000

▶ IM LIEFERUMFANG ENTHALTEN

2 [Stück]
Klemmbock
KB8K

6 [Stück]
Zentrierhülse
DST42000

▶ ZUBEHÖREMPFEHLUNG

ENERGIEVERSORGUNG

GV1-4X8
Gerade-Verschraubung

WV1-4X8
Winkel-Schwenk-Verschraubung

DEV08
Schnellentlüftungsventil

DSV1-8
Drucksicherungsventil

DSV1-8E
Drucksicherungsventil mit Schnellentlüftung

SENSORIK

NJ8-E2
Induktiver Näherungsschalter - Kabel 5 m

SENSORIK

NJ8-E2S
Induktiver Näherungsschalter - Stecker M8

ANSCHLÜSSE / SONSTIGES

KAG500
Steckverbinder Gerade Kabel 5 m - Buchse M8

KAW500
Steckverbinder Winkel Kabel 5 m - Buchse M8

S8-G-3
Steckverbinder konfektionierbar Gerade - Stecker M8

S12-G-3
Steckverbinder konfektionierbar Gerade - Stecker M12

	► Technische Daten
Bestell-Nr.	**GD540**
Hub pro Backe [mm]	40
Greifkraft beim Schließen [N]	2480
Greifkraft beim Öffnen [N]	2480
Schließzeit [s]	0,35
Öffnungszeit [s]	0,35
Wiederholgenauigkeit +/- [mm]	0,05
Betriebsdruck min. [bar]	3
Betriebsdruck max. [bar]	8
Nennbetriebsdruck [bar]	6
Betriebstemperatur min. [°C]	5
Betriebstemperatur max. [°C]	+80
Zylindervolumen pro Zyklus [cm³]	440
Gewicht [kg]	22,3

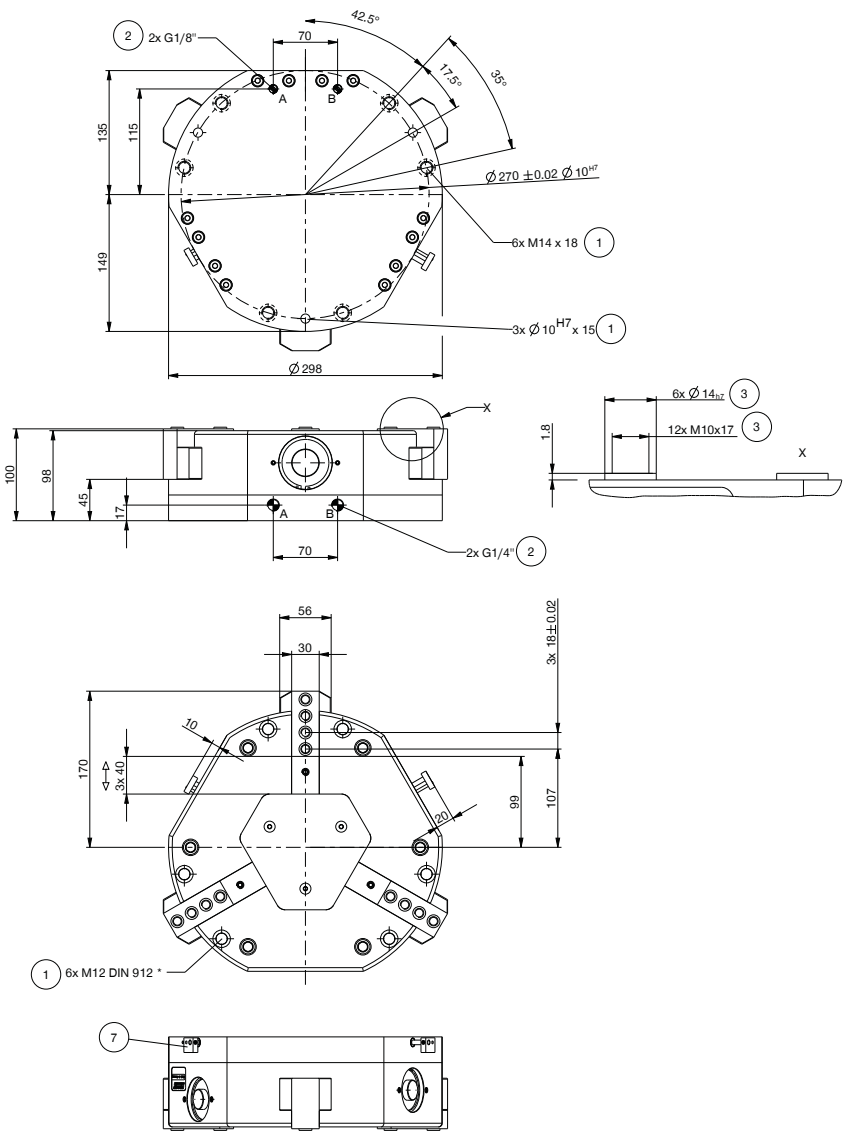

1 Befestigung Greifer
2 Energieversorgung
3 Befestigung Greifbacke
7 Befestigung für Klemmbock
A Luftanschluss (schließen)
B Luftanschluss (öffnen)
A' Luftanschluss alternativ (schließen)
B' Luftanschluss alternativ (öffnen)

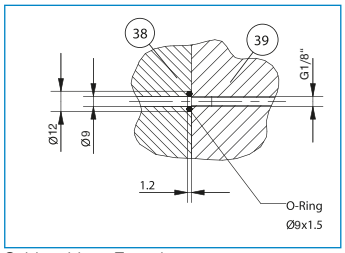

Schlauchlose Energieversorgung