2-BACKEN-PARALLELGREIFER MIT GROSSEM HUB
SERIE GH6000

▶ PRODUKTVORTEILE

„Der Robuste“

- **Bis zu 25% längere Greifbacken möglich im Vergleich zur Benchmark**

  Höchste Kräfte- und Momentenaufnahme ermöglicht Ihnen den flexiblen Einsatz bei höchster Dynamik

- **Über 30% leistungsstärker als der Benchmark**

  Gewichts- und Kraftoptimierung senkt die Kosten Ihrer Anwendung, da alle Komponenten kleiner dimensioniert werden können

- **Störungsfreier Dauereinsatz**

  Unsere kompromisslose Qualität „Made in Germany“ garantiert Ihnen bis zu 10 Mio. Zyklen ohne Wartung

▶ SERIENMERKMALE

	Baugröße
	GH60XX
10 Mio. wartungsfreie Zyklen (max.)	●
Induktiver Sensor	●
Magnetfeldsensor	●
IP40	●

▶ NUTZEN IM DETAIL

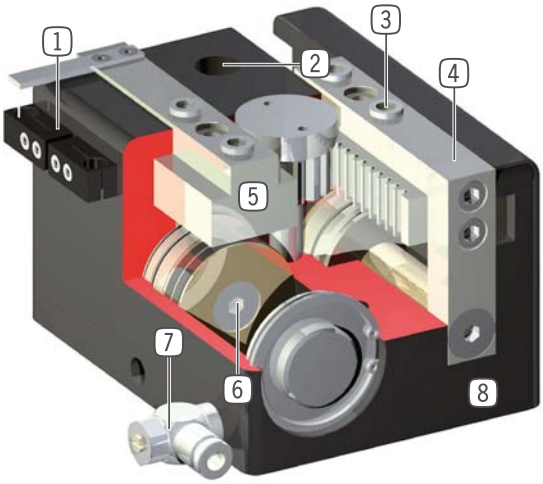

1 **Klemmbock**
- Aufnahme für induktiven Näherungsschalter

2 **Befestigung und Positionierung**
- alternativ an mehreren Seiten für eine individuelle Montage

3 **Abnehmbare Zentrierhülse**
- schnelle und kostengünstige Positionierung der Greifbacken

4 **Greiferbacke**
- Aufnahme der individuellen Greifbacke

5 **präzise, lange T-Nutenführung**
- Hohe Kräfte- und Momentenaufnahme

6 **Antrieb**
- zwei doppelwirkende Pneumatikzylinder
- über Zahnrad synchronisiert

7 **Energiezuführung**
- von mehreren Seiten möglich
- VORSICHT: Großhubgreifer immer mit mitgelieferter Abluftdrossel betreiben (Geschwindigkeitsregulierung)

8 **Robustes, leichtes Gehäuse**
- hartbeschichtete Aluminiumlegierung

▶ TECHNISCHE DATEN

Baugröße	Hub pro Backe [mm]	Greifkraft [N]	Gewicht [kg]	IP Klasse
GH6000	20 - 80	120 - 155	0,3 - 0,75	IP40
GH6100	40 - 80	370 - 530	1,5 - 2,2	IP40
GH6200	40 - 150	900 - 1400	3,3 - 7,5	IP40
GH6300	60 - 150	1520 - 2270	7 - 10,5	IP40
GH6400	60 - 200	2600 - 3400	10,4 - 22,7	IP40

▶ WEITERE INFORMATIONEN ONLINE VERFÜGBAR

Alle Informationen auf einen Klick: www.zimmer-group.de. Finden Sie anhand der Bestell-Nr. Ihres gewünschten Produktes Daten, Zeichnungen, 3-D-Modelle und Betriebsanleitungen zu Ihrer Baugröße. Schnell, übersichtlich und immer aktuell.

2-BACKEN-PARALLELGREIFER MIT GROSSEM HUB
SERIE GH6000 FUNKTIONSBESCHREIBUNG

GREIFKOMPONENTEN

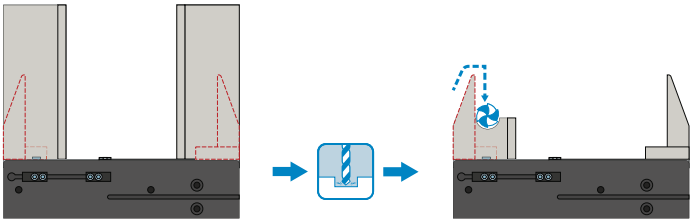

Universalbacken – UB6000-B

Verwendbar für den sofortigen Einsatz oder zur individuellen Nachbearbeitung

Die Greifbackenrohlinge sind in der Ausführung Aluminium (AL) verfügbar und werden direkt über die im Lieferumfang befindlichen Schrauben am Greifer montiert. Die dazu nötigen Passungen für die Zentrierhülsen sind dafür bereits vorhanden. Pro Greifer wird ein Universalbackensatz benötigt.

ENERGIEVERSORGUNG

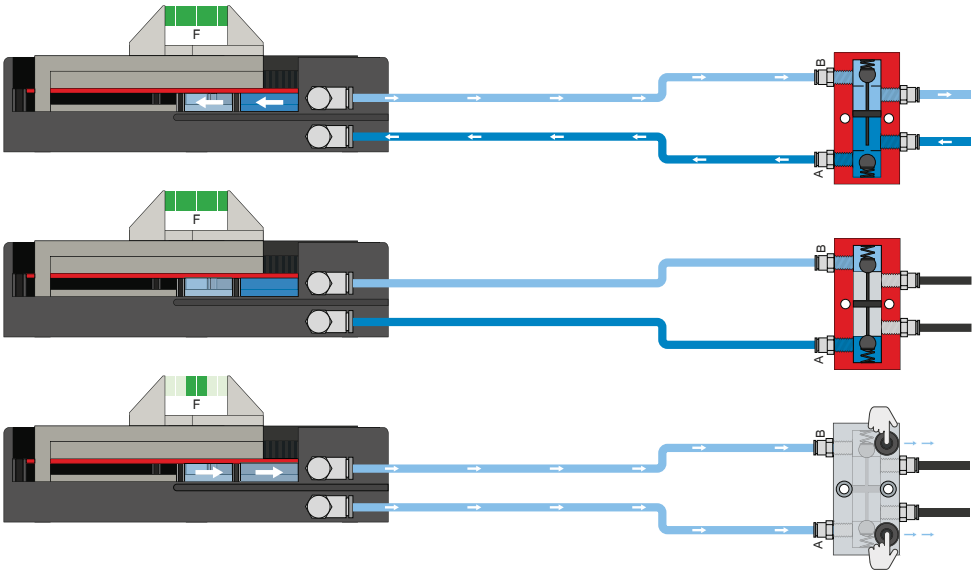

Drucksicherungsventil – DSV

Gewährleistet den sicheren Kraft- und Positionserhalt bei Abfall des Systemdrucks

Durch das integrierte, entsperrbare Doppelrückschlagventil wird der Systemdruck des Greifers bei NOT-AUS aufrechterhalten. Um die Funktion zu gewährleisten, muss das Ventil möglichst nah zum Luftanschluss des Greifers verbaut werden. Bei der Variante E sind zwei Druckknöpfe verbaut über die der Greifer kontrolliert entlüftet werden kann.

SENSORIK

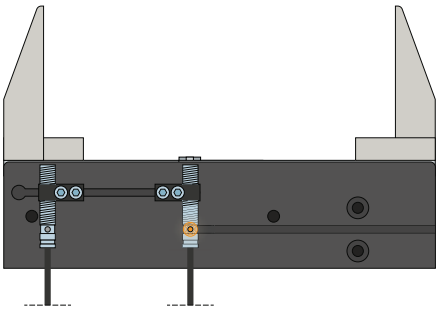

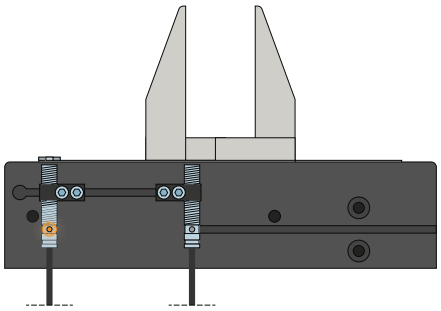

Induktive Sensoren – NJ

Der Klemmbock wird zur Schaltfahne hin ausgerichtet und der Sensor, bis der benötigte Schaltabstand zur Schaltfahne erreicht ist, in den Klemmbock eingeführt. Eine Feinabstimmung kann durch erneutes Verschieben des Klemmbocks erfolgen. Die Sensoren sind in den Ausführungen 5 m Kabel mit offenem Litzenende, 0,3 m Kabel mit Stecker, sowie mit direktem Steckerabgang erhältlich.

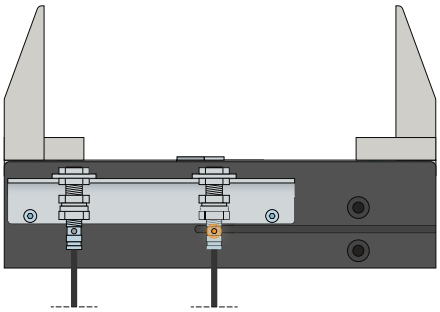

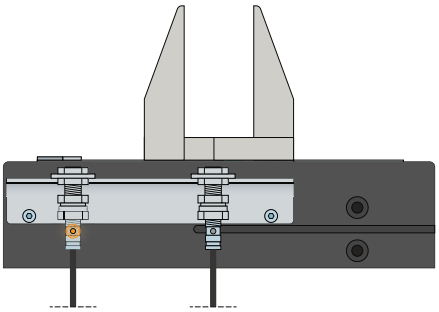

Klemmhalter – KHA

Alternativ zur Montage des Sensors über den Klemmbock, kann der KHA verwendet werden. Der Sensor wird bis zum Anschlag in den Klemmhalter eingeführt und geklemmt. Anschließend erfolgt die Ausrichtung auf die Schaltfahne. Eine Feinabstimmung kann durch erneutes Verschieben des Klemmhalters erfolgen.

2-BACKEN-PARALLELGREIFER MIT GROSSEM HUB
SERIE GH6000 FUNKTIONSBESCHREIBUNG

SENSORIK

MFS02

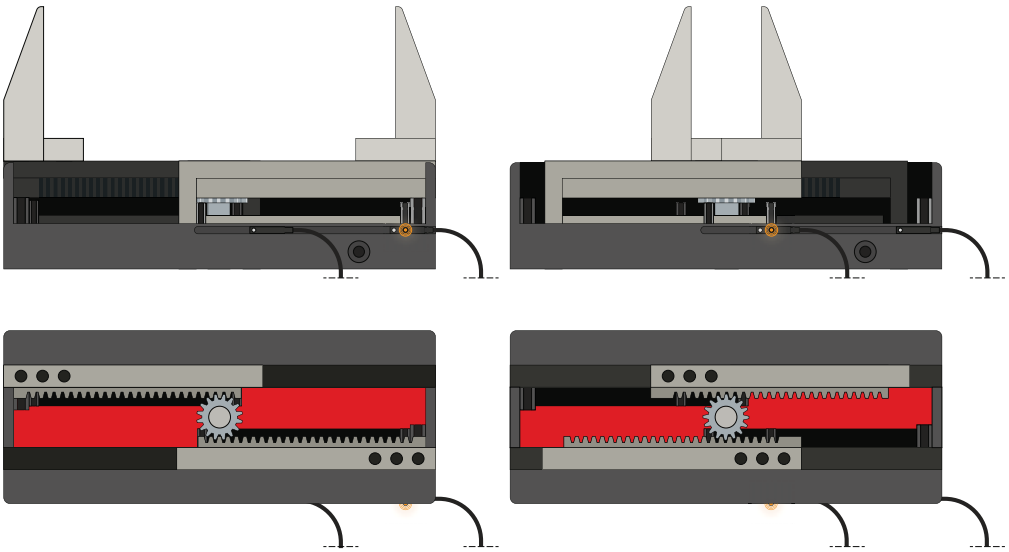

MFS01

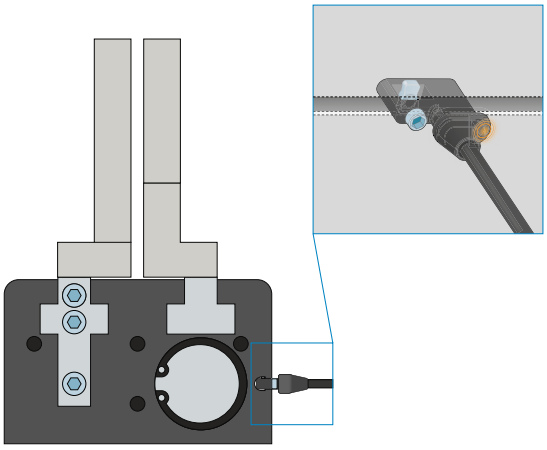

1-Punkt-Magnetfeldsensoren – MFS

Zur berührungslosen Abfrage der Kolbenstellung

Diese Sensoren werden in der C-Nut des Greifers montiert und detektieren den am Kolben des Greifers angebrachten Magneten. Um den Einsatz bei verschiedensten Platzverhältnissen zu gewährleisten, sind die Sensoren in zwei Varianten erhältlich.Während der liegende MFS02, mit geradem Kabelabgang, nahezu komplett in der C-Nut des Greifers verschwindet, baut der stehende MSF01 zwar höher, besitzt jedoch einen Kabelabgang der um 90° versetzt ist. Diese Varianten gibt es in den Ausführungen 5 m Kabel mit offenem Litzenende und 0,3 m Kabel mit Stecker.

ANSCHLÜSSE / SONSTIGES

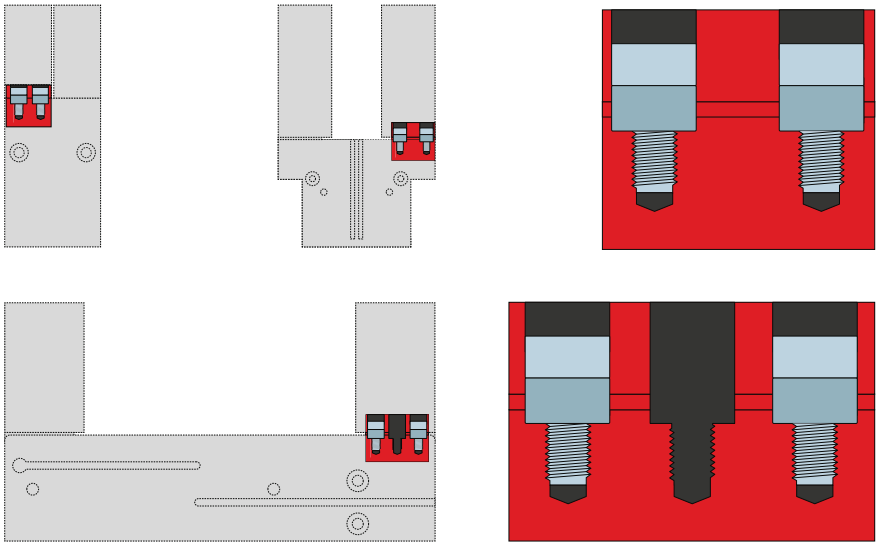

Zentrierhülsen

Zur definierten Lagebestimmung der Greifbacken

Die Zentrierhülsen werden in die Passungen der Greiferbacken eingesetzt um die Position der Greifbacken zu definieren. Die Zentrierhülsen sind vergleichbar mit einer Stiftverbindung.

2-BACKEN-PARALLELGREIFER MIT GROSSEM HUB
BAUGRÖSSE GH6020

▶ PRODUKTSPEZIFIKATIONEN

▶ Greifkraftdiagramm

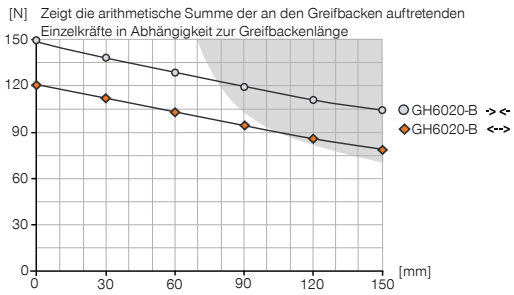

▶ Kräfte und Momente

Zeigt statische Kräfte und Momente, die zusätzlich zur Greifkraft wirken können.

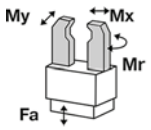

Mr [Nm]	20
Mx [Nm]	20
My [Nm]	20
Fa [N]	500

▶ IM LIEFERUMFANG ENTHALTEN

4 [Stück]
Zentrierhülse
DST40400

2 [Stück]
Schwenk-Drosselrückschlagventil
DRVM5X4

▶ ZUBEHÖREMPFEHLUNG

GREIFKOMPONENTEN

UB6000-B
Universalbackensatz Aluminium

ENERGIEVERSORGUNG

DSV1-8
Drucksicherungsventil

DSV1-8E
Drucksicherungsventil mit Schnellentlüftung

SENSORIK

MFS01-K-KHC-P1-PNP
Magnetfeldsensor Winkel Kabel 5 m

MFS01-S-KHC-P1-PNP
Magnetfeldsensor Winkel Kabel 0,3 m - Stecker M8

SENSORIK

MFS02-K-KHC-P1-PNP
Magnetfeldsensor Gerade Kabel 5 m

MFS02-S-KHC-P1-PNP
Magnetfeldsensor Gerade Kabel 0,3 m - Stecker M8

ANSCHLÜSSE / SONSTIGES

KAG500
Steckverbinder Gerade Kabel 5 m - Buchse M8

KAW500
Steckverbinder Winkel Kabel 5 m - Buchse M8

S8-G-3
Steckverbinder konfektionierbar Gerade - Stecker M8

S12-G-3
Steckverbinder konfektionierbar Gerade - Stecker M12

	► Technische Daten
Bestell-Nr.	**GH6020-B**
Hub pro Backe [mm]	20
Greifkraft beim Schließen [N]	150
Greifkraft beim Öffnen [N]	120
Schließzeit [s]	0,1
Öffnungszeit [s]	0,1
Wiederholgenauigkeit +/- [mm]	0,05
Betriebsdruck min. [bar]	3
Betriebsdruck max. [bar]	8
Nennbetriebsdruck [bar]	6
Betriebstemperatur min. [°C]	5
Betriebstemperatur max. [°C]	+80
Zylindervolumen pro Zyklus [cm³]	12
Gewicht [kg]	0,3

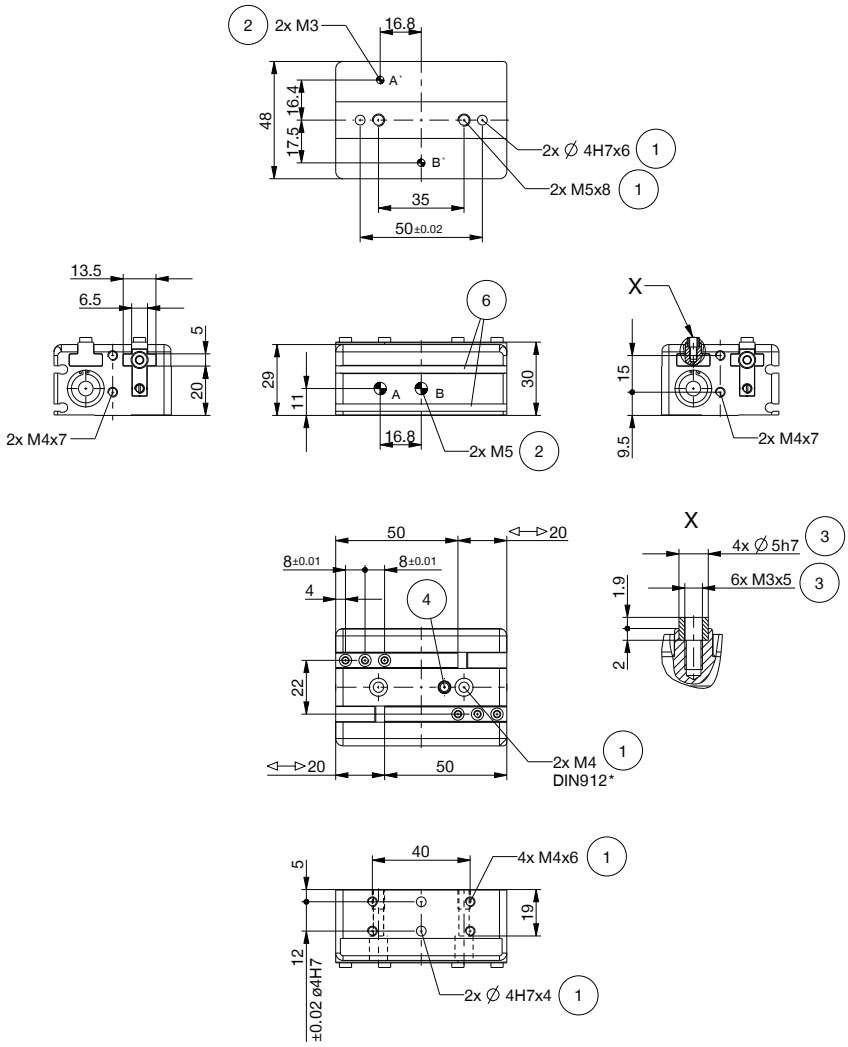

① Befestigung Greifer
② Energieversorgung
③ Befestigung Greifbacke
④ Verschlußschraube, Nachschmierung
⑥ Abfragenut Magnetfeldsensor
㊳ Adapter
㊴ Greifer
Ⓐ Luftanschluss (schließen)
Ⓑ Luftanschluss (öffnen)
Ⓐ' Luftanschluss alternativ (schließen)
Ⓑ' Luftanschluss alternativ (öffnen)

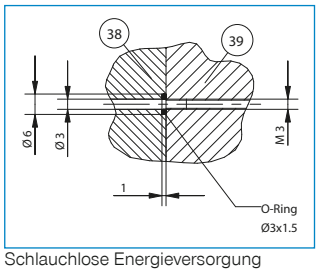

Schlauchlose Energieversorgung

2-BACKEN-PARALLELGREIFER MIT GROSSEM HUB
BAUGRÖSSE GH6040

▶ PRODUKTSPEZIFIKATIONEN

▶ Greifkraftdiagramm

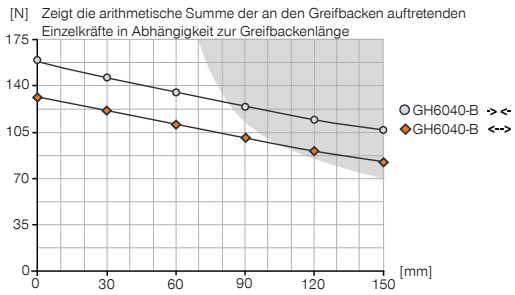

▶ Kräfte und Momente

Zeigt statische Kräfte und Momente, die zusätzlich zur Greifkraft wirken können.

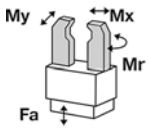

Mr [Nm]	35
Mx [Nm]	35
My [Nm]	35
Fa [N]	500

▶ IM LIEFERUMFANG ENTHALTEN

2 [Stück]
Klemmbock
KB6.5-04

4 [Stück]
Zentrierhülse
DST40400

2 [Stück]
Schwenk-Drosselrückschlagventil
DRVM5X4

▶ ZUBEHÖREMPFEHLUNG

GREIFKOMPONENTEN

UB6000-B
Universalbackensatz Aluminium

ENERGIEVERSORGUNG

DSV1-8
Drucksicherungsventil

DSV1-8E
Drucksicherungsventil mit Schnellentlüftung

SENSORIK

NJ6.5-E2S
Induktiver Näherungsschalter - Stecker M8

NJ6.5-E2-01
Induktiver Näherungsschalter - Kabel 5 m

SENSORIK

MFS01-K-KHC-P1-PNP
Magnetfeldsensor Winkel Kabel 5 m

MFS01-S-KHC-P1-PNP
Magnetfeldsensor Winkel Kabel 0,3 m - Stecker M8

MFS02-K-KHC-P1-PNP
Magnetfeldsensor Gerade Kabel 5 m

MFS02-S-KHC-P1-PNP
Magnetfeldsensor Gerade Kabel 0,3 m - Stecker M8

ANSCHLÜSSE / SONSTIGES

KAG500
Steckverbinder Gerade Kabel 5 m - Buchse M8

KAW500
Steckverbinder Winkel Kabel 5 m - Buchse M8

	► Technische Daten
Bestell-Nr.	**GH6040-B**
Hub pro Backe [mm]	40
Greifkraft beim Schließen [N]	155
Greifkraft beim Öffnen [N]	130
Schließzeit [s]	0,2
Öffnungszeit [s]	0,2
Wiederholgenauigkeit +/- [mm]	0,05
Betriebsdruck min. [bar]	3
Betriebsdruck max. [bar]	8
Nennbetriebsdruck [bar]	6
Betriebstemperatur min. [°C]	5
Betriebstemperatur max. [°C]	+80
Zylindervolumen pro Zyklus [cm³]	20
Gewicht [kg]	0,47

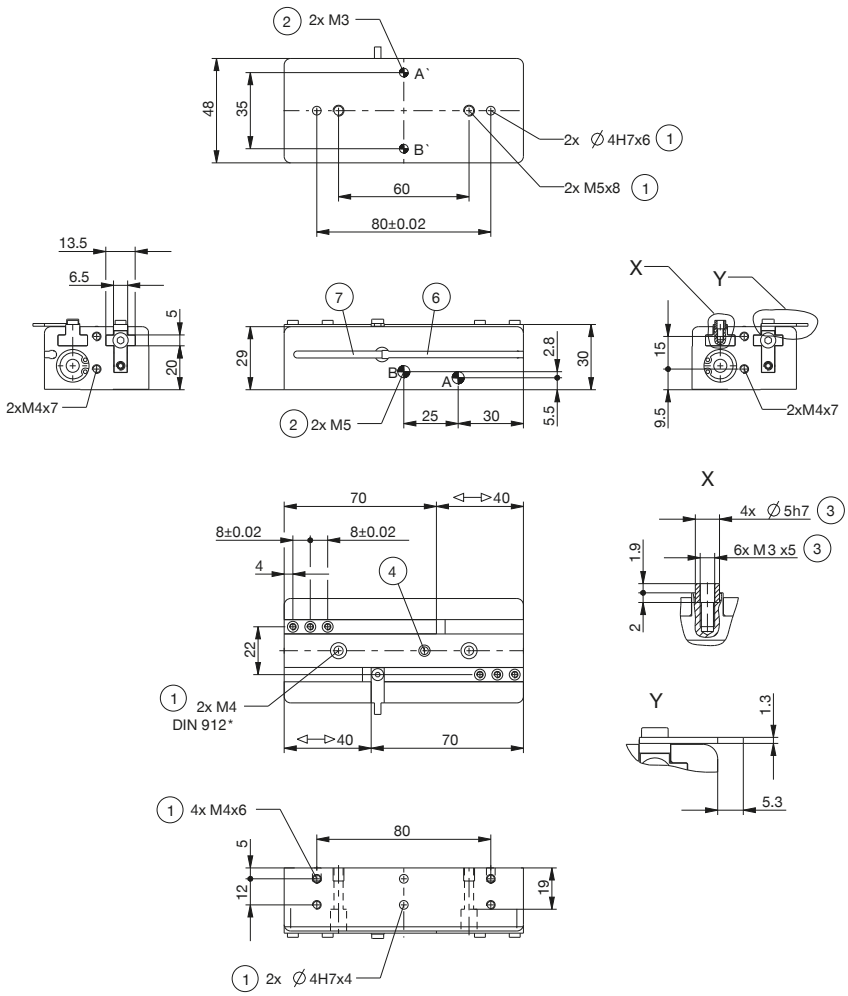

1 Befestigung Greifer
2 Energieversorgung
3 Befestigung Greifbacke
4 Verschlußschraube, Nachschmierung
6 Abfragenut Magnetfeldsensor
7 Befestigung für Klemmbock
38 Adapter
39 Greifer
A Luftanschluss (schließen)
B Luftanschluss (öffnen)
A' Luftanschluss alternativ (schließen)
B' Luftanschluss alternativ (öffnen)

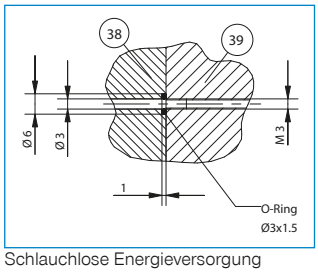

Schlauchlose Energieversorgung

2-BACKEN-PARALLELGREIFER MIT GROSSEM HUB
BAUGRÖSSE GH6060

▶ PRODUKTSPEZIFIKATIONEN

▶ Greifkraftdiagramm

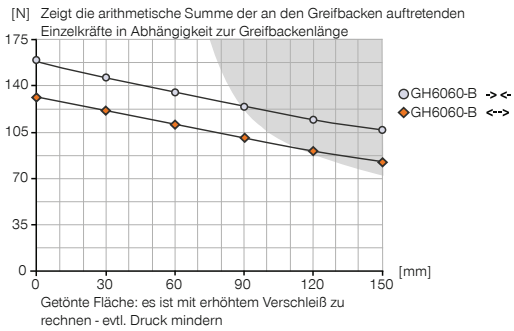

▶ Kräfte und Momente

Zeigt statische Kräfte und Momente, die zusätzlich zur Greifkraft wirken können.

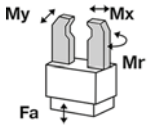

Mr [Nm]	50
Mx [Nm]	50
My [Nm]	50
Fa [N]	500

▶ IM LIEFERUMFANG ENTHALTEN

2 [Stück]
Klemmbock
KB6.5-04

4 [Stück]
Zentrierhülse
DST40400

2 [Stück]
Schwenk-Drosselrückschlagventil
DRVM5X4

▶ ZUBEHÖREMPFEHLUNG

GREIFKOMPONENTEN

UB6000-B
Universalbackensatz Aluminium

ENERGIEVERSORGUNG

DSV1-8
Drucksicherungsventil

DSV1-8E
Drucksicherungsventil mit Schnellentlüftung

SENSORIK

NJ6.5-E2S
Induktiver Näherungsschalter - Stecker M8

NJ6.5-E2-01
Induktiver Näherungsschalter - Kabel 5 m

SENSORIK

MFS01-K-KHC-P1-PNP
Magnetfeldsensor Winkel Kabel 5 m

MFS01-S-KHC-P1-PNP
Magnetfeldsensor Winkel Kabel 0,3 m - Stecker M8

MFS02-K-KHC-P1-PNP
Magnetfeldsensor Gerade Kabel 5 m

MFS02-S-KHC-P1-PNP
Magnetfeldsensor Gerade Kabel 0,3 m - Stecker M8

ANSCHLÜSSE / SONSTIGES

KAG500
Steckverbinder Gerade Kabel 5 m - Buchse M8

KAW500
Steckverbinder Winkel Kabel 5 m - Buchse M8

	► Technische Daten
Bestell-Nr.	**GH6060-B**
Hub pro Backe [mm]	60
Greifkraft beim Schließen [N]	155
Greifkraft beim Öffnen [N]	130
Schließzeit [s]	0,25
Öffnungszeit [s]	0,25
Wiederholgenauigkeit +/- [mm]	0,05
Betriebsdruck min. [bar]	3
Betriebsdruck max. [bar]	8
Nennbetriebsdruck [bar]	6
Betriebstemperatur min. [°C]	5
Betriebstemperatur max. [°C]	+80
Zylindervolumen pro Zyklus [cm³]	30
Gewicht [kg]	0,6

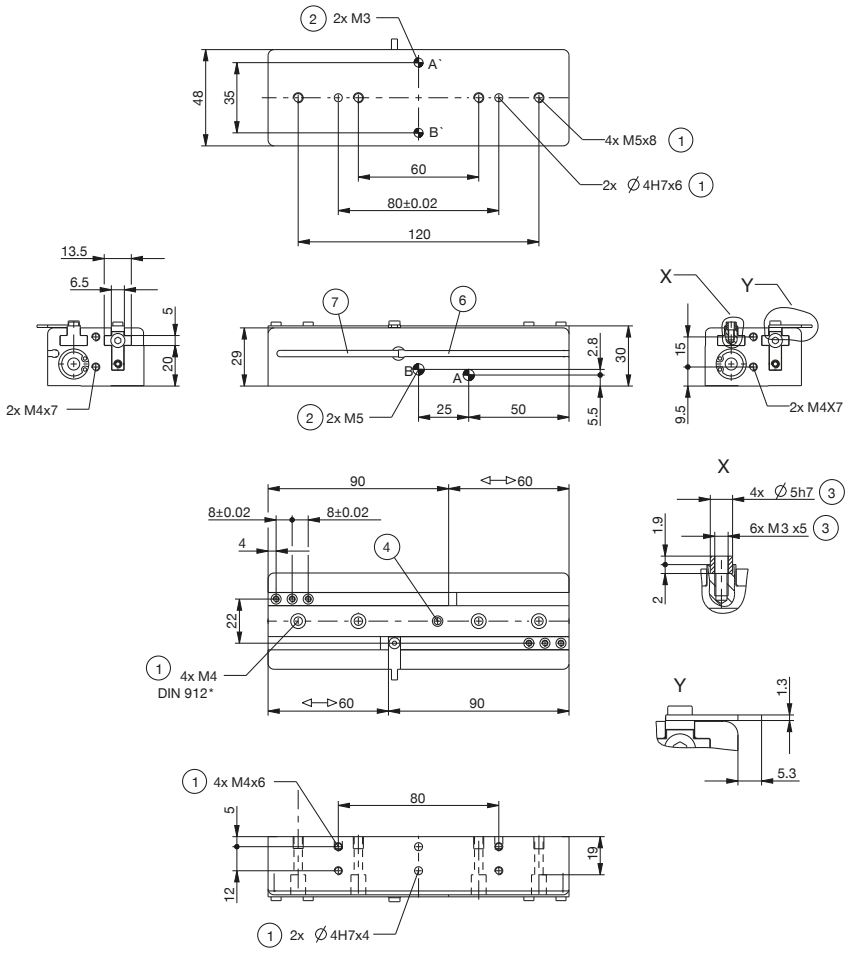

1 Befestigung Greifer
2 Energieversorgung
3 Befestigung Greifbacke
4 Verschlußschraube, Nachschmierung
6 Abfragenut Magnetfeldsensor
7 Befestigung für Klemmbock
38 Adapter
39 Greifer
A Luftanschluss (schließen)
B Luftanschluss (öffnen)
A' Luftanschluss alternativ (schließen)
B' Luftanschluss alternativ (öffnen)

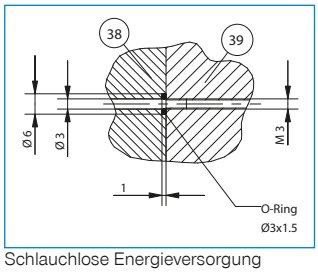

Schlauchlose Energieversorgung

2-BACKEN-PARALLELGREIFER MIT GROSSEM HUB
BAUGRÖSSE GH6080

▶ PRODUKTSPEZIFIKATIONEN

▶ Greifkraftdiagramm

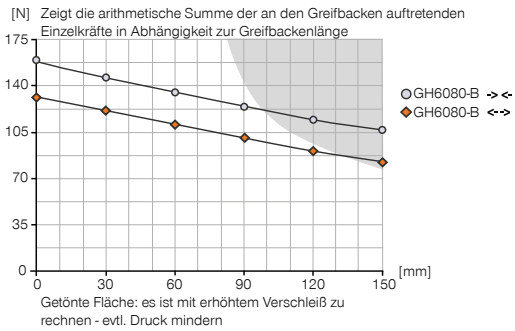

▶ Kräfte und Momente

Zeigt statische Kräfte und Momente, die zusätzlich zur Greifkraft wirken können.

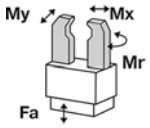

Mr [Nm]	65
Mx [Nm]	65
My [Nm]	65
Fa [N]	500

▶ IM LIEFERUMFANG ENTHALTEN

2 [Stück]
Klemmbock
KB6.5-04

4 [Stück]
Zentrierhülse
DST40400

2 [Stück]
Schwenk-Drosselrückschlagventil
DRVM5X4

▶ ZUBEHÖREMPFEHLUNG

GREIFKOMPONENTEN

UB6000-B
Universalbackensatz Aluminium

ENERGIEVERSORGUNG

DSV1-8
Drucksicherungsventil

DSV1-8E
Drucksicherungsventil mit Schnellentlüftung

SENSORIK

NJ6.5-E2S
Induktiver Näherungsschalter - Stecker M8

NJ6.5-E2-01
Induktiver Näherungsschalter - Kabel 5 m

SENSORIK

MFS01-K-KHC-P1-PNP
Magnetfeldsensor Winkel Kabel 5 m

MFS01-S-KHC-P1-PNP
Magnetfeldsensor Winkel Kabel 0,3 m - Stecker M8

MFS02-K-KHC-P1-PNP
Magnetfeldsensor Gerade Kabel 5 m

MFS02-S-KHC-P1-PNP
Magnetfeldsensor Gerade Kabel 0,3 m - Stecker M8

ANSCHLÜSSE / SONSTIGES

KAG500
Steckverbinder Gerade Kabel 5 m - Buchse M8

KAW500
Steckverbinder Winkel Kabel 5 m - Buchse M8

	► Technische Daten
Bestell-Nr.	**GH6080-B**
Hub pro Backe [mm]	80
Greifkraft beim Schließen [N]	155
Greifkraft beim Öffnen [N]	130
Schließzeit [s]	0,3
Öffnungszeit [s]	0,3
Wiederholgenauigkeit +/- [mm]	0,05
Betriebsdruck min. [bar]	3
Betriebsdruck max. [bar]	8
Nennbetriebsdruck [bar]	6
Betriebstemperatur min. [°C]	5
Betriebstemperatur max. [°C]	+80
Zylindervolumen pro Zyklus [cm³]	40
Gewicht [kg]	0,75

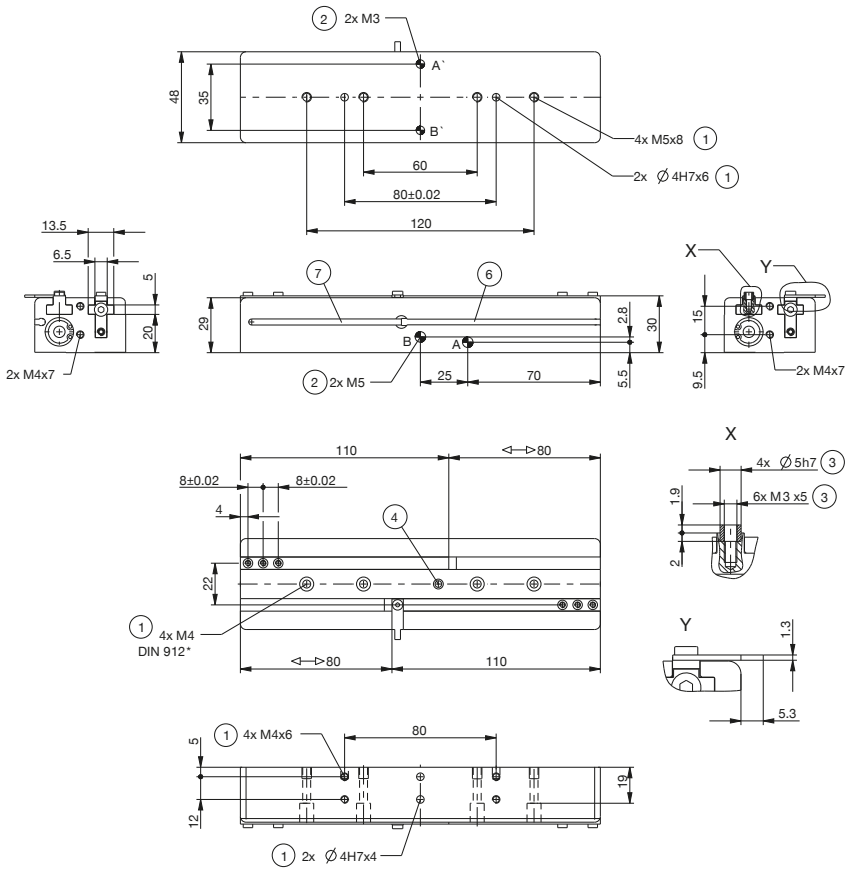

1 Befestigung Greifer
2 Energieversorgung
3 Befestigung Greifbacke
4 Verschlußschraube, Nachschmierung
6 Abfragenut Magnetfeldsensor
7 Befestigung für Klemmbock
38 Adapter
39 Greifer
A Luftanschluss (schließen)
B Luftanschluss (öffnen)
A' Luftanschluss alternativ (schließen)
B' Luftanschluss alternativ (öffnen)

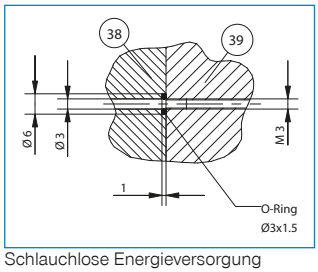

Schlauchlose Energieversorgung

2-BACKEN-PARALLELGREIFER MIT GROSSEM HUB
BAUGRÖSSE GH6140

▶ PRODUKTSPEZIFIKATIONEN

▶ Greifkraftdiagramm

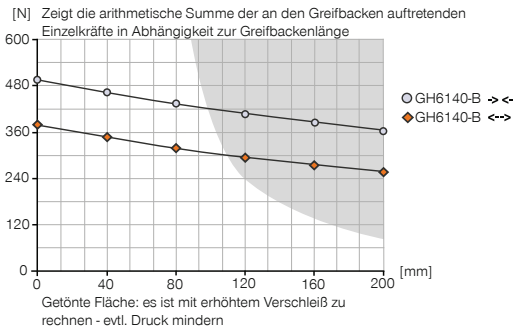

▶ Kräfte und Momente

Zeigt statische Kräfte und Momente, die zusätzlich zur Greifkraft wirken können.

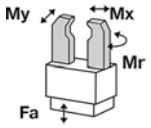

Mr [Nm]	70
Mx [Nm]	100
My [Nm]	60
Fa [N]	1500

▶ IM LIEFERUMFANG ENTHALTEN

2 [Stück]
Klemmbock
KB8-27

4 [Stück]
Zentrierhülse
DST60800

2 [Stück]
Schwenk-Drosselrückschlagventil
DRV1-8X8

▶ ZUBEHÖREMPFEHLUNG

GREIFKOMPONENTEN

UB6100-B
Universalbackensatz Aluminium

ENERGIEVERSORGUNG

DSV1-8
Drucksicherungsventil

DSV1-8E
Drucksicherungsventil mit Schnellentlüftung

SENSORIK

KHA6140-B-8
Klemmhalter

NJ8-E2
Induktiver Näherungsschalter - Kabel 5 m

SENSORIK

NJ8-E2S
Induktiver Näherungsschalter - Stecker M8

MFS01-K-KHC-P1-PNP
Magnetfeldsensor Winkel Kabel 5 m

MFS01-S-KHC-P1-PNP
Magnetfeldsensor Winkel Kabel 0,3 m - Stecker M8

MFS02-K-KHC-P1-PNP
Magnetfeldsensor Gerade Kabel 5 m

MFS02-S-KHC-P1-PNP
Magnetfeldsensor Gerade Kabel 0,3 m - Stecker M8

ANSCHLÜSSE / SONSTIGES

KAG500
Steckverbinder Gerade Kabel 5 m - Buchse M8

	▶ Technische Daten	
Bestell-Nr.	**GH6140-B**	**GHK6140**
Hub pro Backe [mm]	40	40
Greifkraft beim Schließen [N]	490	490
Greifkraft beim Öffnen [N]	370	370
Schließzeit [s]	0,25	0,25
Öffnungszeit [s]	0,25	0,25
Wiederholgenauigkeit +/- [mm]	0,05	0,05
Betriebsdruck min. [bar]	3	3
Betriebsdruck max. [bar]	8	8
Nennbetriebsdruck [bar]	6	6
Betriebstemperatur min. [°C]	5	5
Betriebstemperatur max. [°C]	+80	+80
Zylindervolumen pro Zyklus [cm³]	73	73
Gewicht [kg]	1,5	1,7

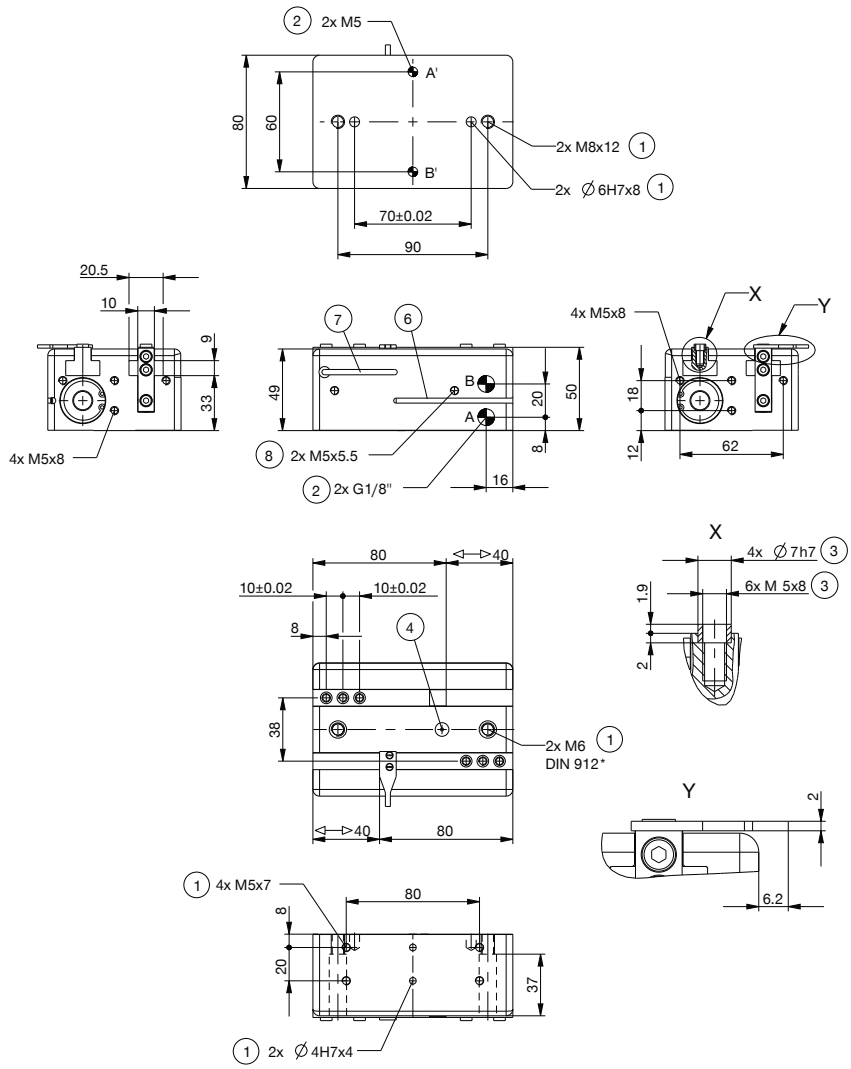

1 Befestigung Greifer
2 Energieversorgung
3 Befestigung Greifbacke
4 Verschlußschraube, Nachschmierung
6 Abfragenut Magnetfeldsensor
7 Befestigung für Klemmbock
8 Befestigung für Klemmhalter (KHA)
38 Adapter
39 Greifer
A Luftanschluss (schließen)
B Luftanschluss (öffnen)
A' Luftanschluss alternativ (schließen)
B' Luftanschluss alternativ (öffnen)

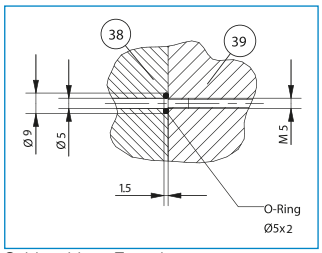

Schlauchlose Energieversorgung

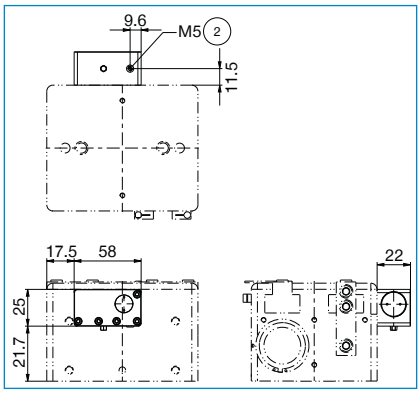

2-BACKEN-PARALLELGREIFER MIT GROSSEM HUB
BAUGRÖSSE GH6160

▶ PRODUKTSPEZIFIKATIONEN

▶ Greifkraftdiagramm

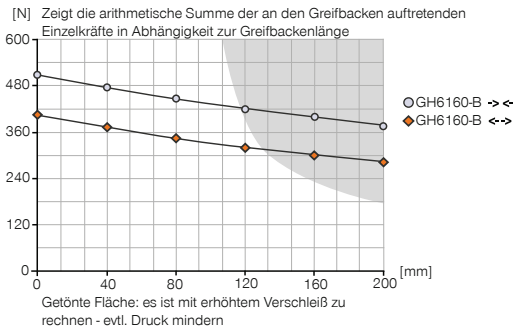

▶ Kräfte und Momente

Zeigt statische Kräfte und Momente, die zusätzlich zur Greifkraft wirken können.

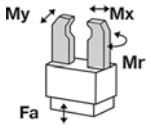

Mr [Nm]	85
Mx [Nm]	120
My [Nm]	75
Fa [N]	1500

▶ IM LIEFERUMFANG ENTHALTEN

2 [Stück]
Klemmbock
KB8-27

4 [Stück]
Zentrierhülse
DST60800

2 [Stück]
Schwenk-Drosselrückschlagventil
DRV1-8X8

▶ ZUBEHÖREMPFEHLUNG

GREIFKOMPONENTEN

UB6100-B
Universalbackensatz Aluminium

ENERGIEVERSORGUNG

DSV1-8
Drucksicherungsventil

DSV1-8E
Drucksicherungsventil mit Schnellentlüftung

SENSORIK

KHA6160-B-8
Klemmhalter

NJ8-E2
Induktiver Näherungsschalter - Kabel 5 m

SENSORIK

NJ8-E2S
Induktiver Näherungsschalter - Stecker M8

MFS01-K-KHC-P1-PNP
Magnetfeldsensor Winkel Kabel 5 m

MFS01-S-KHC-P1-PNP
Magnetfeldsensor Winkel Kabel 0,3 m - Stecker M8

MFS02-K-KHC-P1-PNP
Magnetfeldsensor Gerade Kabel 5 m

MFS02-S-KHC-P1-PNP
Magnetfeldsensor Gerade Kabel 0,3 m - Stecker M8

ANSCHLÜSSE / SONSTIGES

KAG500
Steckverbinder Gerade Kabel 5 m - Buchse M8

	▶ Technische Daten	
Bestell-Nr.	**GH6160-B**	**GHK6160**
Hub pro Backe [mm]	60	60
Greifkraft beim Schließen [N]	510	510
Greifkraft beim Öffnen [N]	400	400
Schließzeit [s]	0,3	0,3
Öffnungszeit [s]	0,3	0,3
Wiederholgenauigkeit +/- [mm]	0,05	0,05
Betriebsdruck min. [bar]	3	3
Betriebsdruck max. [bar]	8	8
Nennbetriebsdruck [bar]	6	6
Betriebstemperatur min. [°C]	5	5
Betriebstemperatur max. [°C]	+80	+80
Zylindervolumen pro Zyklus [cm³]	109	109
Gewicht [kg]	1,9	2,1

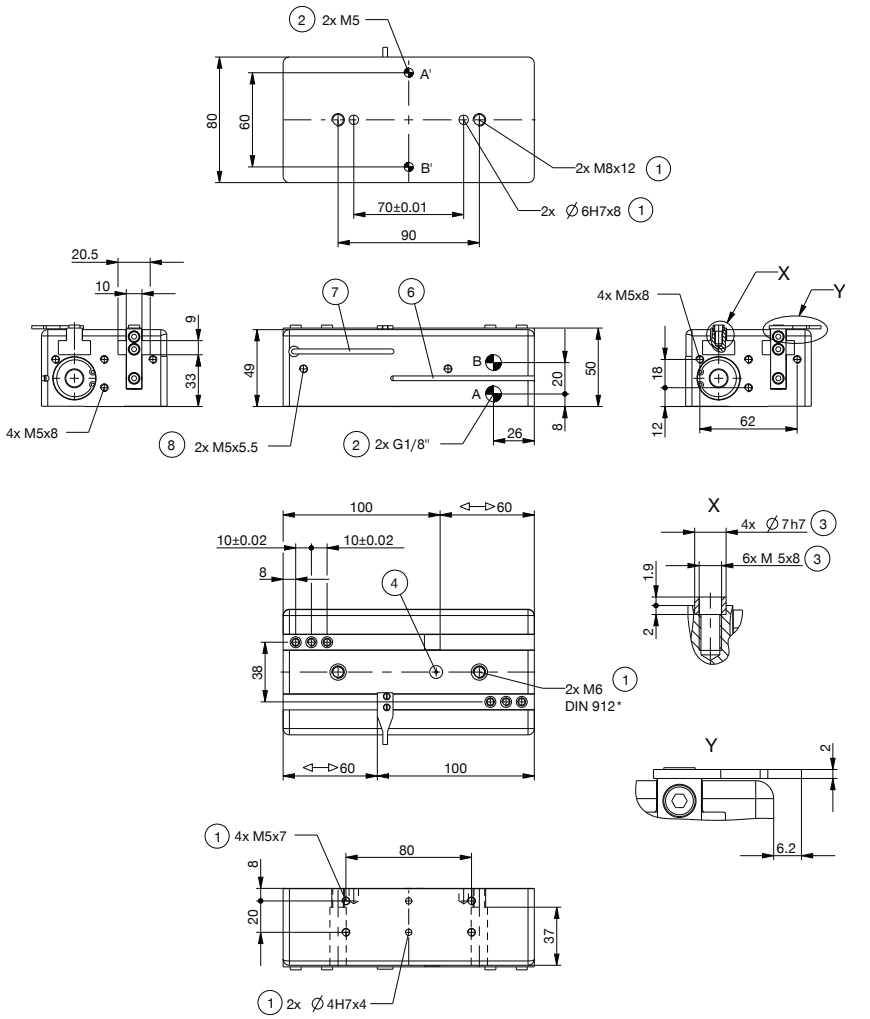

1 Befestigung Greifer
2 Energieversorgung
3 Befestigung Greifbacke
4 Verschlußschraube, Nachschmierung
6 Abfragenut Magnetfeldsensor
7 Befestigung für Klemmbock
8 Befestigung für Klemmhalter (KHA)
38 Adapter
39 Greifer
A Luftanschluss (schließen)
B Luftanschluss (öffnen)
A' Luftanschluss alternativ (schließen)
B' Luftanschluss alternativ (öffnen)

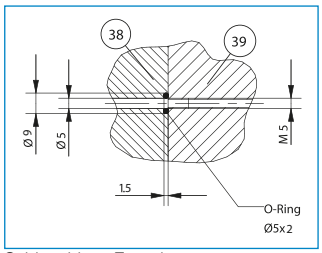

Schlauchlose Energieversorgung

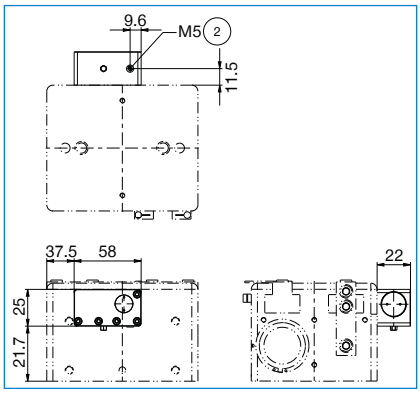

2-BACKEN-PARALLELGREIFER MIT GROSSEM HUB
BAUGRÖSSE GH6180

▶ PRODUKTSPEZIFIKATIONEN

▶ Greifkraftdiagramm

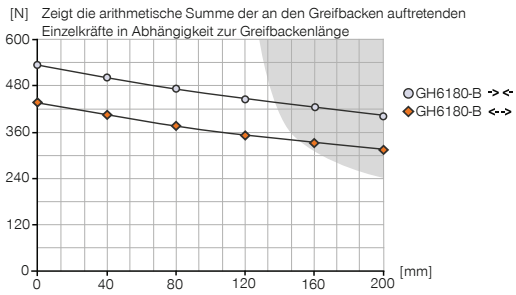

▶ Kräfte und Momente

Zeigt statische Kräfte und Momente, die zusätzlich zur Greifkraft wirken können.

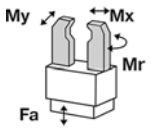

Mr [Nm]	120
Mx [Nm]	140
My [Nm]	90
Fa [N]	1500

▶ IM LIEFERUMFANG ENTHALTEN

2 [Stück]
Klemmbock
KB8-27

4 [Stück]
Zentrierhülse
DST60800

2 [Stück]
Schwenk-Drosselrückschlagventil
DRV1-8X8

▶ ZUBEHÖREMPFEHLUNG

GREIFKOMPONENTEN

UB6100-B
Universalbackensatz Aluminium

ENERGIEVERSORGUNG

DSV1-8
Drucksicherungsventil

DSV1-8E
Drucksicherungsventil mit Schnellentlüftung

SENSORIK

KHA6180-B-8
Klemmhalter

NJ8-E2
Induktiver Näherungsschalter - Kabel 5 m

SENSORIK

NJ8-E2S
Induktiver Näherungsschalter - Stecker M8

MFS01-K-KHC-P1-PNP
Magnetfeldsensor Winkel Kabel 5 m

MFS01-S-KHC-P1-PNP
Magnetfeldsensor Winkel Kabel 0,3 m - Stecker M8

MFS02-K-KHC-P1-PNP
Magnetfeldsensor Gerade Kabel 5 m

MFS02-S-KHC-P1-PNP
Magnetfeldsensor Gerade Kabel 0,3 m - Stecker M8

ANSCHLÜSSE / SONSTIGES

KAG500
Steckverbinder Gerade Kabel 5 m - Buchse M8

	▶ Technische Daten	
Bestell-Nr.	**GH6180-B**	**GHK6180**
Hub pro Backe [mm]	80	80
Greifkraft beim Schließen [N]	530	530
Greifkraft beim Öffnen [N]	430	430
Schließzeit [s]	0,35	0,35
Öffnungszeit [s]	0,35	0,35
Wiederholgenauigkeit +/- [mm]	0,05	0,05
Betriebsdruck min. [bar]	3	3
Betriebsdruck max. [bar]	8	8
Nennbetriebsdruck [bar]	6	6
Betriebstemperatur min. [°C]	5	5
Betriebstemperatur max. [°C]	+80	+80
Zylindervolumen pro Zyklus [cm³]	145	145
Gewicht [kg]	2,2	2,4

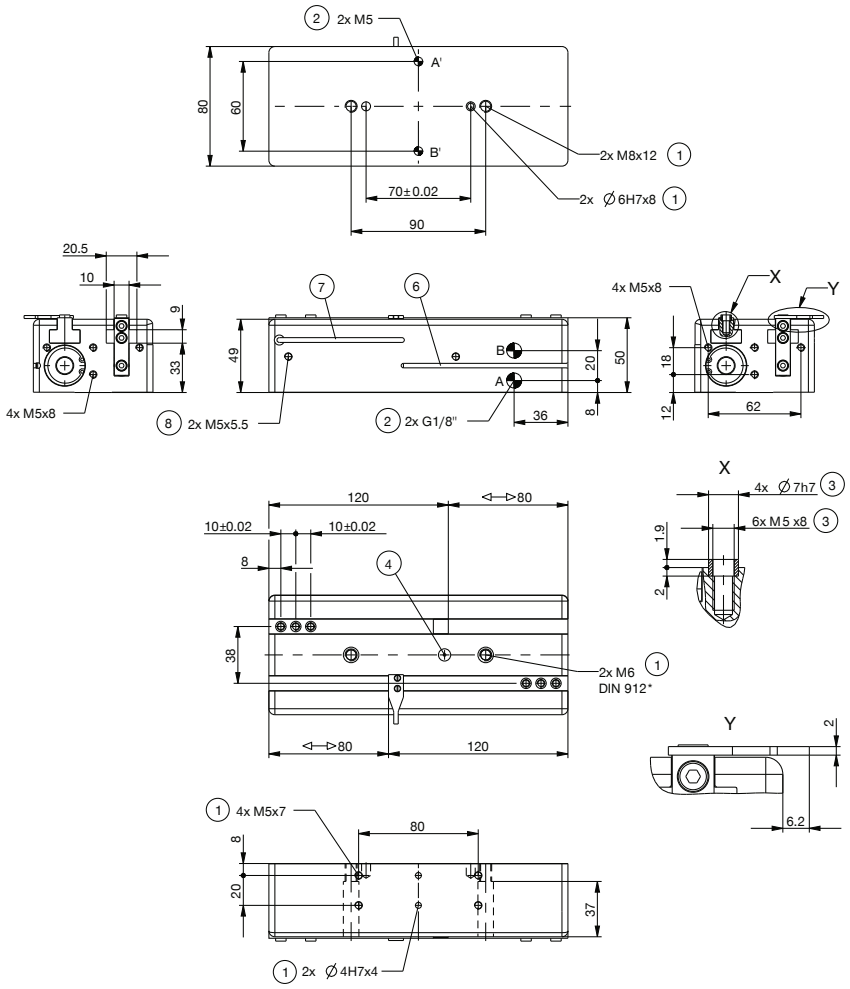

1 Befestigung Greifer
2 Energieversorgung
3 Befestigung Greifbacke
4 Verschlußschraube, Nachschmierung
6 Abfragenut Magnetfeldsensor
7 Befestigung für Klemmbock
8 Befestigung für Klemmhalter (KHA)
38 Adapter
39 Greifer
A Luftanschluss (schließen)
B Luftanschluss (öffnen)
A' Luftanschluss alternativ (schließen)
B' Luftanschluss alternativ (öffnen)

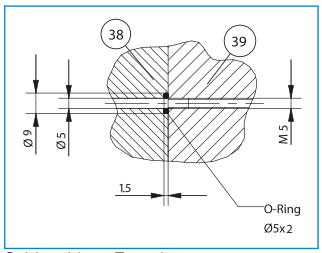

Schlauchlose Energieversorgung

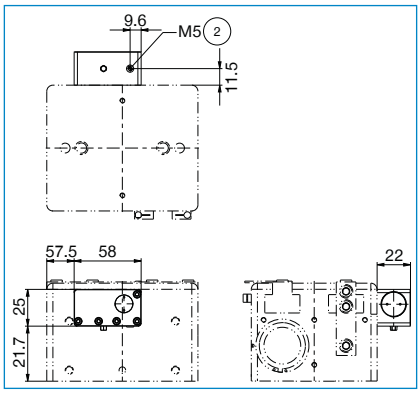

2-BACKEN-PARALLELGREIFER MIT GROSSEM HUB
BAUGRÖSSE GH6240

▶ PRODUKTSPEZIFIKATIONEN

▶ Greifkraftdiagramm

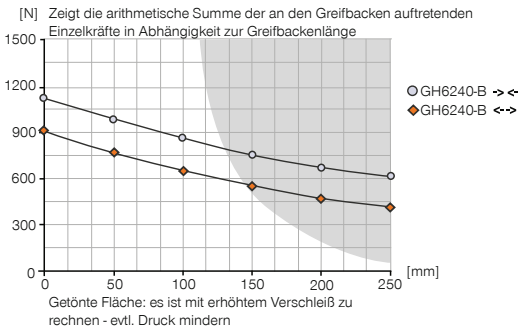

▶ Kräfte und Momente

Zeigt statische Kräfte und Momente, die zusätzlich zur Greifkraft wirken können.

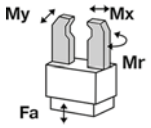

Mr [Nm]	100
Mx [Nm]	125
My [Nm]	80
Fa [N]	3000

▶ IM LIEFERUMFANG ENTHALTEN

2 [Stück]
Klemmbock
KB8-28

4 [Stück]
Zentrierhülse
DST41000

2 [Stück]
Schwenk-Drosselrückschlagventil
DRV1-8X8

▶ ZUBEHÖREMPFEHLUNG

GREIFKOMPONENTEN

UB6200-B
Universalbackensatz Aluminium

ENERGIEVERSORGUNG

DSV1-8
Drucksicherungsventil

DSV1-8E
Drucksicherungsventil mit Schnellentlüftung

SENSORIK

KHA6240-B-8
Klemmhalter

NJ8-E2
Induktiver Näherungsschalter - Kabel 5 m

SENSORIK

NJ8-E2S
Induktiver Näherungsschalter - Stecker M8

MFS01-K-KHC-P1-PNP
Magnetfeldsensor Winkel Kabel 5 m

MFS01-S-KHC-P1-PNP
Magnetfeldsensor Winkel Kabel 0,3 m - Stecker M8

MFS02-K-KHC-P1-PNP
Magnetfeldsensor Gerade Kabel 5 m

MFS02-S-KHC-P1-PNP
Magnetfeldsensor Gerade Kabel 0,3 m - Stecker M8

ANSCHLÜSSE / SONSTIGES

KAG500
Steckverbinder Gerade Kabel 5 m - Buchse M8

	▶ Technische Daten	
Bestell-Nr.	**GH6240-B**	**GHK6240**
Hub pro Backe [mm]	40	40
Greifkraft beim Schließen [N]	1120	1120
Greifkraft beim Öffnen [N]	900	900
Schließzeit [s]	0,3	0,3
Öffnungszeit [s]	0,3	0,3
Wiederholgenauigkeit +/- [mm]	0,05	0,05
Betriebsdruck min. [bar]	3	3
Betriebsdruck max. [bar]	8	8
Nennbetriebsdruck [bar]	6	6
Betriebstemperatur min. [°C]	5	5
Betriebstemperatur max. [°C]	+80	+80
Zylindervolumen pro Zyklus [cm³]	183	183
Gewicht [kg]	3,3	3,8

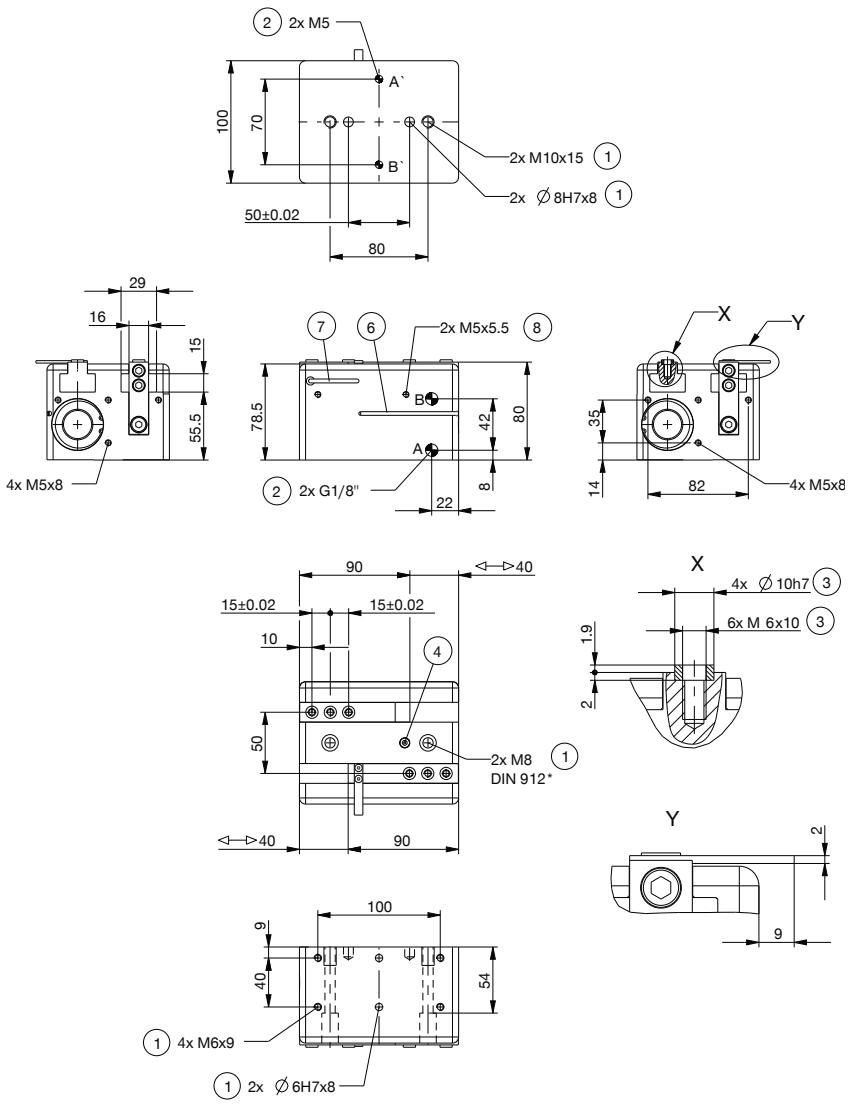

1 Befestigung Greifer
2 Energieversorgung
3 Befestigung Greifbacke
4 Verschlußschraube, Nachschmierung
6 Abfragenut Magnetfeldsensor
7 Befestigung für Klemmbock
8 Befestigung für Klemmhalter (KHA)
38 Adapter
39 Greifer
A Luftanschluss (schließen)
B Luftanschluss (öffnen)
A' Luftanschluss alternativ (schließen)
B' Luftanschluss alternativ (öffnen)

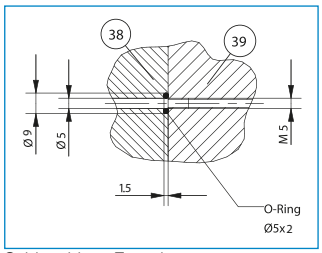

Schlauchlose Energieversorgung

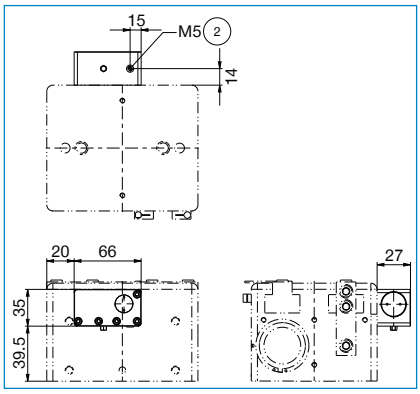

2-BACKEN-PARALLELGREIFER MIT GROSSEM HUB
BAUGRÖSSE GH6260

▶ PRODUKTSPEZIFIKATIONEN

▶ Greifkraftdiagramm

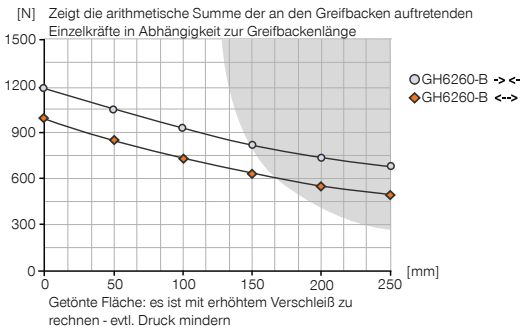

▶ Kräfte und Momente

Zeigt statische Kräfte und Momente, die zusätzlich zur Greifkraft wirken können.

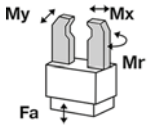

Mr [Nm]	120
Mx [Nm]	150
My [Nm]	100
Fa [N]	3000

▶ IM LIEFERUMFANG ENTHALTEN

2 [Stück]
Klemmbock
KB8-28

4 [Stück]
Zentrierhülse
DST41000

2 [Stück]
Schwenk-Drosselrückschlagventil
DRV1-8X8

▶ ZUBEHÖREMPFEHLUNG

GREIFKOMPONENTEN

UB6200-B
Universalbackensatz Aluminium

ENERGIEVERSORGUNG

DSV1-8
Drucksicherungsventil

DSV1-8E
Drucksicherungsventil mit Schnellentlüftung

SENSORIK

KHA6260-B-8
Klemmhalter

NJ8-E2
Induktiver Näherungsschalter - Kabel 5 m

SENSORIK

NJ8-E2S
Induktiver Näherungsschalter - Stecker M8

MFS01-K-KHC-P1-PNP
Magnetfeldsensor Winkel Kabel 5 m

MFS01-S-KHC-P1-PNP
Magnetfeldsensor Winkel Kabel 0,3 m - Stecker M8

MFS02-K-KHC-P1-PNP
Magnetfeldsensor Gerade Kabel 5 m

MFS02-S-KHC-P1-PNP
Magnetfeldsensor Gerade Kabel 0,3 m - Stecker M8

ANSCHLÜSSE / SONSTIGES

KAG500
Steckverbinder Gerade Kabel 5 m - Buchse M8

	▶ Technische Daten	
Bestell-Nr.	**GH6260-B**	**GHK6260**
Hub pro Backe [mm]	60	60
Greifkraft beim Schließen [N]	1200	1200
Greifkraft beim Öffnen [N]	980	980
Schließzeit [s]	0,35	0,35
Öffnungszeit [s]	0,35	0,35
Wiederholgenauigkeit +/- [mm]	0,05	0,05
Betriebsdruck min. [bar]	3	3
Betriebsdruck max. [bar]	8	8
Nennbetriebsdruck [bar]	6	6
Betriebstemperatur min. [°C]	5	5
Betriebstemperatur max. [°C]	+80	+80
Zylindervolumen pro Zyklus [cm³]	275	275
Gewicht [kg]	4,1	4,6

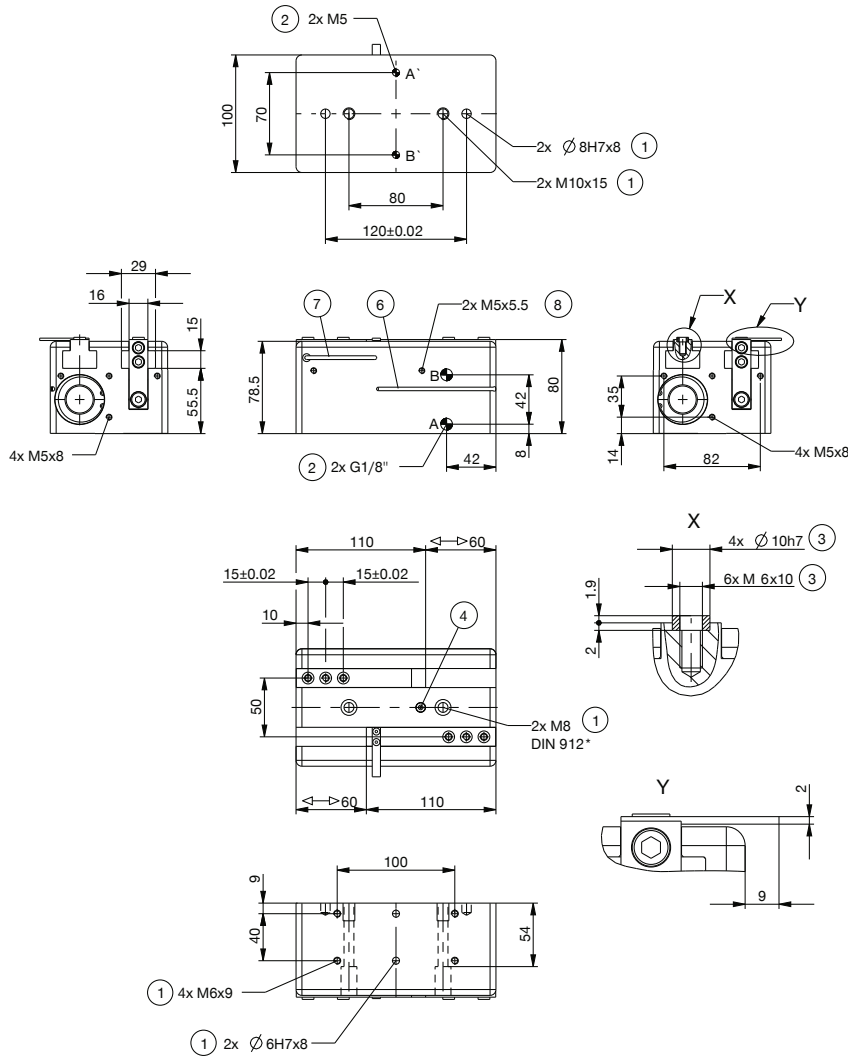

1 Befestigung Greifer
2 Energieversorgung
3 Befestigung Greifbacke
4 Verschlußschraube, Nachschmierung
6 Abfragenut Magnetfeldsensor
7 Befestigung für Klemmbock
8 Befestigung für Klemmhalter (KHA)
38 Adapter
39 Greifer
A Luftanschluss (schließen)
B Luftanschluss (öffnen)
A' Luftanschluss alternativ (schließen)
B' Luftanschluss alternativ (öffnen)

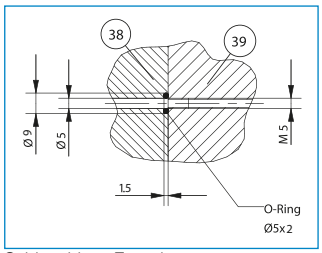

Schlauchlose Energieversorgung

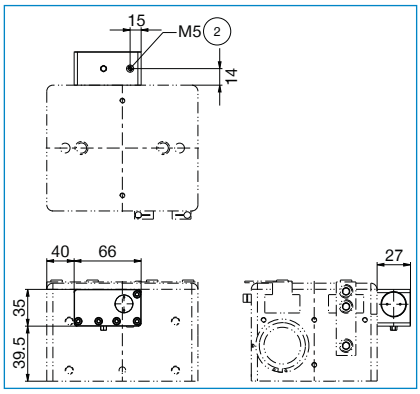

2-BACKEN-PARALLELGREIFER MIT GROSSEM HUB
BAUGRÖSSE GH6280

▶ PRODUKTSPEZIFIKATIONEN

▶ Greifkraftdiagramm

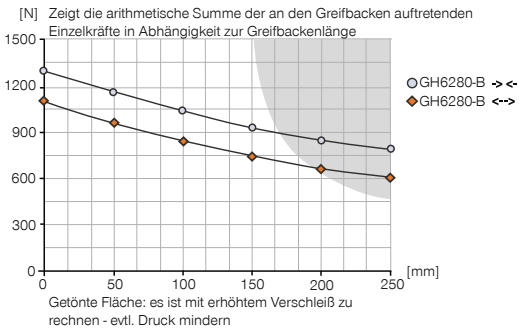

▶ Kräfte und Momente

Zeigt statische Kräfte und Momente, die zusätzlich zur Greifkraft wirken können.

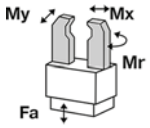

Mr [Nm]	140
Mx [Nm]	175
My [Nm]	120
Fa [N]	3000

▶ IM LIEFERUMFANG ENTHALTEN

2 [Stück]
Klemmbock
KB8-28

4 [Stück]
Zentrierhülse
DST41000

2 [Stück]
Schwenk-Drosselrückschlagventil
DRV1-8X8

▶ ZUBEHÖREMPFEHLUNG

GREIFKOMPONENTEN

UB6200-B
Universalbackensatz Aluminium

ENERGIEVERSORGUNG

DSV1-8
Drucksicherungsventil

DSV1-8E
Drucksicherungsventil mit Schnellentlüftung

SENSORIK

KHA6280-B-8
Klemmhalter

NJ8-E2
Induktiver Näherungsschalter - Kabel 5 m

SENSORIK

NJ8-E2S
Induktiver Näherungsschalter - Stecker M8

MFS01-K-KHC-P1-PNP
Magnetfeldsensor Winkel Kabel 5 m

MFS01-S-KHC-P1-PNP
Magnetfeldsensor Winkel Kabel 0,3 m - Stecker M8

MFS02-K-KHC-P1-PNP
Magnetfeldsensor Gerade Kabel 5 m

MFS02-S-KHC-P1-PNP
Magnetfeldsensor Gerade Kabel 0,3 m - Stecker M8

ANSCHLÜSSE / SONSTIGES

KAG500
Steckverbinder Gerade Kabel 5 m - Buchse M8

	► Technische Daten	
Bestell-Nr.	**GH6280-B**	**GHK6280**
Hub pro Backe [mm]	80	80
Greifkraft beim Schließen [N]	1280	1280
Greifkraft beim Öffnen [N]	1100	1100
Schließzeit [s]	0,4	0,4
Öffnungszeit [s]	0,4	0,4
Wiederholgenauigkeit +/- [mm]	0,05	0,05
Betriebsdruck min. [bar]	3	3
Betriebsdruck max. [bar]	8	8
Nennbetriebsdruck [bar]	6	6
Betriebstemperatur min. [°C]	5	5
Betriebstemperatur max. [°C]	+80	+80
Zylindervolumen pro Zyklus [cm³]	367	367
Gewicht [kg]	4,8	5,3

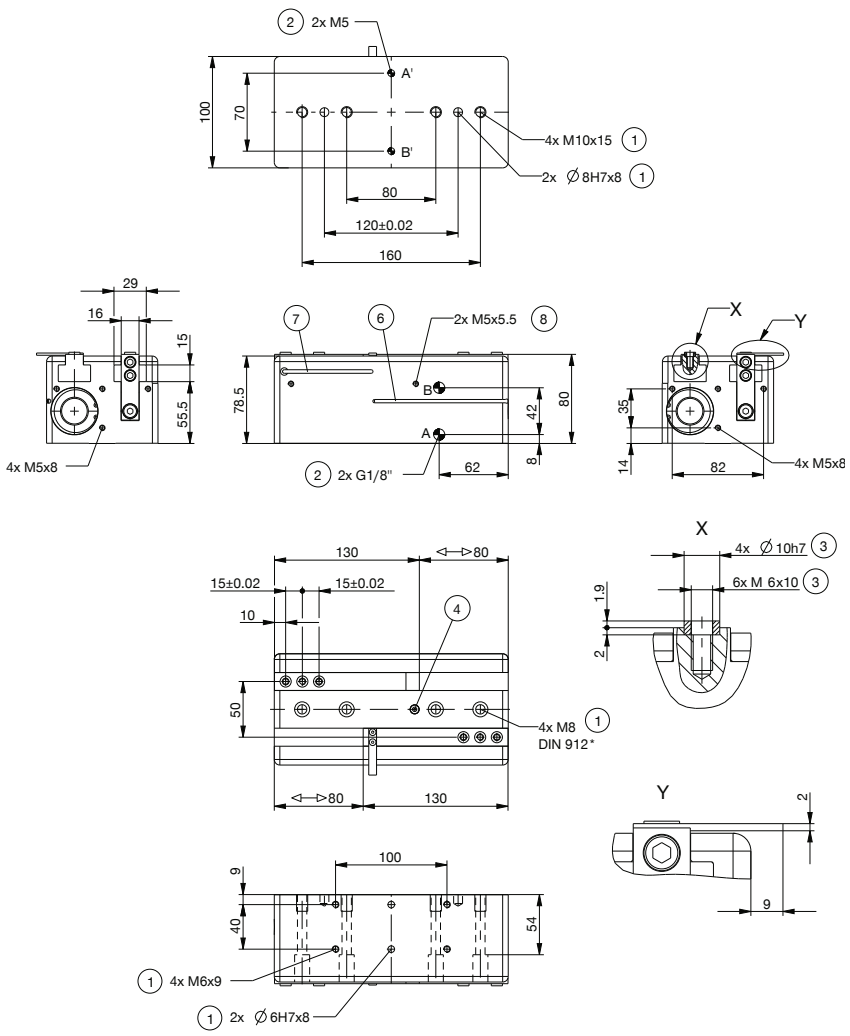

1 Befestigung Greifer
2 Energieversorgung
3 Befestigung Greifbacke
4 Verschlußschraube, Nachschmierung
6 Abfragenut Magnetfeldsensor
7 Befestigung für Klemmbock
8 Befestigung für Klemmhalter (KHA)
38 Adapter
39 Greifer
A Luftanschluss (schließen)
B Luftanschluss (öffnen)
A' Luftanschluss alternativ (schließen)
B' Luftanschluss alternativ (öffnen)

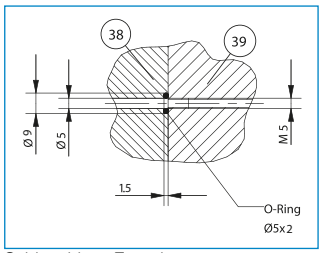

Schlauchlose Energieversorgung

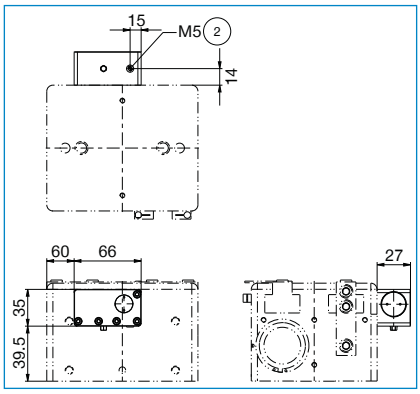

2-BACKEN-PARALLELGREIFER MIT GROSSEM HUB
BAUGRÖSSE GH6360

▶ PRODUKTSPEZIFIKATIONEN

▶ Greifkraftdiagramm

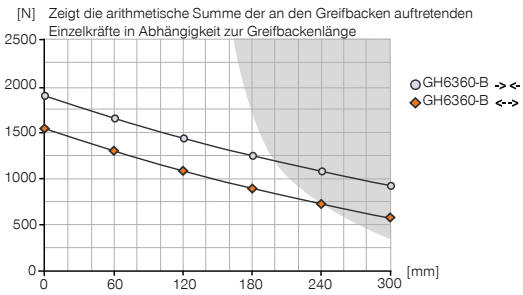

▶ Kräfte und Momente

Zeigt statische Kräfte und Momente, die zusätzlich zur Greifkraft wirken können.

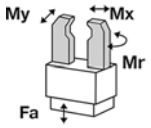

Mr [Nm]	160
Mx [Nm]	190
My [Nm]	130
Fa [N]	3800

▶ IM LIEFERUMFANG ENTHALTEN

2 [Stück]
Klemmbock
KB8-28

4 [Stück]
Zentrierhülse
DST41600

2 [Stück]
Schwenk-Drosselrückschlagventil
DRV1-8X8

▶ ZUBEHÖREMPFEHLUNG

ENERGIEVERSORGUNG

DSV1-8
Drucksicherungsventil

DSV1-8E
Drucksicherungsventil mit Schnellentlüftung

SENSORIK

KHA6360-B-8
Klemmhalter

NJ8-E2
Induktiver Näherungsschalter - Kabel 5 m

NJ8-E2S
Induktiver Näherungsschalter - Stecker M8

MFS01-K-KHC-P1-PNP
Magnetfeldsensor Winkel Kabel 5 m

SENSORIK

MFS01-S-KHC-P1-PNP
Magnetfeldsensor Winkel Kabel 0,3 m - Stecker M8

MFS02-K-KHC-P1-PNP
Magnetfeldsensor Gerade Kabel 5 m

MFS02-S-KHC-P1-PNP
Magnetfeldsensor Gerade Kabel 0,3 m - Stecker M8

ANSCHLÜSSE / SONSTIGES

KAW500
Steckverbinder Winkel Kabel 5 m - Buchse M8

KAG500
Steckverbinder Gerade Kabel 5 m - Buchse M8

	▶ Technische Daten	
Bestell-Nr.	**GH6360-B**	**GHK6360**
Hub pro Backe [mm]	60	60
Greifkraft beim Schließen [N]	1840	1840
Greifkraft beim Öffnen [N]	1520	1520
Schließzeit [s]	0,4	0,4
Öffnungszeit [s]	0,4	0,4
Wiederholgenauigkeit +/- [mm]	0,05	0,05
Betriebsdruck min. [bar]	3	3
Betriebsdruck max. [bar]	8	8
Nennbetriebsdruck [bar]	6	6
Betriebstemperatur min. [°C]	5	5
Betriebstemperatur max. [°C]	+80	+80
Zylindervolumen pro Zyklus [cm³]	486	486
Gewicht [kg]	7	7,5

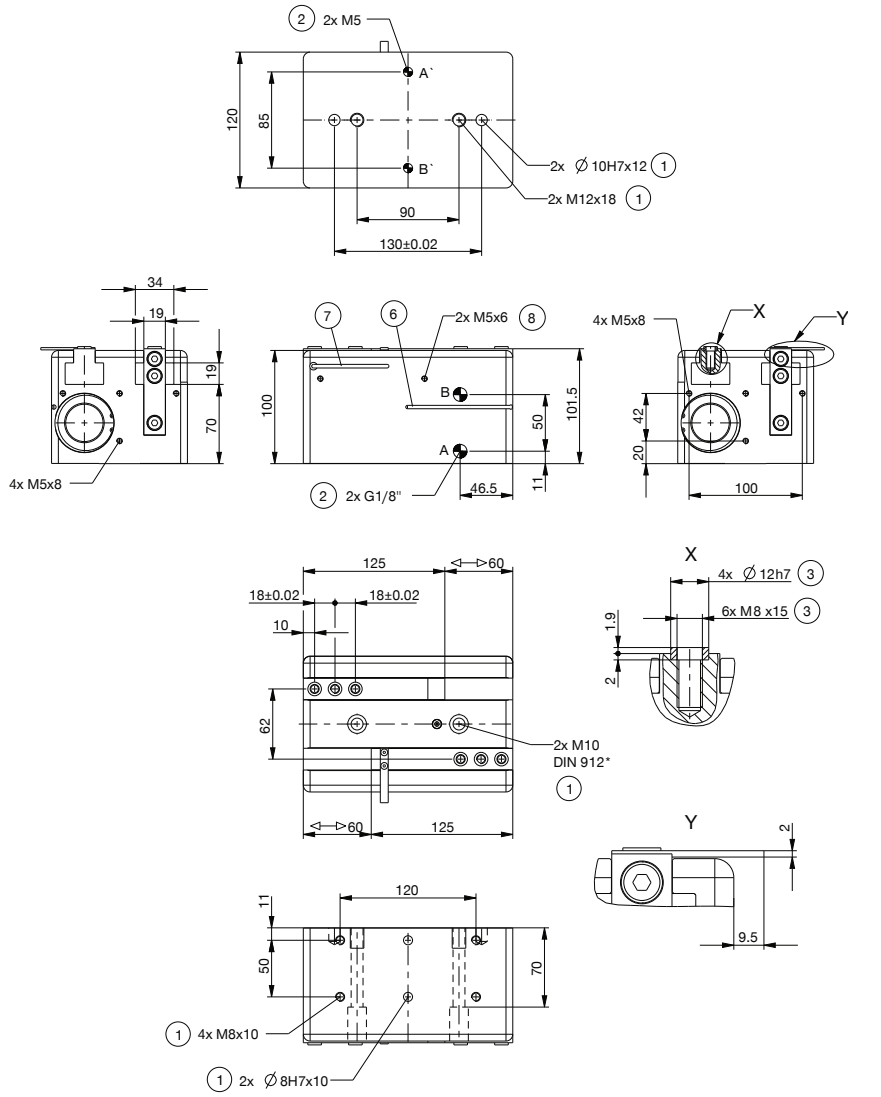

1 Befestigung Greifer
2 Energieversorgung
3 Befestigung Greifbacke
4 Verschlußschraube, Nachschmierung
6 Abfragenut Magnetfeldsensor
7 Befestigung für Klemmbock
8 Befestigung für Klemmhalter (KHA)
38 Adapter
39 Greifer
A Luftanschluss (schließen)
B Luftanschluss (öffnen)
A' Luftanschluss alternativ (schließen)
B' Luftanschluss alternativ (öffnen)

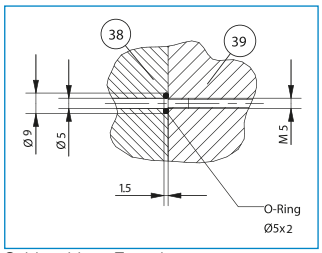

Schlauchlose Energieversorgung

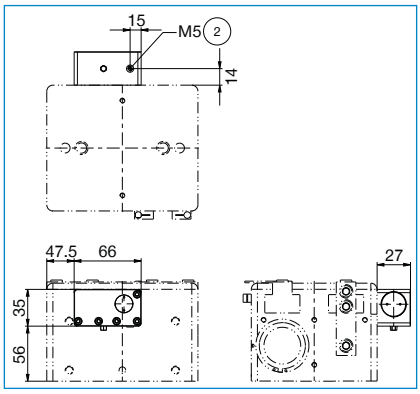

2-BACKEN-PARALLELGREIFER MIT GROSSEM HUB
BAUGRÖSSE GH6460

▶ PRODUKTSPEZIFIKATIONEN

▶ Greifkraftdiagramm

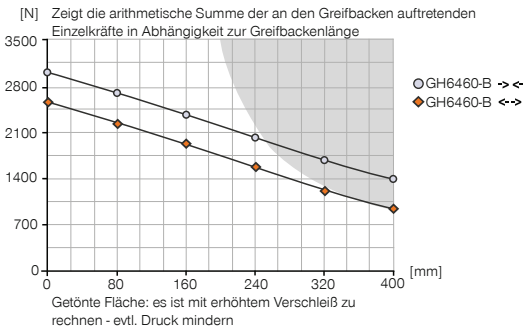

▶ Kräfte und Momente

Zeigt statische Kräfte und Momente, die zusätzlich zur Greifkraft wirken können.

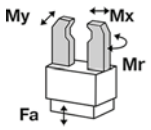

Mr [Nm]	250
Mx [Nm]	300
My [Nm]	200
Fa [N]	9000

▶ IM LIEFERUMFANG ENTHALTEN

2 [Stück]
Klemmbock
KB8-28

4 [Stück]
Zentrierhülse
DST42000

2 [Stück]
Schwenk-Drosselrückschlagventil
DRV1-4X8

▶ ZUBEHÖREMPFEHLUNG

ENERGIEVERSORGUNG

DSV1-8
Drucksicherungsventil

DSV1-8E
Drucksicherungsventil mit Schnellentlüftung

SENSORIK

KHA6460-B-8
Klemmhalter

NJ8-E2
Induktiver Näherungsschalter - Kabel 5 m

NJ8-E2S
Induktiver Näherungsschalter - Stecker M8

MFS01-K-KHC-P1-PNP
Magnetfeldsensor Winkel Kabel 5 m

SENSORIK

MFS01-S-KHC-P1-PNP
Magnetfeldsensor Winkel Kabel 0,3 m - Stecker M8

MFS02-K-KHC-P1-PNP
Magnetfeldsensor Gerade Kabel 5 m

MFS02-S-KHC-P1-PNP
Magnetfeldsensor Gerade Kabel 0,3 m - Stecker M8

ANSCHLÜSSE / SONSTIGES

KAG500
Steckverbinder Gerade Kabel 5 m - Buchse M8

KAW500
Steckverbinder Winkel Kabel 5 m - Buchse M8

	▶ Technische Daten	
Bestell-Nr.	**GH6460-B**	**GHK6460**
Hub pro Backe [mm]	60	60
Greifkraft beim Schließen [N]	3000	3000
Greifkraft beim Öffnen [N]	2600	2600
Schließzeit [s]	0,4	0,4
Öffnungszeit [s]	0,4	0,4
Wiederholgenauigkeit +/- [mm]	0,05	0,05
Betriebsdruck min. [bar]	3	3
Betriebsdruck max. [bar]	8	8
Nennbetriebsdruck [bar]	6	6
Betriebstemperatur min. [°C]	5	5
Betriebstemperatur max. [°C]	+80	+80
Zylindervolumen pro Zyklus [cm³]	710	710
Gewicht [kg]	10,4	11,5

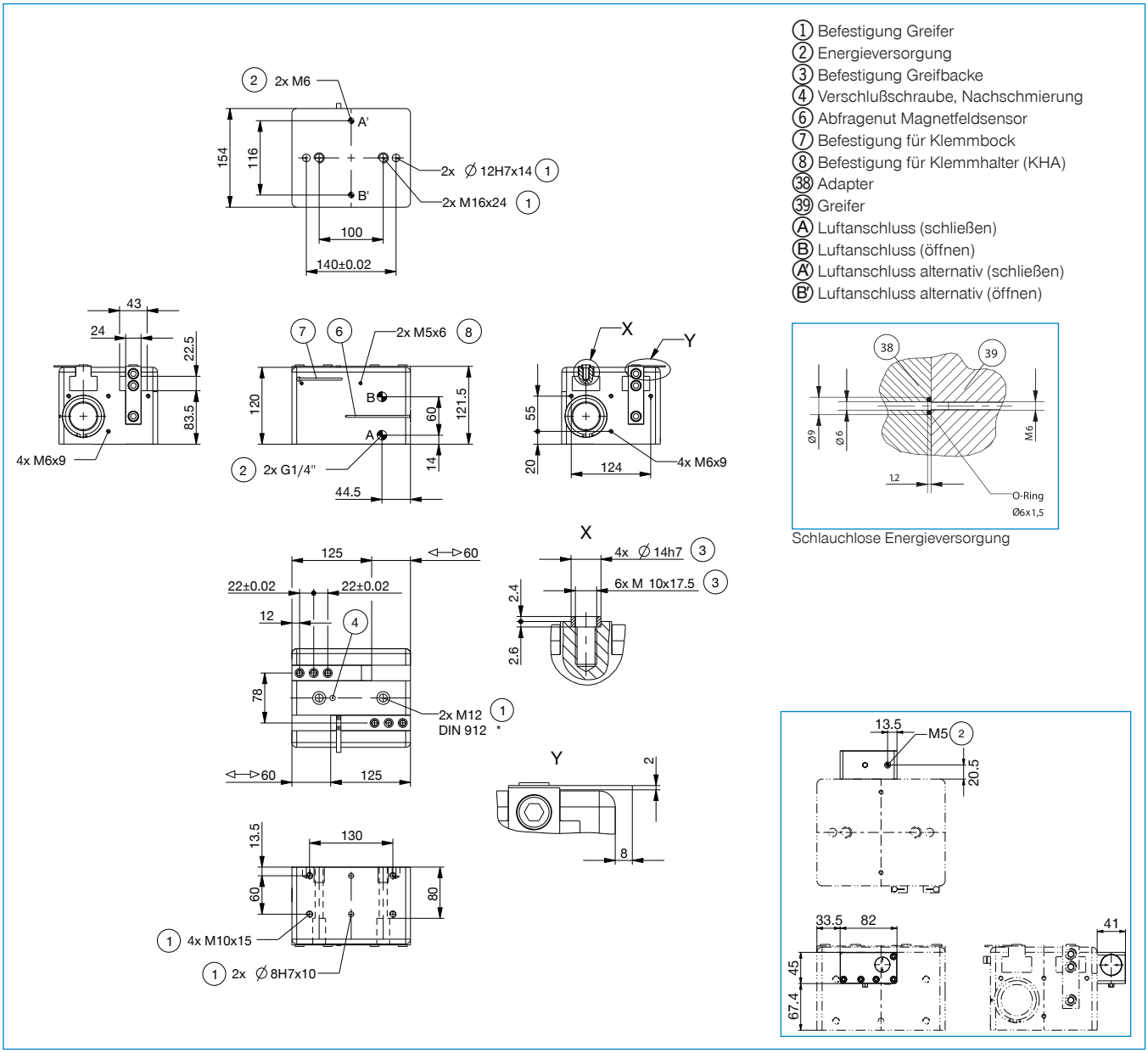

Schlauchlose Energieversorgung

2-BACKEN-PARALLELGREIFER MIT GROSSEM HUB
BAUGRÖSSE GH62100

▶ PRODUKTSPEZIFIKATIONEN

▶ Greifkraftdiagramm

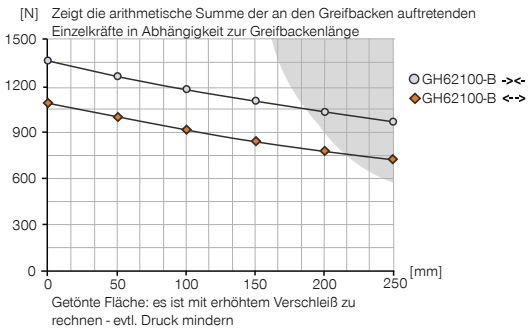

▶ Kräfte und Momente

Zeigt statische Kräfte und Momente, die zusätzlich zur Greifkraft wirken können.

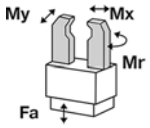

Mr [Nm]	160
Mx [Nm]	200
My [Nm]	140
Fa [N]	3000

▶ IM LIEFERUMFANG ENTHALTEN

2 [Stück]
Klemmbock
KB8-28

4 [Stück]
Zentrierhülse
DST41000

2 [Stück]
Schwenk-Drosselrückschlagventil
DRV1-8X8

▶ ZUBEHÖREMPFEHLUNG

GREIFKOMPONENTEN

UB6200-B
Universalbackensatz Aluminium

ENERGIEVERSORGUNG

DSV1-8
Drucksicherungsventil

DSV1-8E
Drucksicherungsventil mit Schnellentlüftung

SENSORIK

KHA62100-B-8
Klemmhalter

NJ8-E2
Induktiver Näherungsschalter - Kabel 5 m

SENSORIK

NJ8-E2S
Induktiver Näherungsschalter - Stecker M8

MFS01-K-KHC-P1-PNP
Magnetfeldsensor Winkel Kabel 5 m

MFS01-S-KHC-P1-PNP
Magnetfeldsensor Winkel Kabel 0,3 m - Stecker M8

MFS02-K-KHC-P1-PNP
Magnetfeldsensor Gerade Kabel 5 m

MFS02-S-KHC-P1-PNP
Magnetfeldsensor Gerade Kabel 0,3 m - Stecker M8

ANSCHLÜSSE / SONSTIGES

KAG500
Steckverbinder Gerade Kabel 5 m - Buchse M8

	▶ Technische Daten	
Bestell-Nr.	**GH62100-B**	**GHK62100**
Hub pro Backe [mm]	100	100
Greifkraft beim Schließen [N]	1350	1350
Greifkraft beim Öffnen [N]	1100	1100
Schließzeit [s]	0,45	0,45
Öffnungszeit [s]	0,45	0,45
Wiederholgenauigkeit +/- [mm]	0,05	0,05
Betriebsdruck min. [bar]	3	3
Betriebsdruck max. [bar]	8	8
Nennbetriebsdruck [bar]	6	6
Betriebstemperatur min. [°C]	5	5
Betriebstemperatur max. [°C]	+80	+80
Zylindervolumen pro Zyklus [cm³]	458	458
Gewicht [kg]	5,6	6,1

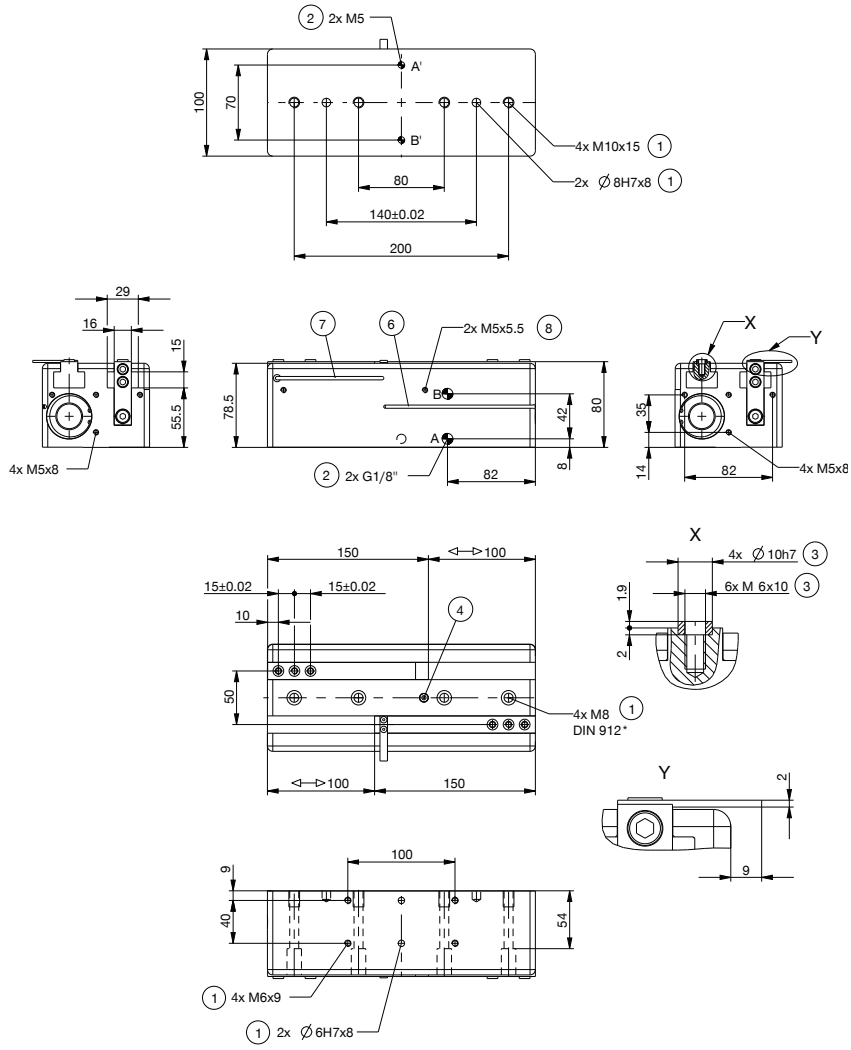

1 Befestigung Greifer
2 Energieversorgung
3 Befestigung Greifbacke
4 Verschlußschraube, Nachschmierung
6 Abfragenut Magnetfeldsensor
7 Befestigung für Klemmbock
8 Befestigung für Klemmhalter (KHA)
38 Adapter
39 Greifer
A Luftanschluss (schließen)
B Luftanschluss (öffnen)
A' Luftanschluss alternativ (schließen)
B' Luftanschluss alternativ (öffnen)

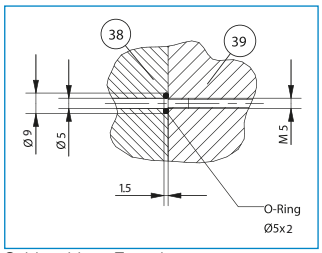

Schlauchlose Energieversorgung

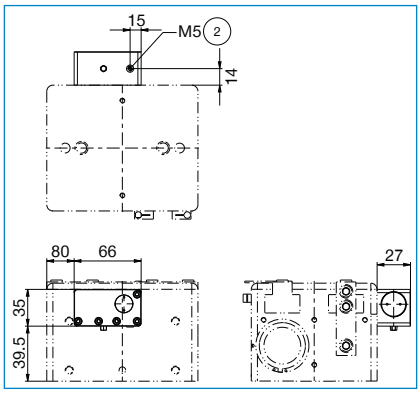

2-BACKEN-PARALLELGREIFER MIT GROSSEM HUB
BAUGRÖSSE GH62150

▶ PRODUKTSPEZIFIKATIONEN

▶ Greifkraftdiagramm

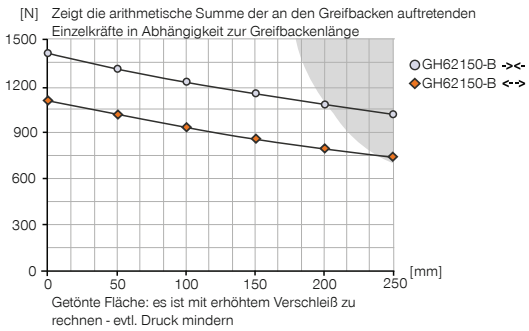

▶ Kräfte und Momente

Zeigt statische Kräfte und Momente, die zusätzlich zur Greifkraft wirken können.

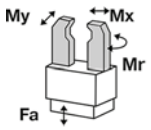

Mr [Nm]	180
Mx [Nm]	225
My [Nm]	160
Fa [N]	3000

▶ IM LIEFERUMFANG ENTHALTEN

2 [Stück]
Klemmbock
KB8-28

4 [Stück]
Zentrierhülse
DST41000

2 [Stück]
Schwenk-Drosselrückschlagventil
DRV1-8X8

▶ ZUBEHÖREMPFEHLUNG

GREIFKOMPONENTEN

UB6200-B
Universalbackensatz Aluminium

ENERGIEVERSORGUNG

DSV1-8
Drucksicherungsventil

DSV1-8E
Drucksicherungsventil mit Schnellentlüftung

SENSORIK

KHA62150-B-8
Klemmhalter

NJ8-E2
Induktiver Näherungsschalter - Kabel 5 m

SENSORIK

NJ8-E2S
Induktiver Näherungsschalter - Stecker M8

MFS01-K-KHC-P1-PNP
Magnetfeldsensor Winkel Kabel 5 m

MFS01-S-KHC-P1-PNP
Magnetfeldsensor Winkel Kabel 0,3 m - Stecker M8

MFS02-K-KHC-P1-PNP
Magnetfeldsensor Gerade Kabel 5 m

MFS02-S-KHC-P1-PNP
Magnetfeldsensor Gerade Kabel 0,3 m - Stecker M8

ANSCHLÜSSE / SONSTIGES

KAG500
Steckverbinder Gerade Kabel 5 m - Buchse M8

	▶ Technische Daten	
Bestell-Nr.	**GH62150-B**	**GHK62150**
Hub pro Backe [mm]	150	150
Greifkraft beim Schließen [N]	1400	1400
Greifkraft beim Öffnen [N]	1100	1100
Schließzeit [s]	0,5	0,5
Öffnungszeit [s]	0,5	0,5
Wiederholgenauigkeit +/- [mm]	0,05	0,05
Betriebsdruck min. [bar]	3	3
Betriebsdruck max. [bar]	8	8
Nennbetriebsdruck [bar]	6	6
Betriebstemperatur min. [°C]	5	5
Betriebstemperatur max. [°C]	+80	+80
Zylindervolumen pro Zyklus [cm³]	687	687
Gewicht [kg]	7,5	8

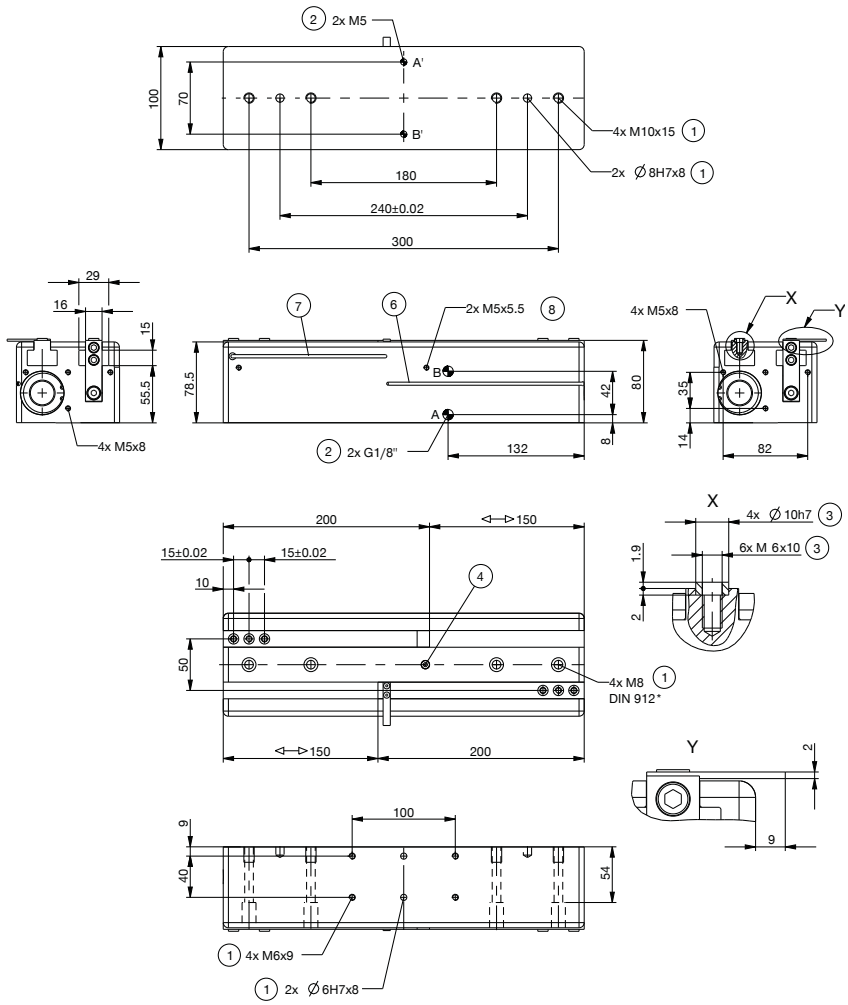

① Befestigung Greifer
② Energieversorgung
③ Befestigung Greifbacke
④ Verschlußschraube, Nachschmierung
⑥ Abfragenut Magnetfeldsensor
⑦ Befestigung für Klemmbock
⑧ Befestigung für Klemmhalter (KHA)
㊳ Adapter
㊴ Greifer
Ⓐ Luftanschluss (schließen)
Ⓑ Luftanschluss (öffnen)
Ⓐ' Luftanschluss alternativ (schließen)
Ⓑ' Luftanschluss alternativ (öffnen)

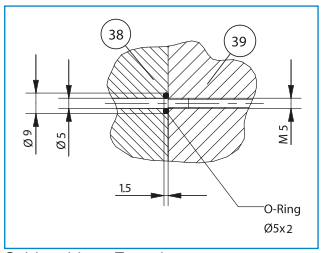

Schlauchlose Energieversorgung

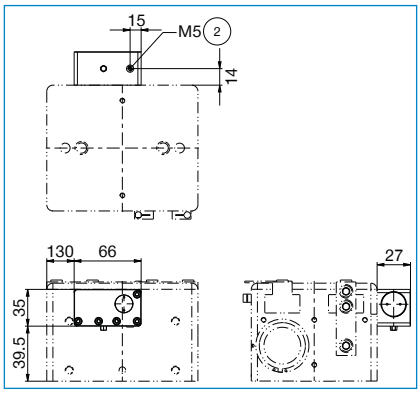

2-BACKEN-PARALLELGREIFER MIT GROSSEM HUB
BAUGRÖSSE GH63100

▶ PRODUKTSPEZIFIKATIONEN

▶ Greifkraftdiagramm

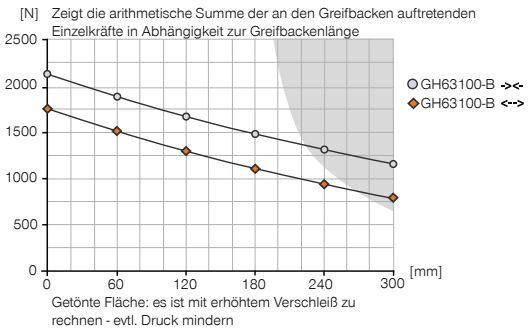

▶ Kräfte und Momente

Zeigt statische Kräfte und Momente, die zusätzlich zur Greifkraft wirken können.

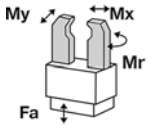

Mr [Nm]	220
Mx [Nm]	260
My [Nm]	180
Fa [N]	3800

▶ IM LIEFERUMFANG ENTHALTEN

2 [Stück]
Klemmbock
KB8-28

4 [Stück]
Zentrierhülse
DST41600

2 [Stück]
Schwenk-Drosselrückschlagventil
DRV1-4X8

▶ ZUBEHÖREMPFEHLUNG

ENERGIEVERSORGUNG

DSV1-8
Drucksicherungsventil

DSV1-8E
Drucksicherungsventil mit Schnellentlüftung

SENSORIK

KHA63100-B-8
Klemmhalter

NJ8-E2
Induktiver Näherungsschalter - Kabel 5 m

NJ8-E2S
Induktiver Näherungsschalter - Stecker M8

MFS01-K-KHC-P1-PNP
Magnetfeldsensor Winkel Kabel 5 m

SENSORIK

MFS01-S-KHC-P1-PNP
Magnetfeldsensor Winkel Kabel 0,3 m - Stecker M8

MFS02-K-KHC-P1-PNP
Magnetfeldsensor Gerade Kabel 5 m

MFS02-S-KHC-P1-PNP
Magnetfeldsensor Gerade Kabel 0,3 m - Stecker M8

ANSCHLÜSSE / SONSTIGES

KAG500
Steckverbinder Gerade Kabel 5 m - Buchse M8

KAW500
Steckverbinder Winkel Kabel 5 m - Buchse M8

	▶ Technische Daten	
Bestell-Nr.	**GH63100-B**	**GHK63100**
Hub pro Backe [mm]	100	100
Greifkraft beim Schließen [N]	2100	2100
Greifkraft beim Öffnen [N]	1700	1700
Schließzeit [s]	0,65	0,65
Öffnungszeit [s]	0,65	0,65
Wiederholgenauigkeit +/- [mm]	0,05	0,05
Betriebsdruck min. [bar]	3	3
Betriebsdruck max. [bar]	8	8
Nennbetriebsdruck [bar]	6	6
Betriebstemperatur min. [°C]	5	5
Betriebstemperatur max. [°C]	+80	+80
Zylindervolumen pro Zyklus [cm³]	809	809
Gewicht [kg]	9,1	9,6

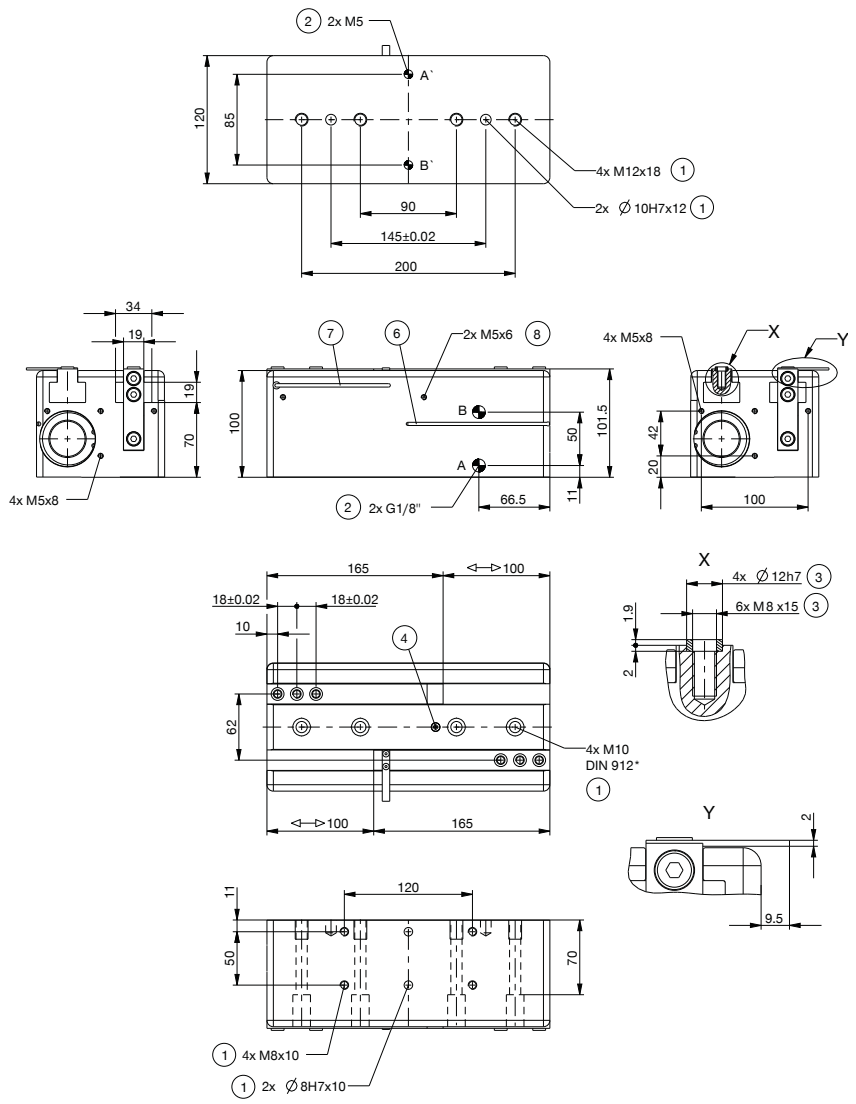

1 Befestigung Greifer
2 Energieversorgung
3 Befestigung Greifbacke
4 Verschlußschraube, Nachschmierung
6 Abfragenut Magnetfeldsensor
7 Befestigung für Klemmbock
8 Befestigung für Klemmhalter (KHA)
38 Adapter
39 Greifer
A Luftanschluss (schließen)
B Luftanschluss (öffnen)
A' Luftanschluss alternativ (schließen)
B' Luftanschluss alternativ (öffnen)

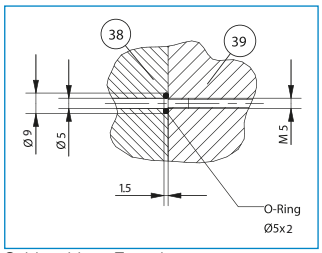

Schlauchlose Energieversorgung

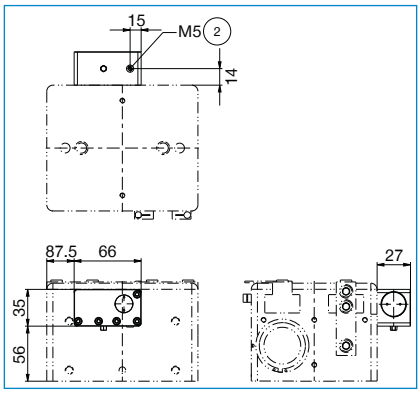

2-BACKEN-PARALLELGREIFER MIT GROSSEM HUB
BAUGRÖSSE GH63150

▶ PRODUKTSPEZIFIKATIONEN

▶ Greifkraftdiagramm

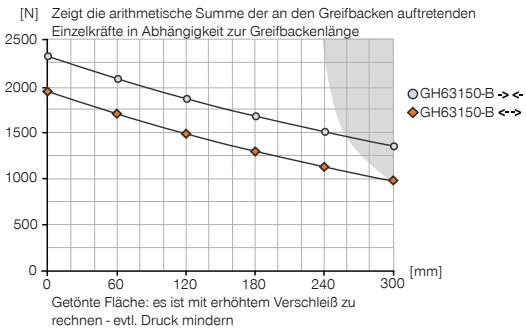

▶ Kräfte und Momente

Zeigt statische Kräfte und Momente, die zusätzlich zur Greifkraft wirken können.

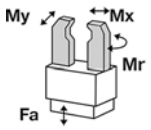

Mr [Nm]	250
Mx [Nm]	290
My [Nm]	220
Fa [N]	3800

▶ IM LIEFERUMFANG ENTHALTEN

2 [Stück]
Klemmbock
KB8-28

4 [Stück]
Zentrierhülse
DST41600

2 [Stück]
Schwenk-Drosselrückschlagventil
DRV1-4X8

▶ ZUBEHÖREMPFEHLUNG

ENERGIEVERSORGUNG

DSV1-8
Drucksicherungsventil

DSV1-8E
Drucksicherungsventil mit Schnellentlüftung

SENSORIK

KHA63150-B-8
Klemmhalter

NJ8-E2
Induktiver Näherungsschalter - Kabel 5 m

NJ8-E2S
Induktiver Näherungsschalter - Stecker M8

MFS01-K-KHC-P1-PNP
Magnetfeldsensor Winkel Kabel 5 m

SENSORIK

MFS01-S-KHC-P1-PNP
Magnetfeldsensor Winkel Kabel 0,3 m - Stecker M8

MFS02-K-KHC-P1-PNP
Magnetfeldsensor Gerade Kabel 5 m

MFS02-S-KHC-P1-PNP
Magnetfeldsensor Gerade Kabel 0,3 m - Stecker M8

ANSCHLÜSSE / SONSTIGES

KAG500
Steckverbinder Gerade Kabel 5 m - Buchse M8

KAW500
Steckverbinder Winkel Kabel 5 m - Buchse M8

	▶ Technische Daten	
Bestell-Nr.	**GH63150-B**	**GHK63150**
Hub pro Backe [mm]	150	150
Greifkraft beim Schließen [N]	2270	2270
Greifkraft beim Öffnen [N]	1900	1900
Schließzeit [s]	0,95	0,95
Öffnungszeit [s]	0,95	0,95
Wiederholgenauigkeit +/- [mm]	0,05	0,05
Betriebsdruck min. [bar]	3	3
Betriebsdruck max. [bar]	8	8
Nennbetriebsdruck [bar]	6	6
Betriebstemperatur min. [°C]	5	5
Betriebstemperatur max. [°C]	+80	+80
Zylindervolumen pro Zyklus [cm³]	1215	1215
Gewicht [kg]	10,5	11

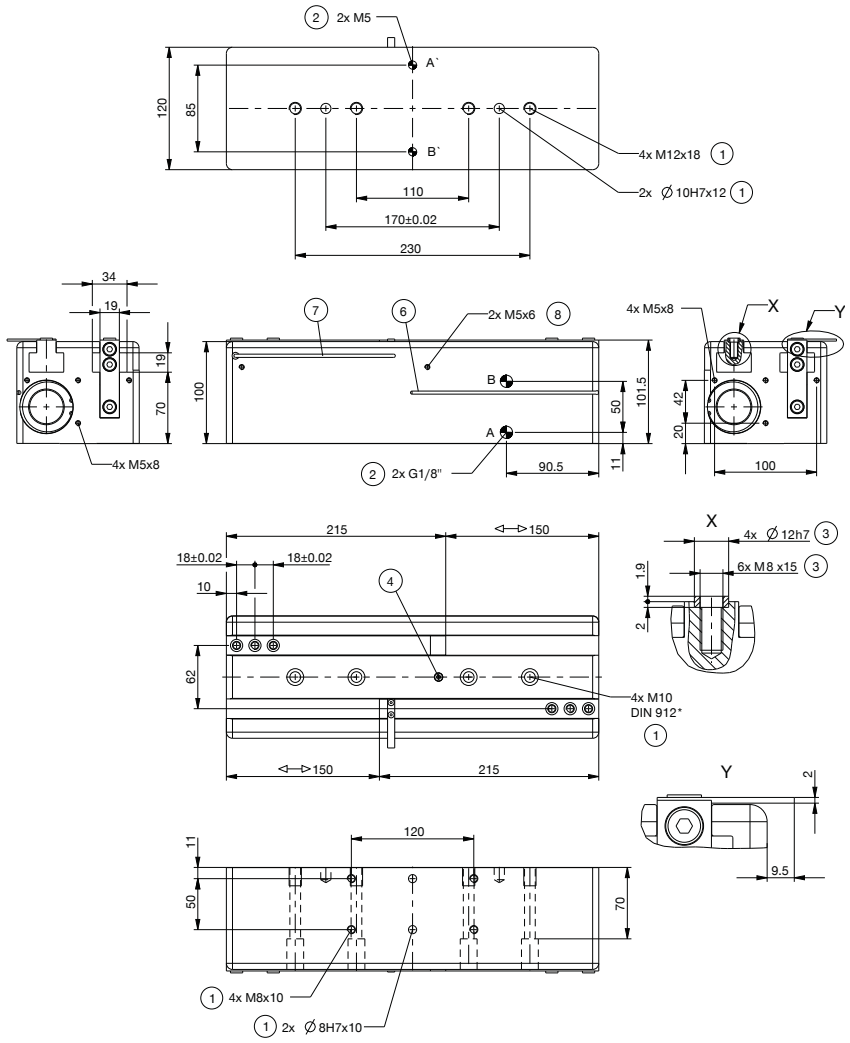

1 Befestigung Greifer
2 Energieversorgung
3 Befestigung Greifbacke
4 Verschlußschraube, Nachschmierung
6 Abfragenut Magnetfeldsensor
7 Befestigung für Klemmbock
8 Befestigung für Klemmhalter (KHA)
38 Adapter
39 Greifer
A Luftanschluss (schließen)
B Luftanschluss (öffnen)
A' Luftanschluss alternativ (schließen)
B' Luftanschluss alternativ (öffnen)

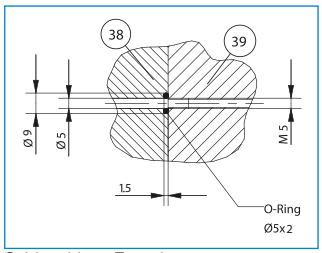

Schlauchlose Energieversorgung

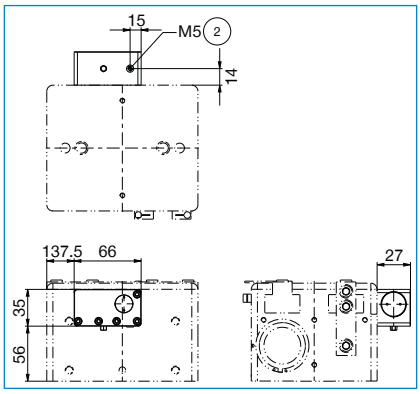

2-BACKEN-PARALLELGREIFER MIT GROSSEM HUB
BAUGRÖSSE GH64100

▶ PRODUKTSPEZIFIKATIONEN

▶ Greifkraftdiagramm

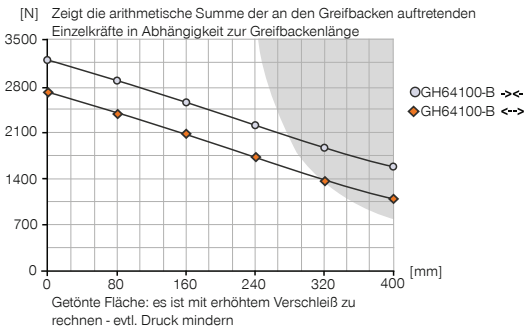

▶ Kräfte und Momente

Zeigt statische Kräfte und Momente, die zusätzlich zur Greifkraft wirken können.

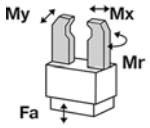

Mr [Nm]	300
Mx [Nm]	350
My [Nm]	250
Fa [N]	9000

▶ IM LIEFERUMFANG ENTHALTEN

2 [Stück]
Klemmbock
KB8-28

4 [Stück]
Zentrierhülse
DST42000

2 [Stück]
Schwenk-Drosselrückschlagventil
DRV1-4X8

▶ ZUBEHÖREMPFEHLUNG

ENERGIEVERSORGUNG

DSV1-8
Drucksicherungsventil

DSV1-8E
Drucksicherungsventil mit Schnellentlüftung

SENSORIK

KHA64100-B-8
Klemmhalter

NJ8-E2
Induktiver Näherungsschalter - Kabel 5 m

NJ8-E2S
Induktiver Näherungsschalter - Stecker M8

MFS01-K-KHC-P1-PNP
Magnetfeldsensor Winkel Kabel 5 m

SENSORIK

MFS01-S-KHC-P1-PNP
Magnetfeldsensor Winkel Kabel 0,3 m - Stecker M8

MFS02-K-KHC-P1-PNP
Magnetfeldsensor Gerade Kabel 5 m

MFS02-S-KHC-P1-PNP
Magnetfeldsensor Gerade Kabel 0,3 m - Stecker M8

ANSCHLÜSSE / SONSTIGES

KAG500
Steckverbinder Gerade Kabel 5 m - Buchse M8

KAW500
Steckverbinder Winkel Kabel 5 m - Buchse M8

	▶ Technische Daten	
Bestell-Nr.	**GH64100-B**	**GHK64100**
Hub pro Backe [mm]	100	100
Greifkraft beim Schließen [N]	3200	3200
Greifkraft beim Öffnen [N]	2700	2700
Schließzeit [s]	0,7	0,7
Öffnungszeit [s]	0,7	0,7
Wiederholgenauigkeit +/- [mm]	0,05	0,05
Betriebsdruck min. [bar]	3	3
Betriebsdruck max. [bar]	8	8
Nennbetriebsdruck [bar]	6	6
Betriebstemperatur min. [°C]	5	5
Betriebstemperatur max. [°C]	+80	+80
Zylindervolumen pro Zyklus [cm³]	1185	1185
Gewicht [kg]	13,7	14,8

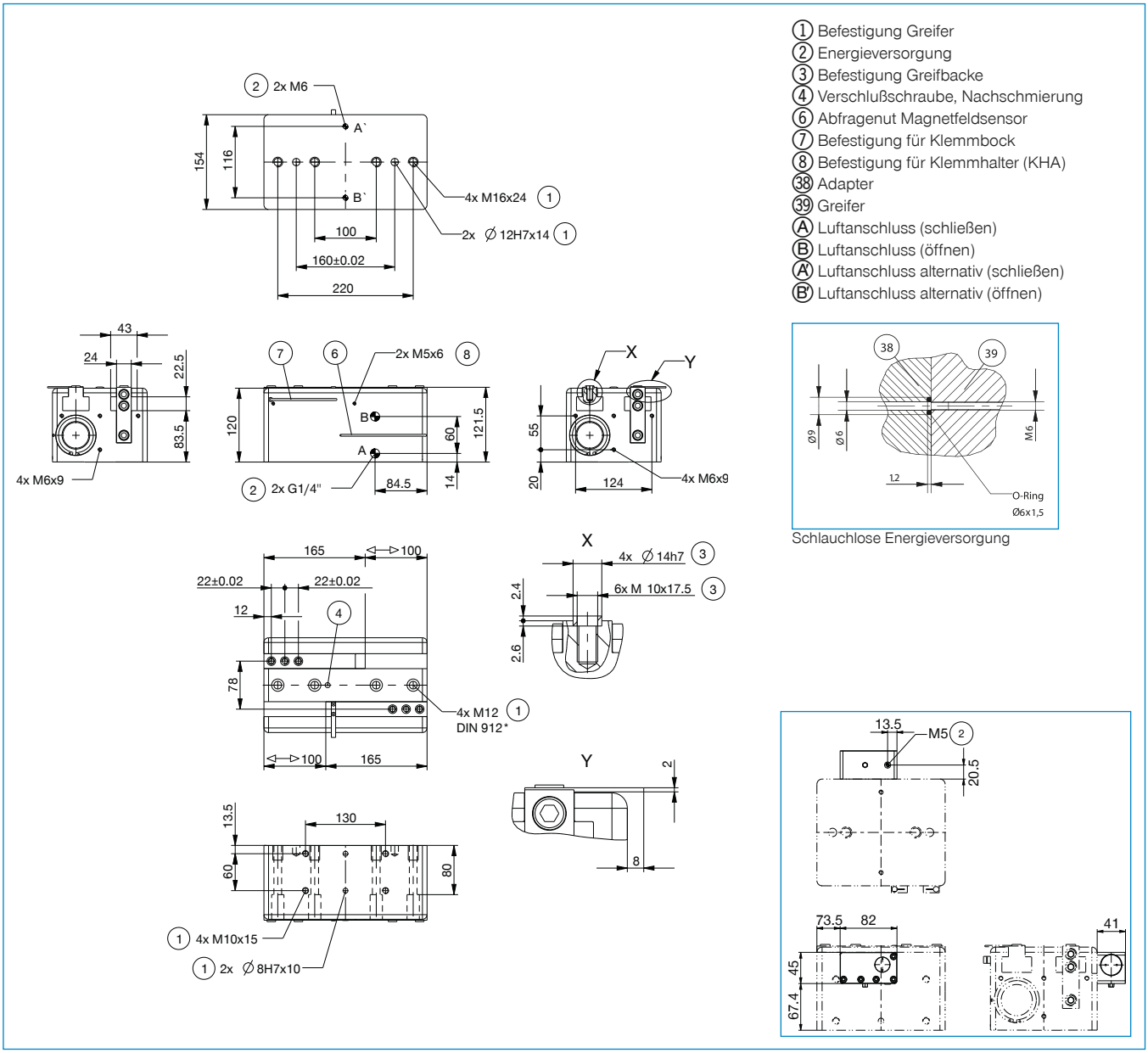

2-BACKEN-PARALLELGREIFER MIT GROSSEM HUB
BAUGRÖSSE GH64150

▶ PRODUKTSPEZIFIKATIONEN

▶ Greifkraftdiagramm

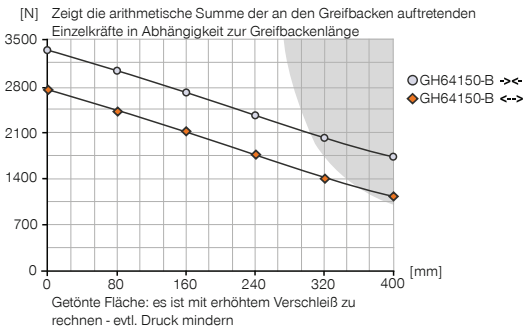

▶ Kräfte und Momente

Zeigt statische Kräfte und Momente, die zusätzlich zur Greifkraft wirken können.

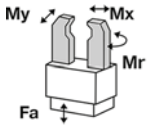

Mr [Nm]	350
Mx [Nm]	400
My [Nm]	300
Fa [N]	9000

▶ IM LIEFERUMFANG ENTHALTEN

2 [Stück]
Klemmbock
KB8-28

4 [Stück]
Zentrierhülse
DST42000

2 [Stück]
Schwenk-Drosselrückschlagventil
DRV1-4X8

▶ ZUBEHÖREMPFEHLUNG

ENERGIEVERSORGUNG

DSV1-8
Drucksicherungsventil

DSV1-8E
Drucksicherungsventil mit Schnellentlüftung

SENSORIK

KHA64150-B-8
Klemmhalter

NJ8-E2
Induktiver Näherungsschalter - Kabel 5 m

NJ8-E2S
Induktiver Näherungsschalter - Stecker M8

MFS01-K-KHC-P1-PNP
Magnetfeldsensor Winkel Kabel 5 m

SENSORIK

MFS01-S-KHC-P1-PNP
Magnetfeldsensor Winkel Kabel 0,3 m - Stecker M8

MFS02-K-KHC-P1-PNP
Magnetfeldsensor Gerade Kabel 5 m

MFS02-S-KHC-P1-PNP
Magnetfeldsensor Gerade Kabel 0,3 m - Stecker M8

ANSCHLÜSSE / SONSTIGES

KAG500
Steckverbinder Gerade Kabel 5 m - Buchse M8

KAW500
Steckverbinder Winkel Kabel 5 m - Buchse M8

	▶ Technische Daten	
Bestell-Nr.	**GH64150-B**	**GHK64150**
Hub pro Backe [mm]	150	150
Greifkraft beim Schließen [N]	3300	3300
Greifkraft beim Öffnen [N]	2780	2780
Schließzeit [s]	1	1
Öffnungszeit [s]	1	1
Wiederholgenauigkeit +/- [mm]	0,05	0,05
Betriebsdruck min. [bar]	3	3
Betriebsdruck max. [bar]	8	8
Nennbetriebsdruck [bar]	6	6
Betriebstemperatur min. [°C]	5	5
Betriebstemperatur max. [°C]	+80	+80
Zylindervolumen pro Zyklus [cm³]	1775	1775
Gewicht [kg]	18,3	19,4

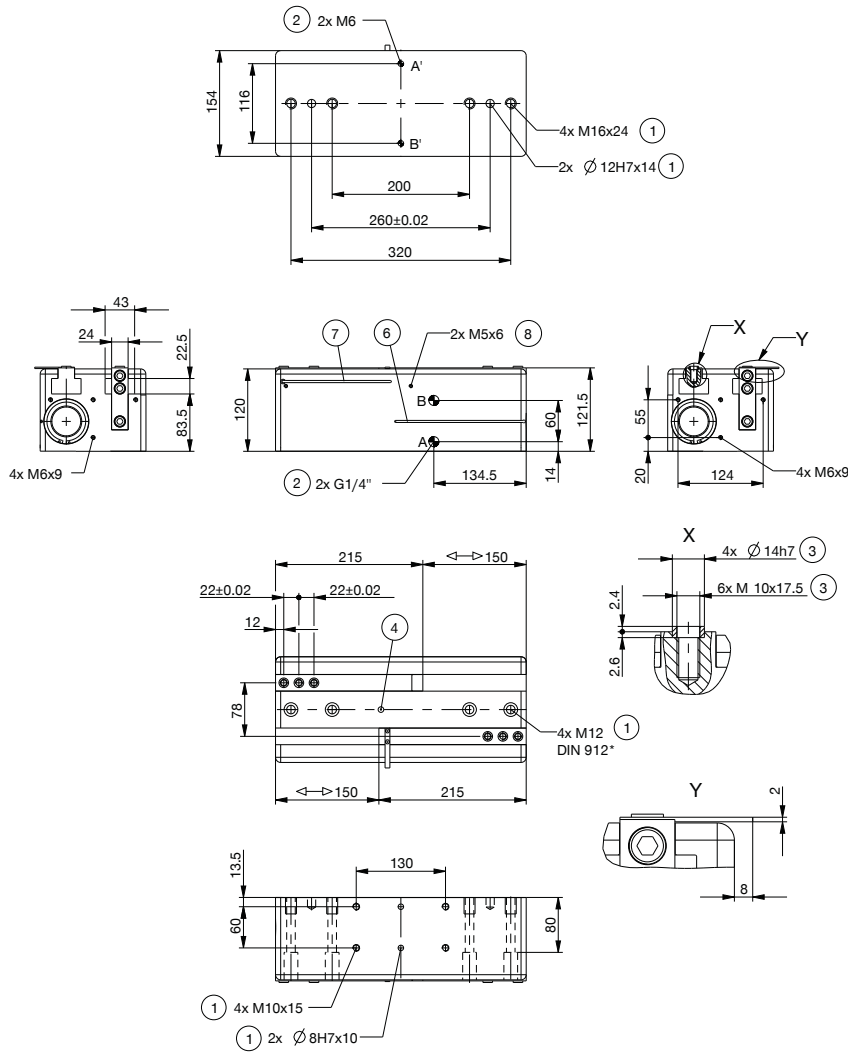

1 Befestigung Greifer
2 Energieversorgung
3 Befestigung Greifbacke
4 Verschlußschraube, Nachschmierung
6 Abfragenut Magnetfeldsensor
7 Befestigung für Klemmbock
8 Befestigung für Klemmhalter (KHA)
38 Adapter
39 Greifer
A Luftanschluss (schließen)
B Luftanschluss (öffnen)
A' Luftanschluss alternativ (schließen)
B' Luftanschluss alternativ (öffnen)

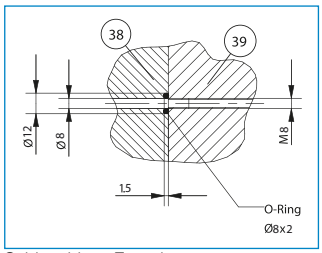

Schlauchlose Energieversorgung

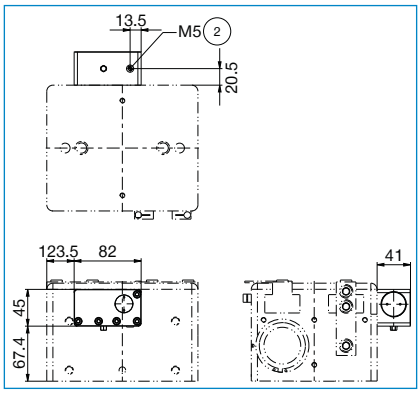

2-BACKEN-PARALLELGREIFER MIT GROSSEM HUB
BAUGRÖSSE GH64200

▶ PRODUKTSPEZIFIKATIONEN

▶ Greifkraftdiagramm

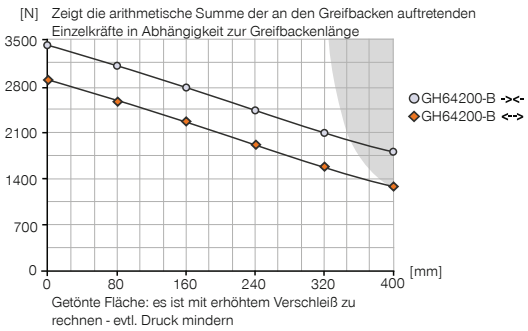

▶ Kräfte und Momente

Zeigt statische Kräfte und Momente, die zusätzlich zur Greifkraft wirken können.

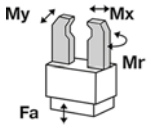

Mr [Nm]	400
Mx [Nm]	450
My [Nm]	350
Fa [N]	9000

▶ IM LIEFERUMFANG ENTHALTEN

2 [Stück]
Klemmbock
KB8-28

4 [Stück]
Zentrierhülse
DST42000

2 [Stück]
Schwenk-Drosselrückschlagventil
DRV1-4X8

▶ ZUBEHÖREMPFEHLUNG

ENERGIEVERSORGUNG

DSV1-8
Drucksicherungsventil

DSV1-8E
Drucksicherungsventil mit Schnellentlüftung

SENSORIK

KHA64200-B-8
Klemmhalter

NJ8-E2
Induktiver Näherungsschalter - Kabel 5 m

NJ8-E2S
Induktiver Näherungsschalter - Stecker M8

MFS01-K-KHC-P1-PNP
Magnetfeldsensor Winkel Kabel 5 m

SENSORIK

MFS01-S-KHC-P1-PNP
Magnetfeldsensor Winkel Kabel 0,3 m - Stecker M8

MFS02-K-KHC-P1-PNP
Magnetfeldsensor Gerade Kabel 5 m

MFS02-S-KHC-P1-PNP
Magnetfeldsensor Gerade Kabel 0,3 m - Stecker M8

ANSCHLÜSSE / SONSTIGES

KAG500
Steckverbinder Gerade Kabel 5 m - Buchse M8

KAW500
Steckverbinder Winkel Kabel 5 m - Buchse M8

	▶ Technische Daten	
Bestell-Nr.	**GH64200-B**	**GHK64200**
Hub pro Backe [mm]	200	200
Greifkraft beim Schließen [N]	3400	3400
Greifkraft beim Öffnen [N]	2900	2900
Schließzeit [s]	1,5	1,5
Öffnungszeit [s]	1,5	1,5
Wiederholgenauigkeit +/- [mm]	0,05	0,05
Betriebsdruck min. [bar]	3	3
Betriebsdruck max. [bar]	8	8
Nennbetriebsdruck [bar]	6	6
Betriebstemperatur min. [°C]	5	5
Betriebstemperatur max. [°C]	+80	+80
Zylindervolumen pro Zyklus [cm³]	2370	2370
Gewicht [kg]	22,7	23,8

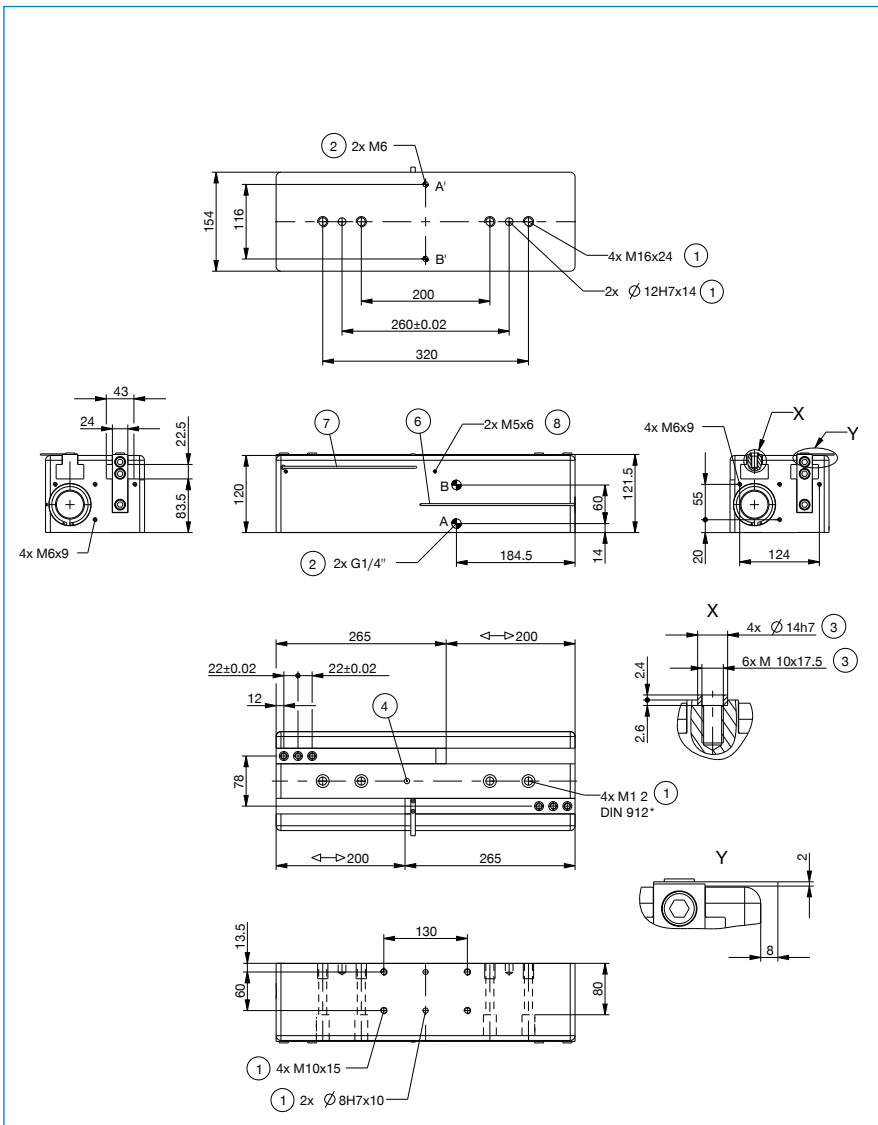

1 Befestigung Greifer
2 Energieversorgung
3 Befestigung Greifbacke
4 Verschlußschraube, Nachschmierung
6 Abfragenut Magnetfeldsensor
7 Befestigung für Klemmbock
8 Befestigung für Klemmhalter (KHA)
38 Adapter
39 Greifer
A Luftanschluss (schließen)
B Luftanschluss (öffnen)
A' Luftanschluss alternativ (schließen)
B' Luftanschluss alternativ (öffnen)

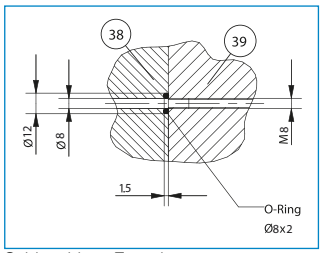
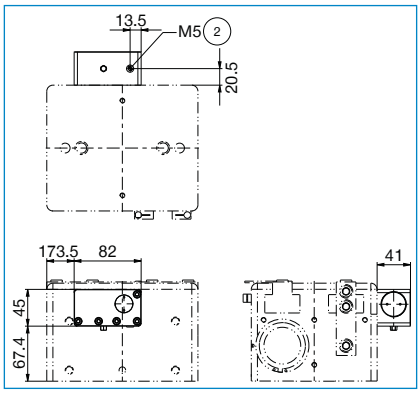
Schlauchlose Energieversorgung