2-BACKEN-PARALLELGREIFER
SERIE GP

▶ PRODUKTVORTEILE

„Der Dauerläufer“

▶ **Bewährte Technik**

Die seit mehr als 20 Jahren bewährte Zuverlässigkeit garantiert Ihnen eine störungsfreie Produktion

▶ **Sehr kurze Zykluszeiten**

Reibungsarme Rundführungen ermöglichen sehr kurze Zyklenzeiten und somit einen hohen Teileausstoß Ihrer Anlage

▶ **Störungsfreier Dauereinsatz**

Unsere kompromisslose Qualität „Made in Germany“ garantiert Ihnen bis zu 10 Mio. Zyklen ohne Wartung

▶ SERIENMERKMALE

Baugröße	Version	
GPXXX	-	S
Feder schließend C		●
Hohe Kraft S		●
10 Mio. wartungsfreie Zyklen (max.)	●	●
Induktiver Sensor	●	●
IP30	●	●

▶ NUTZEN IM DETAIL

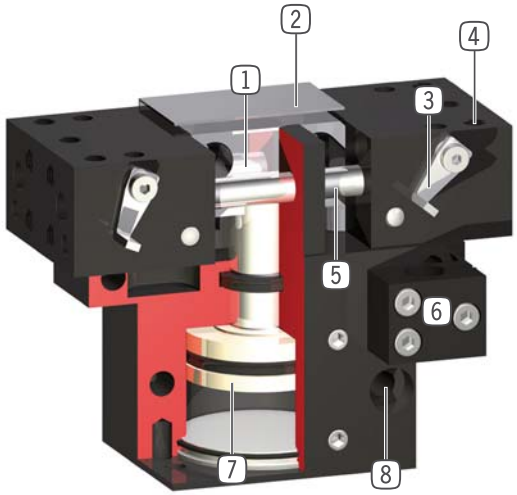

1 **Zwangsgeführtes Keilhakengetriebe**
- synchronisierte Bewegung der Greiferbacken
- hohe Kraftübertragung

2 **Abdeckblech**
- zum Schutz der Führung und der Mechanik (ab GP45)

3 **einstellbare Schaltnocke**
- zur Positionsabfrage

4 **Greiferbacke**
- Aufnahme der individuellen Greifbacke

5 **Rundführung**
- Aufnahme von Kräften und Momenten

6 **Klemmbock**
- Aufnahme für induktiven Näherungsschalter

7 **Antrieb**
- doppelwirkender Pneumatikzylinder

8 **Befestigung und Positionierung**
- alternativ an mehreren Seiten für eine individuelle Montage

▶ TECHNISCHE DATEN

Baugröße	Hub pro Backe [mm]	Greifkraft [N]	Gewicht [kg]	IP Klasse
GP12	3	4 - 8,4	0,033	IP30
GP19	4	26 - 36	0,081	IP30
GP30	5	76 - 94	0,15	IP30
GP45	5	118 - 190	0,255 - 0,3	IP30
GP75	10	220 - 275	0,45 - 0,5	IP30
GP100	8 - 13	450 - 5250	1,4	IP30

▶ WEITERE INFORMATIONEN ONLINE VERFÜGBAR

Alle Informationen auf einen Klick: www.zimmer-group.de. Finden Sie anhand der Bestell-Nr. Ihres gewünschten Produktes Daten, Zeichnungen, 3-D-Modelle und Betriebsanleitungen zu Ihrer Baugröße. Schnell, übersichtlich und immer aktuell.

2-BACKEN-PARALLELGREIFER
BAUGRÖSSE GP100

▶ PRODUKTSPEZIFIKATIONEN

▶ Greifkraftdiagramm

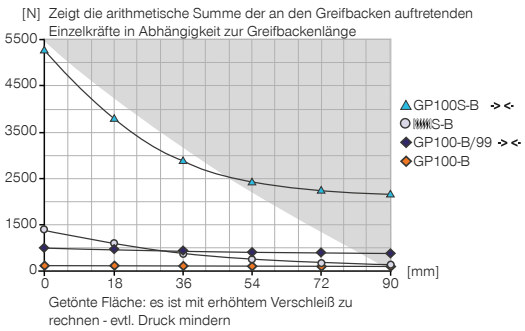

▶ Kräfte und Momente

Zeigt statische Kräfte und Momente, die zusätzlich zur Greifkraft wirken können.

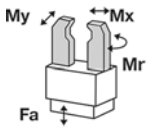

Mr [Nm]	10
Mx [Nm]	10
My [Nm]	10
Fa [N]	400

▶ IM LIEFERUMFANG ENTHALTEN

2 [Stück]
Klemmbock
KB8K

▶ ZUBEHÖREMPFEHLUNG

GREIFKOMPONENTEN

UB100
Universalbackensatz Aluminium

ENERGIEVERSORGUNG

GV1-8X8
Gerade-Verschraubung

WV1-8X8
Winkel-Schwenk-Verschraubung

DEV06
Schnellentlüftungsventil

SENSORIK

NJ8-E2
Induktiver Näherungsschalter - Kabel 5 m

NJ8-E2S
Induktiver Näherungsschalter - Stecker M8

ANSCHLÜSSE / SONSTIGES

KAG500
Steckverbinder Gerade Kabel 5 m - Buchse M8

ZE30H7X4
Zentrierscheibe
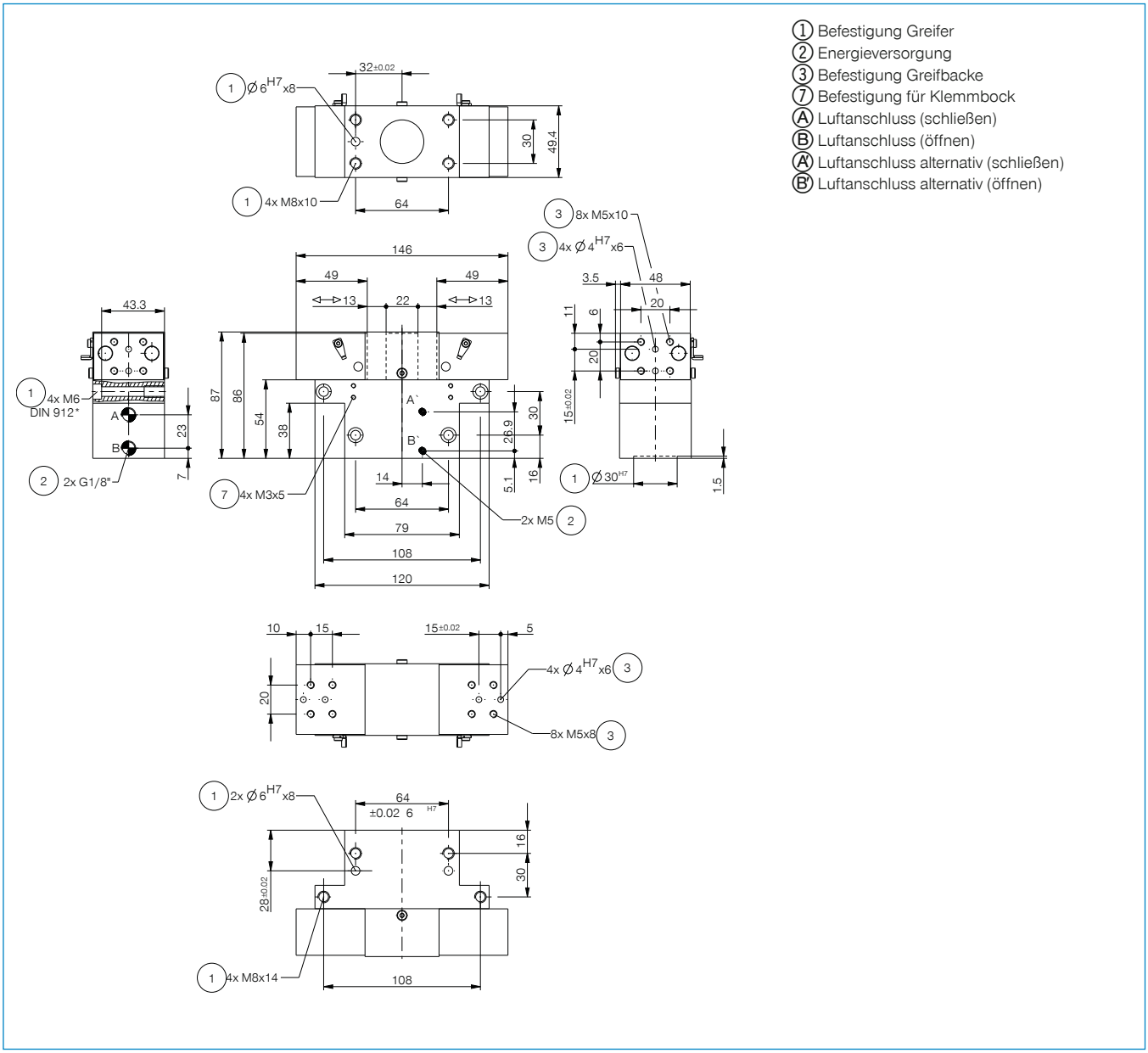
	▶ Technische Daten		
Bestell-Nr.	**GP100-B**	**GP100-B-99**	**GP100S-B**
Hub pro Backe [mm]	13	13	8
Greifkraft beim Schließen [N]	450	450	5250
Greifkraft beim Öffnen [N]		450	
Durch Feder abgesicherte Greifkraft min. [N]	70		250
Schließzeit [s]	0,05	0,04	0,05
Öffnungszeit [s]	0,05	0,04	0,05
Wiederholgenauigkeit +/- [mm]	0,05	0,05	0,05
Betriebsdruck min. [bar]	5	4	5
Betriebsdruck max. [bar]	8	8	8
Nennbetriebsdruck [bar]	6	6	6
Betriebstemperatur min. [°C]	5	5	5
Betriebstemperatur max. [°C]	+80	+80	+80
Zylindervolumen pro Zyklus [cm³]	30	30	30
Gewicht [kg]	1,4	1,4	1,4