2-BACKEN-PARALLELGREIFER
SERIE GP200

▶ PRODUKTVORTEILE

„Der Variable“

▶ Stufenlose Hubeinstellung

Durch eine Einstellschraube können Sie den Hub individuell an Ihre Anwendung anpassen

▶ Bewährte Technik

Die seit mehr als 20 Jahren bewährte Zuverlässigkeit garantiert Ihnen eine störungsfreie Produktion

▶ Schmutzgeschützt

Durch Abstreifer an den Führungen können Sie den Greifer selbst bei rauen Umgebungsbedingungen sicher einsetzen

▶ SERIENMERKMALE

Baugröße	Version			
GP2XX	-	-99	S	S-99
Feder schließend C	●		●	
Hohe Kraft S			●	●
10 Mio. wartungsfreie Zyklen (max.)	●	●	●	●
Induktiver Sensor	●	●	●	●
Magnetfeldsensor	●	●	●	●
Sperrluft	●	●	●	●
IP40	●	●	●	●

▶ NUTZEN IM DETAIL

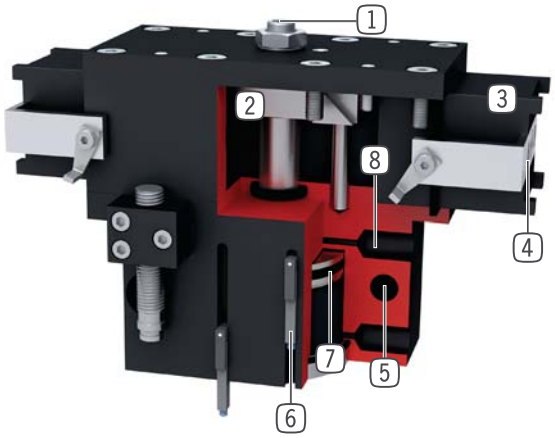

1 **Hubeinstellung**
- Öffnungshub stufenlos einstellbar
- Einstellschraube im Lieferumfang enthalten

2 **Zwangsgeführtes Keilhakengetriebe**
- synchronisierte Bewegung der Greiferbacken
- hohe Kraftübertragung

3 **Vierkantführung**
- Hohe Kräfte- und Momentenaufnahme

4 **Greiferbacke**
- Aufnahme der individuellen Greifbacke

5 **Befestigung und Positionierung**
- alternativ an mehreren Seiten für eine individuelle Montage

6 **Abfragenut**
- Befestigung und Positionierung der Magnetfeldsensoren

7 **Antrieb**
- doppelwirkender Pneumatikzylinder

8 **Energiezuführung**
- von mehreren Seiten möglich

▶ TECHNISCHE DATEN

Baugröße	Hub pro Backe [mm]	Greifkraft [N]	Gewicht [kg]	IP Klasse
GP224	6 - 12	170 - 335	0,33	IP40
GP240	8 - 20	510 - 1290	1,2	IP40
GP260	10 - 30	800 - 2480	2,9	IP40
GP280	15 - 40	1690 - 4500	8,3	IP40

▶ WEITERE INFORMATIONEN ONLINE VERFÜGBAR

Alle Informationen auf einen Klick: www.zimmer-group.de. Finden Sie anhand der Bestell-Nr. Ihres gewünschten Produktes Daten, Zeichnungen, 3-D-Modelle und Betriebsanleitungen zu Ihrer Baugröße. Schnell, übersichtlich und immer aktuell.

2-BACKEN-PARALLELGREIFER
BAUGRÖSSE GP240

▶ PRODUKTSPEZIFIKATIONEN

▶ Greifkraftdiagramm

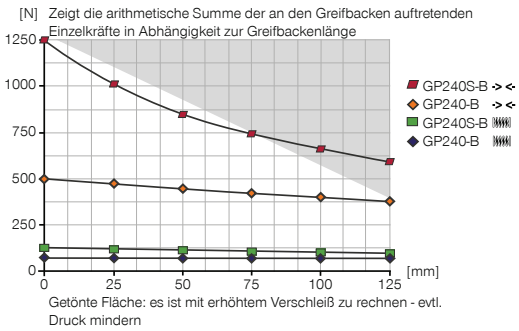

Getönte Fläche: es ist mit erhöhtem Verschleiß zu rechnen - evtl. Druck mindern

▶ Kräfte und Momente

Zeigt statische Kräfte und Momente, die zusätzlich zur Greifkraft wirken können.

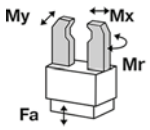

Mr [Nm]	15
Mx [Nm]	30
My [Nm]	15
Fa [N]	400

▶ IM LIEFERUMFANG ENTHALTEN

2 [Stück]
Klemmbock
KB8K

▶ ZUBEHÖREMPFEHLUNG

ENERGIEVERSORGUNG

GVM5
Gerade-Verschraubung

WVM5
Winkel-Schwenk-Verschraubung

DEV04
Schnellentlüftungsventil

DSV1-8
Drucksicherungsventil

DSV1-8E
Drucksicherungsventil mit Schnellentlüftung

SENSORIK

NJ8-E2S
Induktiver Näherungsschalter - Stecker M8

SENSORIK

MFS01-S-KHC-P1-PNP
Magnetfeldsensor Winkel Kabel 0,3 m - Stecker M8

MFS02-S-KHC-P1-PNP
Magnetfeldsensor Gerade Kabel 0,3 m - Stecker M8

MFS01-S-KHC-P2-PNP
2-Punkt-Sensor Kabel 0,3 m - Stecker M8

MFS02-S-KHC-P2-PNP
2-Punkt-Sensor Kabel 0,3 m - Stecker M8

ANSCHLÜSSE / SONSTIGES

KAG500
Steckverbinder Gerade Kabel 5 m - Buchse M8

ZE30H7X4
Zentrierscheibe

▶ Technische Daten

Bestell-Nr.	GP240-B	GP240-B-99	GP240S-B	GP240S-B-99
Hub pro Backe [mm]	20	20	8	8
Greifkraft beim Schließen [N]	510	435	1290	1105
Greifkraft beim Öffnen [N]		435		1105
Durch Feder abgesicherte Greifkraft min. [N]	75		185	
Schließzeit [s]	0,1	0,08	0,1	0,08
Öffnungszeit [s]	0,1	0,08	0,1	0,08
Wiederholgenauigkeit +/- [mm]	0,05	0,05	0,05	0,05
Betriebsdruck min. [bar]	5	3	5	3
Betriebsdruck max. [bar]	8	8	8	8
Nennbetriebsdruck [bar]	6	6	6	6
Betriebstemperatur min. [°C]	5	5	5	5
Betriebstemperatur max. [°C]	+80	+80	+80	+80
Zylindervolumen pro Zyklus [cm³]	49	49	49	49
Gewicht [kg]	1,2	1,2	1,2	1,2

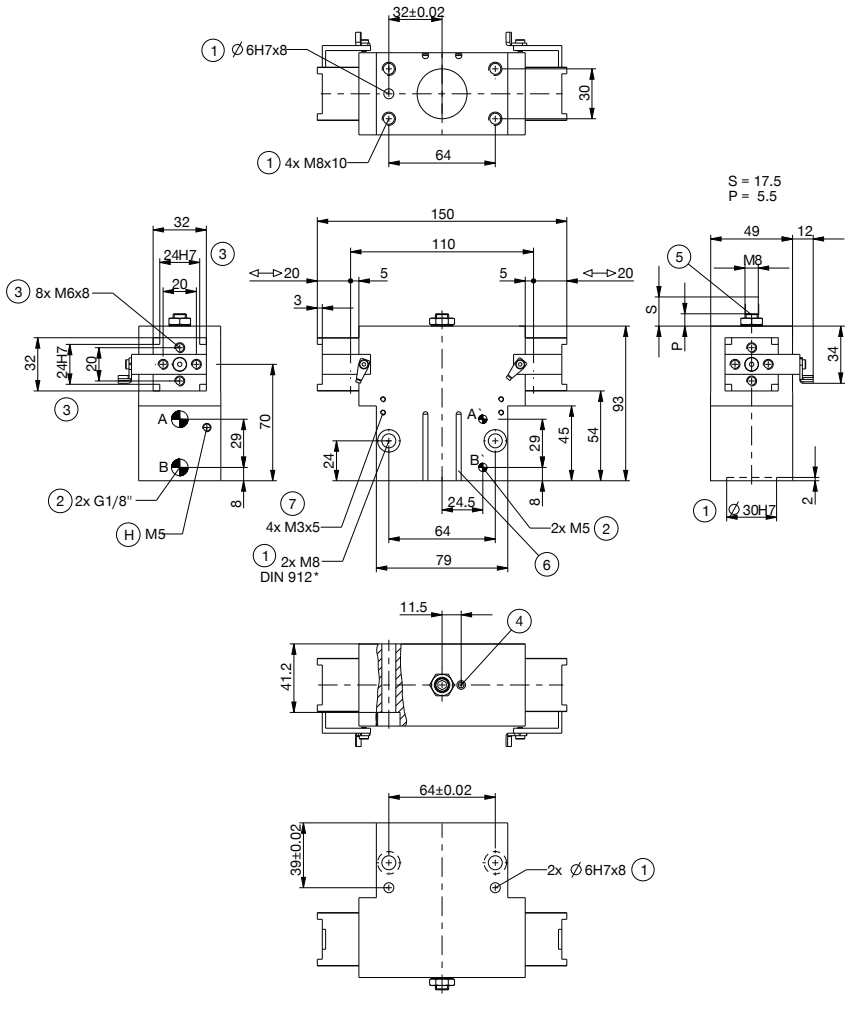
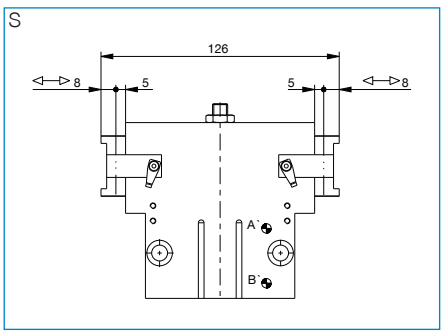
1 Befestigung Greifer
2 Energieversorgung
3 Befestigung Greifbacke
4 Verschlußschraube, Nachschmierung
5 Hubeinstellschraube
6 Abfragenut Magnetfeldsensor
7 Befestigung für Klemmbock
A Luftanschluss (schließen)
B Luftanschluss (öffnen)
A' Luftanschluss alternativ (schließen)
B' Luftanschluss alternativ (öffnen)
H Backen Be- und Entlüftung nicht verschließen