2-BACKEN-PARALLELGREIFER
SERIE GP200

▶ PRODUKTVORTEILE

„Der Variable“

▶ **Stufenlose Hubeinstellung**

Durch eine Einstellschraube können Sie den Hub individuell an Ihre Anwendung anpassen

▶ **Bewährte Technik**

Die seit mehr als 20 Jahren bewährte Zuverlässigkeit garantiert Ihnen eine störungsfreie Produktion

▶ **Schmutzgeschützt**

Durch Abstreifer an den Führungen können Sie den Greifer selbst bei rauen Umgebungsbedingungen sicher einsetzen

▶ SERIENMERKMALE

Baugröße	Version			
GP2XX	-	-99	S	S-99
Feder schließend C	●		●	
Hohe Kraft S			●	●
10 Mio. wartungsfreie Zyklen (max.)	●	●	●	●
Induktiver Sensor	●	●	●	●
Magnetfeldsensor	●	●	●	●
Sperrluft	●	●	●	●
IP40	●	●	●	●

▶ NUTZEN IM DETAIL

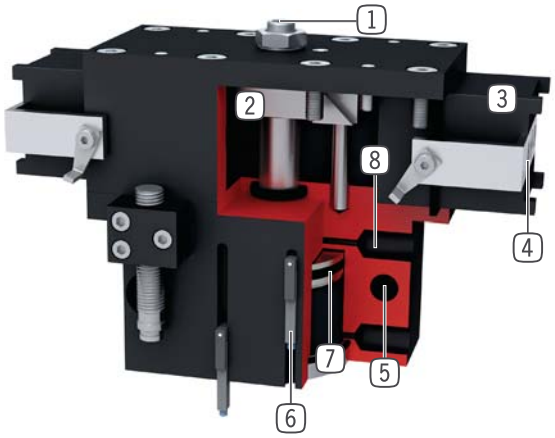

1 **Hubeinstellung**
- Öffnungshub stufenlos einstellbar
- Einstellschraube im Lieferumfang enthalten

2 **Zwangsgeführtes Keilhakengetriebe**
- synchronisierte Bewegung der Greiferbacken
- hohe Kraftübertragung

3 **Vierkantführung**
- Hohe Kräfte- und Momentenaufnahme

4 **Greiferbacke**
- Aufnahme der individuellen Greifbacke

5 **Befestigung und Positionierung**
- alternativ an mehreren Seiten für eine individuelle Montage

6 **Abfragenut**
- Befestigung und Positionierung der Magnetfeldsensoren

7 **Antrieb**
- doppelwirkender Pneumatikzylinder

8 **Energiezuführung**
- von mehreren Seiten möglich

▶ TECHNISCHE DATEN

Baugröße	Hub pro Backe [mm]	Greifkraft [N]	Gewicht [kg]	IP Klasse
GP224	6 - 12	170 - 335	0,33	IP40
GP240	8 - 20	510 - 1290	1,2	IP40
GP260	10 - 30	800 - 2480	2,9	IP40
GP280	15 - 40	1690 - 4500	8,3	IP40

▶ WEITERE INFORMATIONEN ONLINE VERFÜGBAR

Alle Informationen auf einen Klick: www.zimmer-group.de. Finden Sie anhand der Bestell-Nr. Ihres gewünschten Produktes Daten, Zeichnungen, 3-D-Modelle und Betriebsanleitungen zu Ihrer Baugröße. Schnell, übersichtlich und immer aktuell.

2-BACKEN-PARALLELGREIFER
BAUGRÖSSE GP260

▶ PRODUKTSPEZIFIKATIONEN

▶ Greifkraftdiagramm

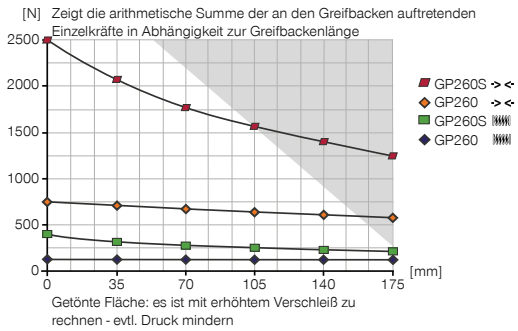

▶ Kräfte und Momente

Zeigt statische Kräfte und Momente, die zusätzlich zur Greifkraft wirken können.

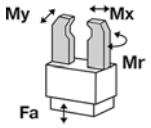

Mr [Nm]	25
Mx [Nm]	45
My [Nm]	25
Fa [N]	600

▶ IM LIEFERUMFANG ENTHALTEN

2 [Stück]
Klemmbock
KB8K

▶ ZUBEHÖREMPFEHLUNG

ENERGIEVERSORGUNG

GV1-8X8
Gerade-Verschraubung

WV1-8X8
Winkel-Schwenk-Verschraubung

DEV08
Schnellentlüftungsventil

DSV1-8
Drucksicherungsventil

DSV1-8E
Drucksicherungsventil mit Schnellentlüftung

SENSORIK

NJ8-E2S
Induktiver Näherungsschalter - Stecker M8

SENSORIK

MFS01-S-KHC-P1-PNP
Magnetfeldsensor Winkel Kabel 0,3 m - Stecker M8

MFS02-S-KHC-P1-PNP
Magnetfeldsensor Gerade Kabel 0,3 m - Stecker M8

MFS01-S-KHC-P2-PNP
2-Punkt-Sensor Kabel 0,3 m - Stecker M8

MFS02-S-KHC-P2-PNP
2-Punkt-Sensor Kabel 0,3 m - Stecker M8

ANSCHLÜSSE / SONSTIGES

KAG500
Steckverbinder Gerade Kabel 5 m - Buchse M8

ZE40H7X6
Zentrierscheibe

	▶ Technische Daten			
Bestell-Nr.	**GP260**	**GP260-99**	**GP260S**	**GP260S-99**
Hub pro Backe [mm]	30	30	10	10
Greifkraft beim Schließen [N]	800	665	2480	2120
Greifkraft beim Öffnen [N]		665		2120
Durch Feder abgesicherte Greifkraft min. [N]	135		360	
Schließzeit [s]	0,15	0,1	0,15	0,1
Öffnungszeit [s]	0,15	0,1	0,15	0,1
Wiederholgenauigkeit +/- [mm]	0,05	0,05	0,05	0,05
Betriebsdruck min. [bar]	5	3	5	3
Betriebsdruck max. [bar]	8	8	8	8
Nennbetriebsdruck [bar]	6	6	6	6
Betriebstemperatur min. [°C]	5	5	5	5
Betriebstemperatur max. [°C]	+80	+80	+80	+80
Zylindervolumen pro Zyklus [cm³]	115	115	115	115
Gewicht [kg]	2,9	2,9	2,9	2,9

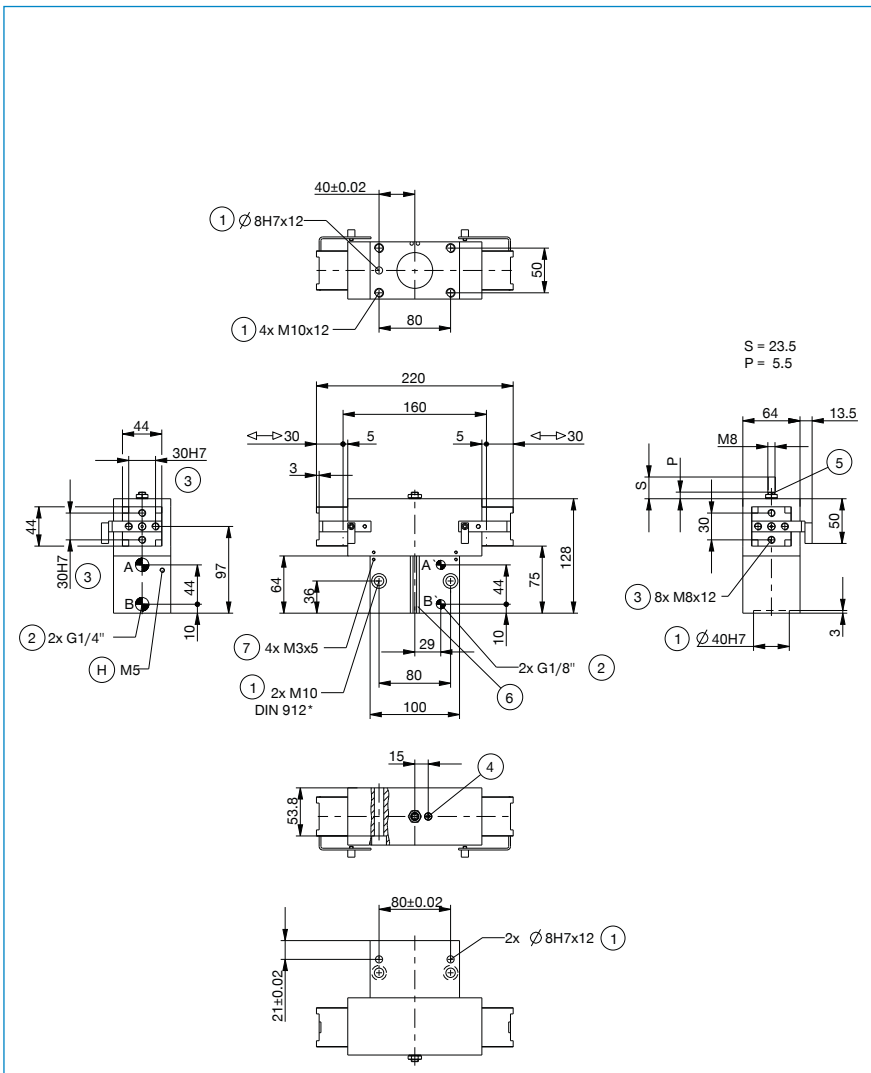

1. Befestigung Greifer
2. Energieversorgung
3. Befestigung Greifbacke
4. Verschlußschraube, Nachschmierung
5. Hubeinstellschraube
6. Abfragenut Magnetfeldsensor
7. Befestigung für Klemmbock
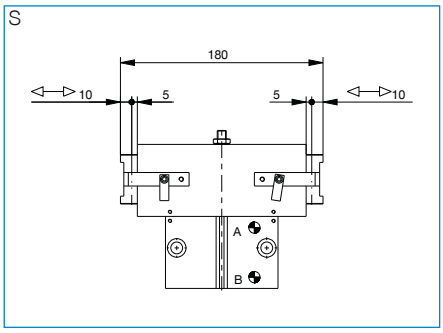
A Luftanschluss (schließen)
B Luftanschluss (öffnen)
A' Luftanschluss alternativ (schließen)
B' Luftanschluss alternativ (öffnen)
H Backen Be- und Entlüftung nicht verschließen