ACHSAUSGLEICHE
BAUGRÖSSE FGR1040

▶ PRODUKTSPEZIFIKATIONEN

▶ Kräfte und Momente

Zeigt die Kräfte und Momente die auf die Fügehilfe wirken können.

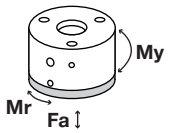

Mr [Nm]	5
My [Nm]	10
Fa [N]	1000

▶ IM LIEFERUMFANG ENTHALTEN

Zylinderschraube mit Innensechskant
C7984060129

▶ ZUBEHÖREMPFEHLUNG

Gerade-Verschraubung
GV1-8X6

Winkel-Schwenk-Verschraubung
WV1-8X6

	▶ Technische Daten*
Bestell-Nr.	**FGR1040**
Anschlussflansch nach EN ISO 9409-1	TK40
Empfohlenes Handlingsgewicht [kg]* *	10
Auslenkung horizontal +/- [mm]	2
Verdrehwinkel max. [°]	12
Haltekraft zentriert [N]	120
Haltekraft dezentriert [N]	50
Betriebsdruck max. [bar]	8
Betriebstemperatur min. [°C]	5
Betriebstemperatur max. [°C]	+80
Gewicht [kg]	0,9

*Alle Werte gemessen bei 6 bar

* *bei zentrischem Anbau

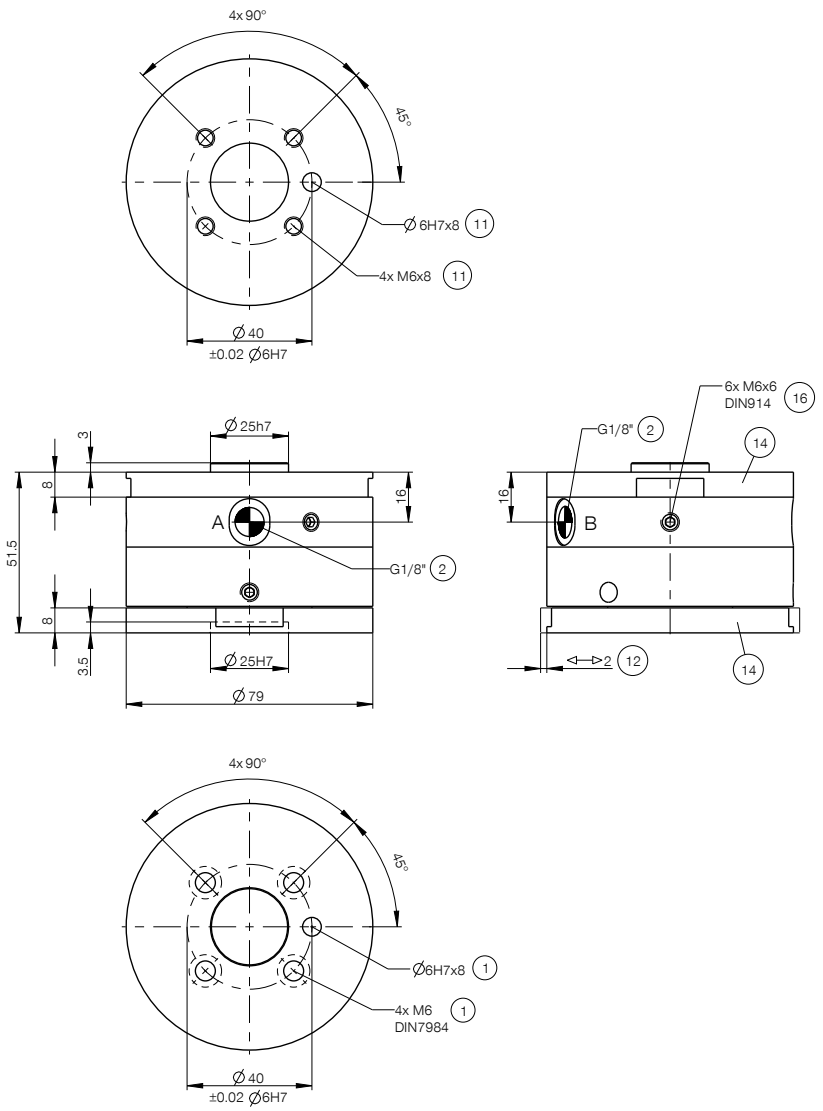

(1) Befestigung (Roboterseitig)
(2) Energieversorgung
(11) Befestigung Werkzeugseitig
(12) Positionsausgleich
(14) Adapterplatte
(16) Befestigung Adapterplatte
(A) Luftanschluss (exzentrisches Klemmen)
(B) Luftanschluss (zentrieren)