AUSGLEICHSELEMENTE
SERIE FS / SA

▶ SERIE FS - AUSGLEICHSELEMENTE

▶ **Besonderheiten**

Federstößel mit Dämpfungsfeder

Hochfeste Stößelstange

Sanftes ausgleichen von Höhendifferenzen

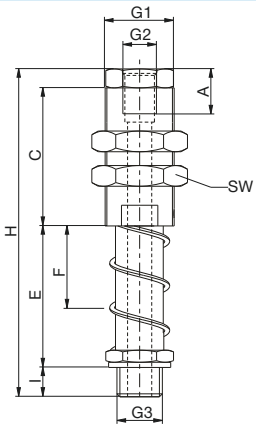

▶ **Technische Daten**

Bestell-Nr.	FS14A-25	FS18A-15
G1	M20x1,5	M16x1
G2	G1/8"	G1/8"
G3	G1/4"	G1/8"
Maß A [mm]	13	8
Maß C [mm]	40	30
Maß E [mm]	40,5	29,5
Maß F [mm]	25	15
Maß H [mm]	86	73,5
Maß I [mm]	8,5	6,5
SW [mm]	24	22

▶ SERIE FSV - AUSGLEICHSELEMENTE - VERDREHGESICHERT

▶ **Besonderheiten**

Federstößel mit Dämpfungsfeder

Hochfeste Stößelstange

Sanftes ausgleichen von Höhendifferenzen

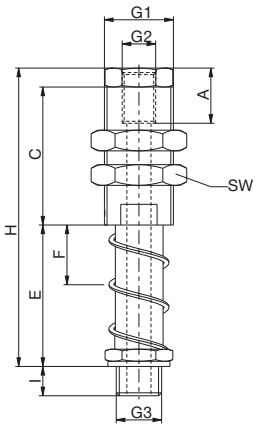

▶ **Technische Daten**

Bestell-Nr.	FS14A-25V	FS18A-15V
G1	M20x1,5	M16x1
G2	G1/8"	G1/8"
G3	G1/4"	G1/8"
Maß A [mm]	13	8
Maß C [mm]	40	30
Maß E [mm]	40,5	28,5
Maß F [mm]	25	15
Maß H [mm]	86	73,5
Maß I [mm]	8,5	6,5
SW [mm]	24	22

▶ SERIE SAG - AUSGLEICHSELEMENTE

▶ Besonderheiten

Allseitig gelenkige Aufnahme

Gummi- / Metallverbindung als Gelenk

Hochbelastbare Materialverbindung

Automatische Rückstellung in die neutrale Ausgangslage

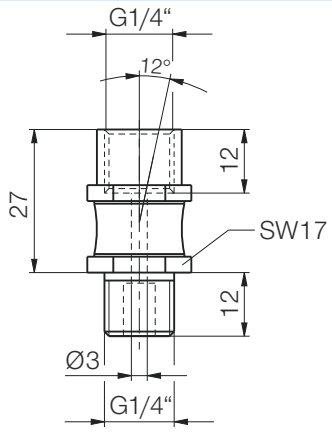

▶ **Technische Daten**

Bestell-Nr.	SAG14AI
Befestigungsgewinde	G1/4"
Ausgleichshub max. [°]	12
SW [mm]	17

▶ SERIE SAK - AUSGLEICHSELEMENTE

▶ Besonderheiten

Allseitig gelenkige Aufnahme von Sauggreifern und Saugplatten

Hochbelastbares, vakuumdichtes Kugelgelenk

Tiefer Drehpunkt des Sauggreifers

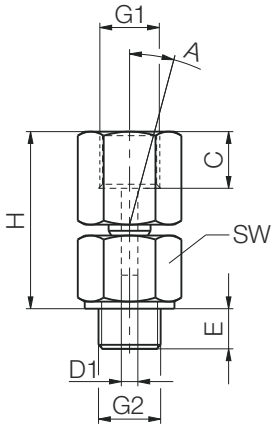

▶ **Technische Daten**

Bestell-Nr.	SAK14AI	SAK18AI
Ausgleichshub max. [°]	15	15
G1	G1/4"	G1/8"
G2	G1/4"	G1/8"
Maß C [mm]	12	8,5
Maß D1 [mm]	3,5	2
Maß E [mm]	10	7
Maß H [mm]	37,5	26,5
SW [mm]	19	14