# Bandbunker | BB

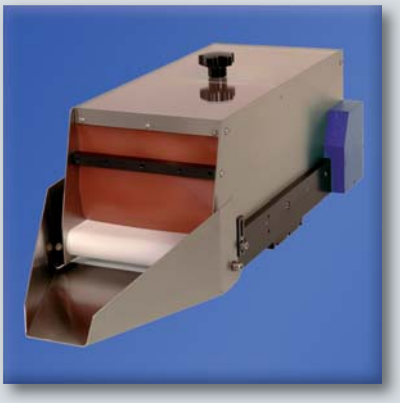

ASP Bandbunker gewährleisten eine bedarfsgerechte Werkstückbeschickung der Sortiereinrichtung. Das langsamlaufende Bunkerband dosiert schonend und geräuscharm und eignet sich speziell für die Zubringung von leichten Kleinteilen. Durch die Art der Teilebevorratung ergeben sich für den Anwender nicht nur verlängerte manuelle Nachfüllzyklen, sondern auch minimale Zirkulationsdauer, größtmögliche Teileschonung und zügiges Sortieren.

- Bunker und Schütte aus Edelstahl
- schonende, geräuscharme Dosierung
- Gurtmaterial lebensmittelecht
- Antrieb im Gehäuse inkludiert

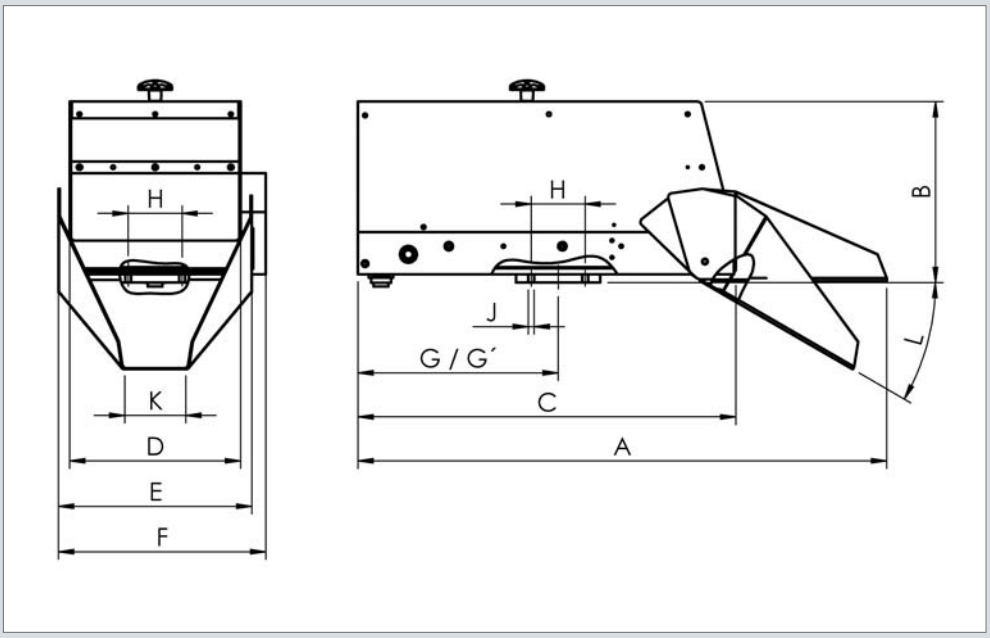


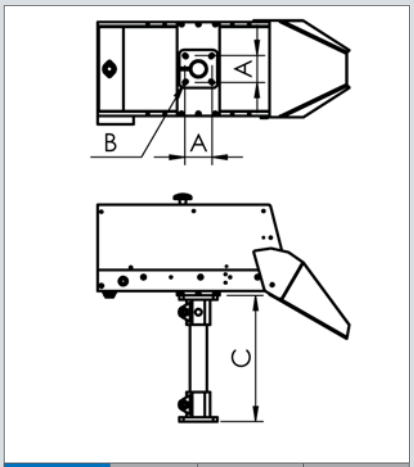


| Typ | A | B | C |
|---|---|---|---|
| TSBB-01-B | 64 | Ø 8,5 | min. 150 |
| TSBB-02-B | 64 | Ø 8,5 | min. 150 |
| TSBB-05-C | 64 | Ø 8,5 | min. 150 |
| TSBB-10-C | 64 | Ø 8,5 | min. 150 |
| TSBB-20-C | 74 | Ø 10,5 | min. 180 |
| TSBB-30-C | 74 | Ø 10,5 | min. 180 |
| TSBB-50-C | 74 | Ø 10,5 | min. 180 |

## Technische Daten

| Typ | Füllvolumen | max. Füllgewicht | Bunker Werkstoff | Bandgeschwindigkeit Standard | max. Stromaufnahme bei 230V / 50Hz | Schutzart |
|---|---|---|---|---|---|---|
| BB-01-B | 1,0 Liter | 5 kg | V2A gebürstet | 0,1 m/min. | 5 VA | IP50 |
| BB-02-B | 2,0 Liter | 5 kg | V2A gebürstet | 0,1 m/min. | 5 VA | IP50 |
| BB-05-C | 4,6 Liter | 35 kg | V2A gebürstet | 0,1 \| 0,6 m/min. | 7,2 VA | IP50 |
| BB-10-C | 10,0 Liter | 35 kg | V2A gebürstet | 0,1 \| 0,6 m/min. | 7,2 VA | IP50 |
| BB-20-C | 20,0 Liter | 35 kg | V2A gebürstet | 0,1 \| 0,6 m/min. | 7,2 VA | IP50 |
| BB-30-C | 30,0 Liter | 35 kg | V2A gebürstet | 0,1 \| 0,6 m/min. | 7,2 VA | IP50 |
| BB-50-C | 50,0 Liter | 35 kg | V2A gebürstet | 0,1 \| 0,6 m/min. | 7,2 VA | IP50 |

## Abmessungen

alle Maße in mm

| Typ | A | B | C | D | E | F | G/G‘ (im Raster 40 mm) | H | J | K | L |
|---|---|---|---|---|---|---|---|---|---|---|---|
| BB-01-B | 410 | 141,5 | 291,5 | 103 | 128 | 145,5 | 149,5 / - | 64 | M8 | 80 | max. 45° |
| BB-02-B | 410 | 181,5 | 291,5 | 103 | 128 | 145,5 | 149,5 / - | 64 | M8 | 80 | max. 45° |
| BB-05-C | 526,5 | 173 | 409,5 | 153 | 177 | 194,5 | 219 / 179-299 | 64 | M8 | 80 | max. 45° |
| BB-10-C | 628,5 | 215 | 447,0 | 203 | 229,5 | 246,5 | 238 / 158-318 | 64 | M8 | 73 | max. 45° |
| BB-20-C | 746 | 308 | 564,5 | 203 | 229,5 | 246,5 | 278 / 158-438 | 74 | M10/M8 | 73 | max. 45° |
| BB-30-C | 748 | 308 | 564,5 | 303 | 329,5 | 346,5 | 278 / 158-438 | 74 | M10/M8 | 173 | max. 45° |
| BB-50-C | 898 | 350 | 714,5 | 303 | 329,5 | 346,5 | 372 / 172-572 | 74 | M10/M8 | 173 | max. 45° |