DREHVERTEILER
BAUGRÖSSE DVR80

▶ PRODUKTSPEZIFIKATIONEN

▶ **Kräfte und Momente**

Zeigt statische Kräfte und Momente, die auf den Drehverteiler wirken können.

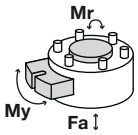

Mr [Nm]	300
My [Nm]	300
Fa [N]	1500

▶ IM LIEFERUMFANG ENTHALTEN

Zylinderschraube mit Innensechskant

C7984080169

O-Ring

COR0030100

▶ ZUBEHÖREMPFEHLUNG

Gerade-Verschraubung

GVM5

Winkel-Schwenk-Verschraubung

WVM5

	► Technische Daten
Bestell-Nr.	**DVR80I6**
Anschlussflansch nach EN ISO 9409-1	TK 80
Empfohlenes Handlingsgewicht [kg]	50
Energieübertragung pneumatisch [Anzahl]*	6
Energieübertragung elektrisch	6-polig
Stromstärke max. [A]	6
Spannung max. [V]	250
Maximale Beschleunigung [m/s²]	22
Maximale Drehzahl [1/min.]	120
Maximale Drehzahl [°/s]	720
Rundlauf +/- [mm]	0,03
Planlauf +/- [mm]	0,03
Dauerdrehmoment [Nm]	2
Losdrehmoment [Nm]	3
Betriebsdruck max. [bar]	10
Betriebstemperatur [°C]	5 ... +80
Massenträgheitsmoment [kg/cm²]	27
Schutzart nach IEC 60529	IP64
Gewicht [kg]	2

*Vakuum möglich

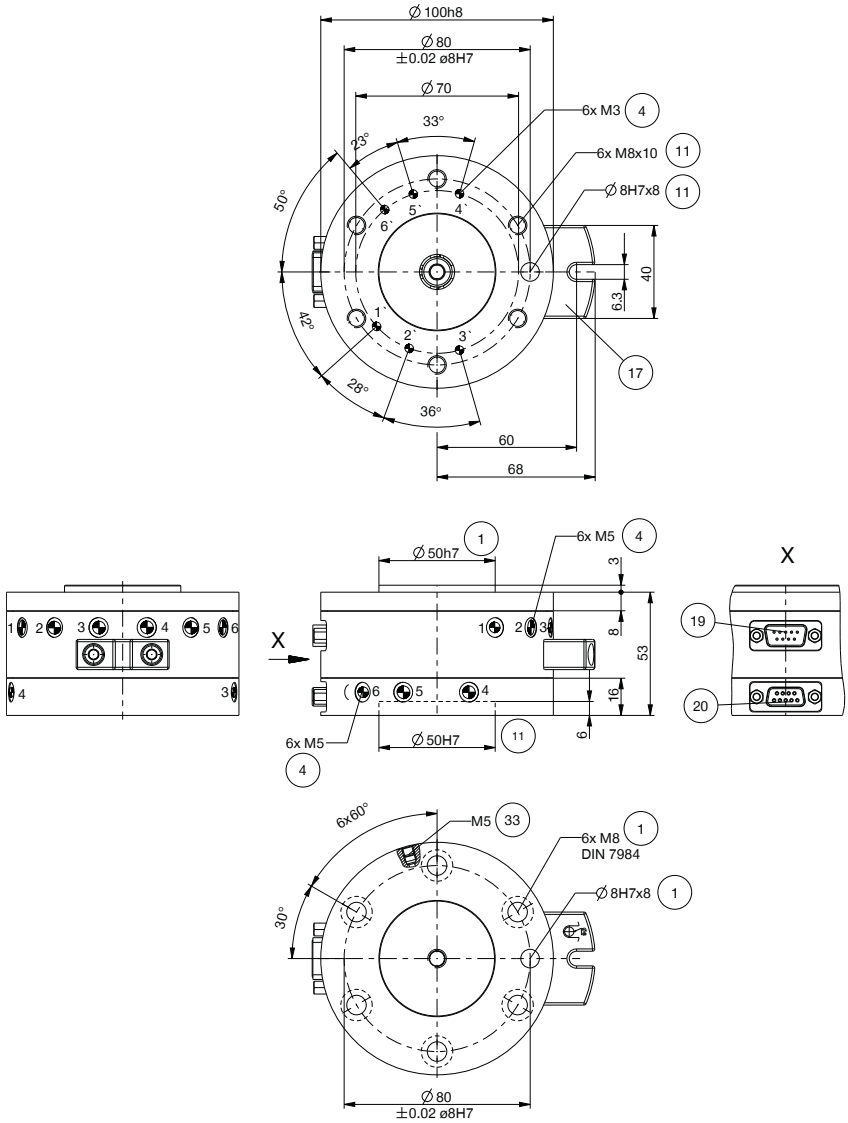

① Befestigung (Roboterseitig)
④ Integrierte Luftdurchführung
⑪ Befestigung Werkzeugseitig
⑰ Drehmomentabstützung
⑲ Energieübertragung elektrisch roboterseitig
⑳ Energieübertragung elektrisch werkzeugseitig
㉝ Sperrluftanschlussmöglichkeit
㊳ Werkzeugwechsler
㊴ Adapter

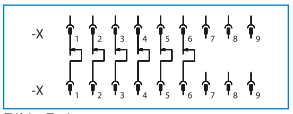

PIN - Belegung

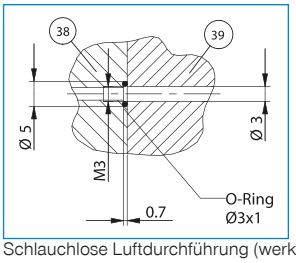

Schlauchlose Luftdurchführung (werkzeugseitig)