FLACHSCHWENKEINHEITEN
SERIE DES

▶ PRODUKTVORTEILE

„Die Indviduelle“

▶ **Hier entscheiden Sie selbst!**

Ob Standardmotor oder Motoren anderer Hersteller - Sie entscheiden, was mit Ihrem System am besten harmoniert

▶ **Medienübertragung integriert**

Mit dem Medienübertrager D1 sind Kabelbruch und nicht definierte Störkonturen durch die Versorgungsleitungen kein Thema mehr

▶ **Frei positionierbar**

Egal ob Drehen, Heben oder Takten: Die Einheit ist universell einsetzbar und kann individuell auf Ihre Anwendung abgestimmt werden

▶ NUTZEN IM DETAIL

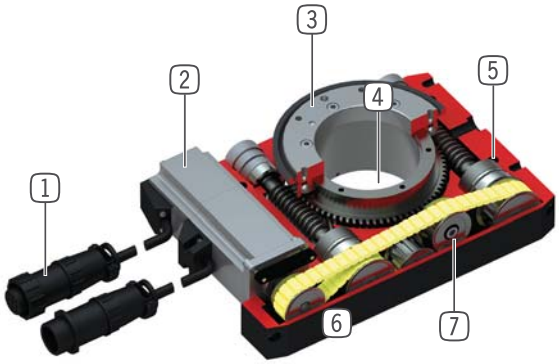

1 **Energiezuführung**
- Motorkabel mit Buchse
- Geberkabel mit Steckeranschluss

2 **Antrieb**
- AC-Servomotor

3 **Aufnahmeflansch**
- zur Anbindung an applikationsspezifische Adapterplatte (kundenseitig zu fertigen)
- einfache Werkzeuganbindung

4 **Mittenbohrung**
- zur Kabeldurchführung

5 **Befestigung und Positionierung**
- alternativ an mehreren Seiten für eine individuelle Montage

6 **Robustes, leichtes Gehäuse**
- hartbeschichtete Aluminiumlegierung

7 **Kraftübertragung**
- Zahnriehmen/Zahnstange/Schneckengetriebe

▶ SERIENMERKMALE

Baugröße	Version		
DESXXX	-	D1	-99
PB Profibus	●	●	
PN Profinet, EtherCat, EtherNet/IP, Sercos	●	●	
M mit Antrieb	●	●	
ohne Antrieb; Anbringung kundenseitig			●
5 Mio. wartungsfreie Umdrehungen (max.)	●	●	●
Mechanische Selbsthemmung	●	●	●
IP 54 IP54	●	●	●
Integrierte Abfrage	●	●	
Stufenlos positionierbar	●	●	
Schwenkwinkel einstellbar	●	●	
Elektrische Durchführung		●	
Fluidische Durchführung		●	

▶ TECHNISCHE DATEN

Baugröße	Schwenkwinkel [°]	Drehmoment [Nm]	Gewicht [kg]	IP Klasse
DES140	∞	10 - 12	4 - 7	IP54
DES190	∞	62 - 64	10,8 - 15,9	IP54

▶ WEITERE INFORMATIONEN ONLINE VERFÜGBAR

Alle Informationen auf einen Klick: www.zimmer-group.de. Finden Sie anhand der Bestell-Nr. Ihres gewünschten Produktes Daten, Zeichnungen, 3-D-Modelle und Betriebsanleitungen zu Ihrer Baugröße. Schnell, übersichtlich und immer aktuell.

FLACHSCHWENKEINHEITEN
BAUGRÖSSE DES190

▶ PRODUKTSPEZIFIKATIONEN

▶ **Kräfte und Momente**

Zeigt die statische Lagerbelastung.

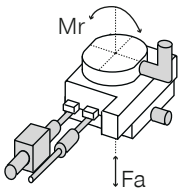

Fa [N]	8000
Mr [Nm]	525

▶ IM LIEFERUMFANG ENTHALTEN

1 [Stück]
Inbetriebnahme USB
052650

▶ ZUBEHÖREMPFEHLUNG

ENERGIEVERSORGUNG

ZUBHCS
Antriebsregelgerät Profibus

ZUBHCSME
Antriebsregelgerät SERCOS III, PROFINET IO, EtherNet/IP, EtherCAT

ZUBHCSKAL05
Leistungskabel 5 m

ZUBHCSKAL10
Leistungskabel 10 m

ZUBHCSKAL25
Leistungskabel 25 m

ANSCHLÜSSE / SONSTIGES

ZUBHCSS
Indra Works Drive Start Up CD

ZUBHCSKAP01
Programmierkabel

ZUBHCSKAG05
Geberkabel 5 m

ZUBHCSKAG10
Geberkabel 10 m

ZUBHCSKAG25
Geberkabel 25 m

	▶ Technische Daten	
Bestell-Nr.	**DES190**	**DES190-99**
Antrieb *	AC-Servomotor	Kundenspezifisch
Drehwinkel [°]	unbegrenzt	
Nenndrehmoment [Nm]	50	
Drehmoment max. [Nm]	64	
Nenndrehzahl [U/min]	15	
Drehzahl max. [U/min]	25	
Schwenkzeit 360° bei 15 U/min [s]* *	4,6	
Schwenkzeit 360° bei 25 U/min [s]* *	3	
Massenträgheitsmoment max. [kg m²]	3	
Positionierbeschleunigung [rad/s²]	50	
Positionierverzögerung [rad/s²]	50	
Energieübertragung elektrisch		
Energieübertragung pneumatisch [Anzahl]		
Selbsthemmung	Schrägzahnrad / Schneckengetriebe	Schrägzahnrad / Schneckengetriebe
Kraftübertragung	Schrägzahnrad / Schneckengetriebe	Schrägzahnrad / Schneckengetriebe
Wiederholgenauigkeit +/- [°]	0,05	0,05
Betriebstemperatur [°C]	5 ... +80	5 ... +80
Netzeingangsspannung	1x200-240 VAC 50HZ	
Dauerstrom [A]	2,3	
Spitzenstrom [A]	7,4	
Schutzart nach IEC 60529	IP54	IP54
Gewicht [kg]	11,2	10,8

*Fremdmotor entsprechend den Motorkennzahlen im Kapitel Serie DES - Zubehör auswählen

* *Schwenkzeit ist unabhängig vom Massenträgheitsmoment (max. Massenträgheitsmoment darf nicht überschritten werden)

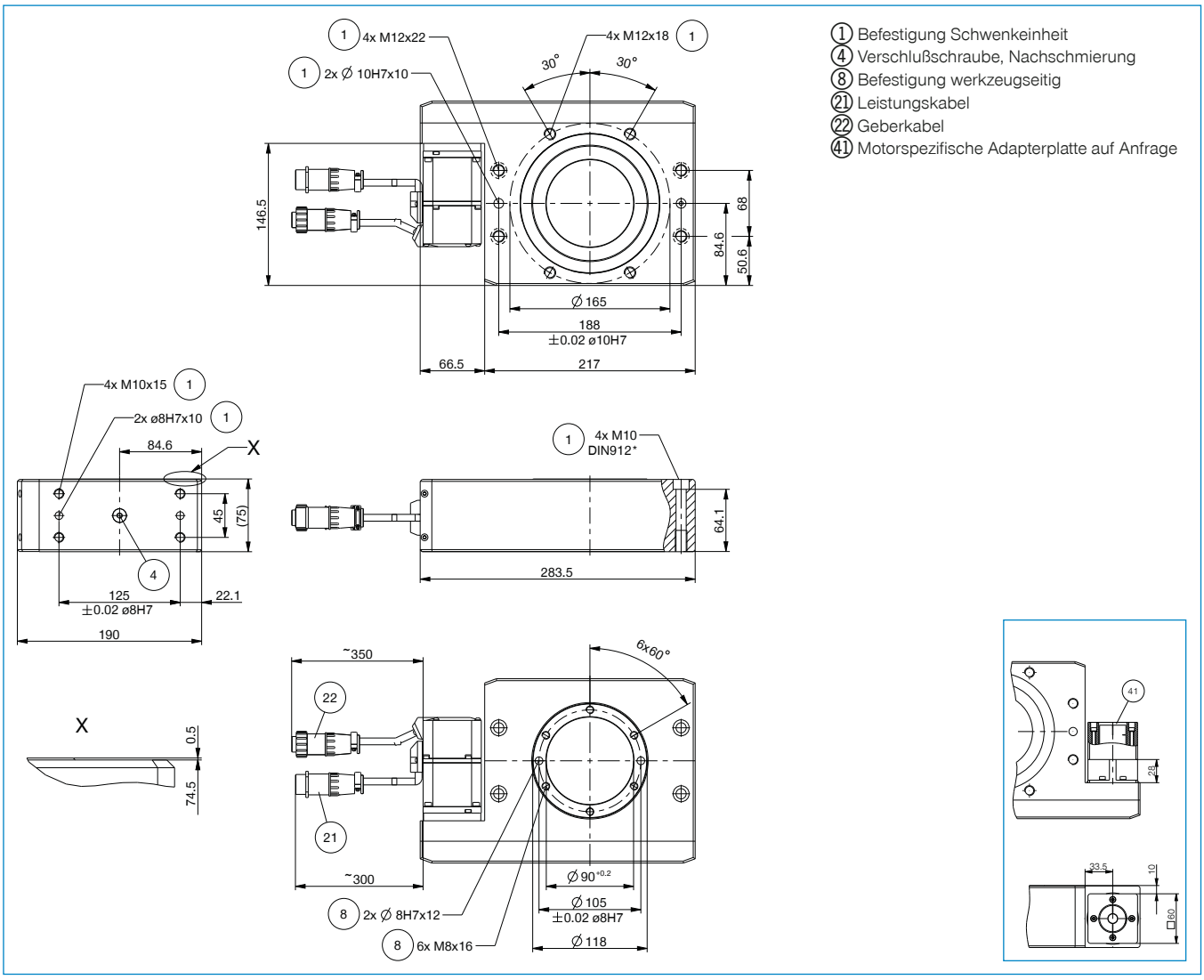

1 Befestigung Schwenkeinheit
4 Verschlußschraube, Nachschmierung
8 Befestigung werkzeugseitig
21 Leistungskabel
22 Geberkabel
41 Motorspezifische Adapterplatte auf Anfrage