FLACHSCHWENKEINHEITEN
SERIE MSF

▶ PRODUKTVORTEILE

„Die Indviduelle“

▶ **Hier entscheiden Sie selbst!**

Ob Flanschanbindung oder Zapfenwelle, ob mit Stoßdämpfer oder ohne: Durch die Vielzahl an Varianten finden Sie immer das, was Sie benötigen

▶ **Flache Bauweise**

Dank des gegenläufigen Doppelkolbenantriebs kann die Einheit extrem flach bauen. So können Sie Ihre Anwendung platzsparender aufbauen

▶ **Stufenlos einstellbarer Schwenkwinkel**

Werden Sie individuell und flexibel durch den komplett einstellbaren Schwenkwinkel, der Ihnen zusätzlich noch die Rüstzeiten reduziert

▶ NUTZEN IM DETAIL

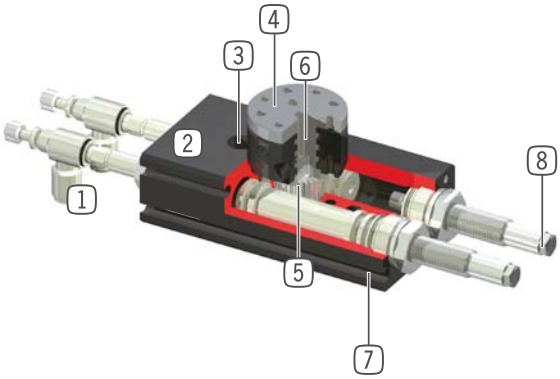

1 **Drosselverschraubung**
- zur Geschwindigkeitsregulierung
- im Lieferumfang enthalten

2 **Robustes, leichtes Gehäuse**
- hartbeschichtete Aluminiumlegierung

3 **Befestigung und Positionierung**
- alternativ an mehreren Seiten für eine individuelle Montage

4 **Werkzeugaufnahme**
- in den Ausführungen mit Wellenzapfen oder Flansch erhältlich

5 **Kraftübertragung**
- Zahnstangen und Zahnrad

6 **bis zu 2-fach integrierte Luftdurchführung**
- zur schlauchlosen Übertragung von Druckluft
- Schlauchpaket muss nicht mitgeschwenkt werden

7 **Abfragenut**
- Aufnahme für die Magnetfeldsensorik

8 **integrierte Stoßdämpfer mit Wendelnut-Technologie**
- einstellbare Endlagendämpfung

▶ SERIENMERKMALE

Baugröße	Version				
MSFXX	N	S	-F001	-F002	-D2
10 Mio. wartungsfreie Zyklen (max.)	●	●	●	●	●
IP41	●	●	●	●	●
Magnetfeldsensor	●	●	●	●	●
Flansch	●	●	●		
Wellenzapfen	●	●		●	
Flansch mit integriertem 2-fach Drehverteiler	●	●			●
Endlagendämpfung Elastomer	●		●	●	●
Endlagendämpfung Powerstop		●	●	●	●
Positionierbarkeit 2 Positionen	●	●	●	●	●
Schwenkwinkel einstellbar	●	●	●	●	●
Fluidische Durchführung	●	●	●	●	●

▶ TECHNISCHE DATEN

Baugröße	Schwenkwinkel [°]	Drehmoment [Nm]	Gewicht [kg]	IP Klasse
MSF34	90-180	0,3 - 0,4	0,17 - 0,21	IP41
MSF40	90-180	0,6 - 0,7	0,26 - 0,29	IP41
MSF44	90-180	1 - 1,2	0,41 - 0,46	IP41

▶ WEITERE INFORMATIONEN ONLINE VERFÜGBAR

Alle Informationen auf einen Klick: www.zimmer-group.de. Finden Sie anhand der Bestell-Nr. Ihres gewünschten Produktes Daten, Zeichnungen, 3-D-Modelle und Betriebsanleitungen zu Ihrer Baugröße. Schnell, übersichtlich und immer aktuell.

FLACHSCHWENKEINHEITEN
BAUGRÖSSE MSF40

▶ PRODUKTSPEZIFIKATIONEN

▶ Massenträgheitsmoment

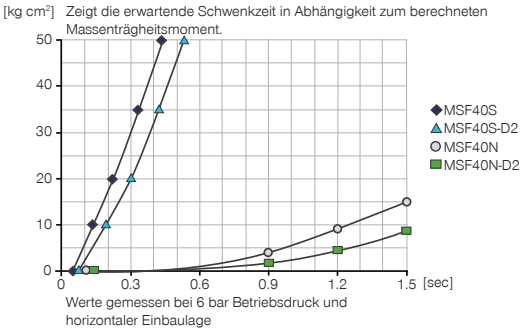

▶ IM LIEFERUMFANG ENTHALTEN

2 [Stück]
Schwenk-Drosselrückschlagventil
DRVM3X4

2 [Stück]
Zentrierhülse
DST40800

▶ ZUBEHÖREMPFEHLUNG

ENERGIEVERSORGUNG

GVM3
Einschraub-Tülle

DSV1-8
Drucksicherungsventil

DSV1-8E
Drucksicherungsventil mit Schnellentlüftung

SENSORIK

MFS01-S-KHC-P1-PNP
Magnetfeldsensor Winkel Kabel 0,3 m - Stecker M8

MFS02-S-KHC-P1-PNP
Magnetfeldsensor Gerade Kabel 0,3 m - Stecker M8

MFS01-S-KHC-P2-PNP
2-Punkt-Sensor Kabel 0,3 m - Stecker M8

SENSORIK

MFS02-S-KHC-P2-PNP
2-Punkt-Sensor Kabel 0,3 m - Stecker M8

ANSCHLÜSSE / SONSTIGES

KAG500
Steckverbinder Gerade Kabel 5 m - Buchse M8

KAW500
Steckverbinder Winkel Kabel 5 m - Buchse M8

S8-G-3
Steckverbinder konfektionierbar Gerade - Stecker M8

S12-G-3
Steckverbinder konfektionierbar Gerade - Stecker M12

	► Technische Daten					
Bestell-Nr.	**MSF40N-F001**	**MSF40S-F001**	**MSF40N-F002**	**MSF40S-F002**	**MSF40N-D2**	**MSF40S-D2**
Schwenkwinkel [°]	90-180	90-180	90-180	90-180	90-180	90-180
Drehmoment [Nm]	0,7	0,7	0,7	0,7	0,6	0,6
Endlagendämpfung durch	Elastomer	PowerStop	Elastomer	PowerStop	Elastomer	PowerStop
Werkzeugaufnahme über	Flansch	Flansch	Wellenzapfen	Wellenzapfen	Flansch	Flansch
Wiederholgenauigkeit +/- [°]	0,07	0,01	0,07	0,01	0,07	0,01
Luftdurchführung [Anzahl]	0	0	0	0	2	2
Lagerbelastung axial [N]	215	215	215	215	215	215
Lagerbelastung radial [Nm]	7	7	7	7	7	7
Betriebsdruck min. [bar]	3	3	3	3	3	3
Betriebsdruck max. [bar]	8	8	8	8	8	8
Nennbetriebsdruck [bar]	6	6	6	6	6	6
Betriebstemperatur min. [°C]	5	5	5	5	5	5
Betriebstemperatur max. [°C]	+80	+80	+80	+80	+80	+80
Zylindervolumen pro Zyklus 90° [cm³]	4,3	4,3	4,3	4,3	4,3	4,3
Zylindervolumen pro Zyklus 180° [cm³]	8,6	8,6	8,6	8,6	8,6	8,6
Gewicht [kg]	0,26	0,27	0,26	0,27	0,28	0,29

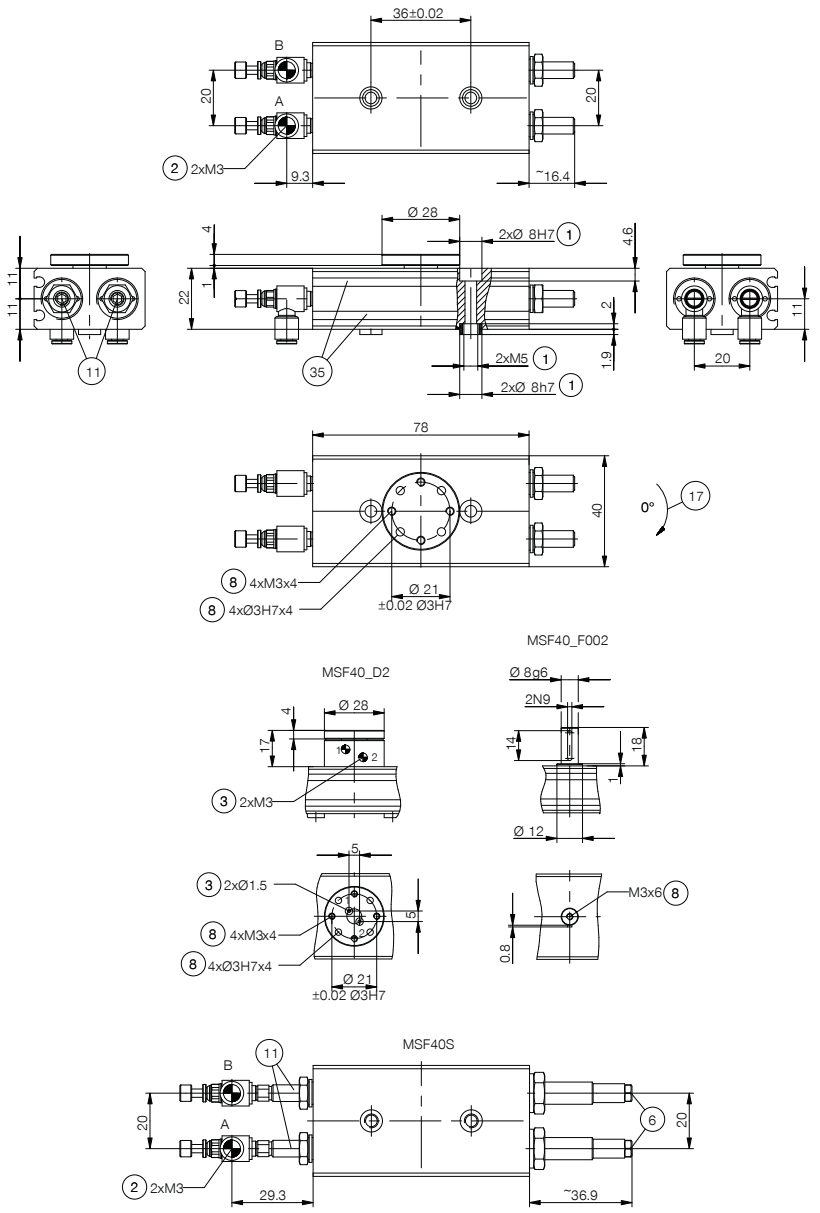

1 Befestigung Schwenkeinheit
2 Energieversorgung
3 Integrierte Luftdurchführung
6 Stoßdämpfer
8 Befestigung werkzeugseitig
11 Festanschlag innenliegend
17 Drehrichtung
35 Abfragenut Magnetfeldsensor
A Luftanschluß 90°-180°
B Luftanschluß 0°