Förderbunker | FB

Die Förderbox gewährleistet eine bedarfsgerechte Werkstückbeschickung der Sortiereinrichtung. Durch diese Art der Teilebevorratung ergeben sich für den Anwender nicht nur verlängerte manuelle Nachfüllzyklen, sondern auch eine minimale Zirkulationsdauer, größtmögliche Teileschonung und zügiges betriebssichers Sortieren.

- hohe Förderleistung und kompakte Bauform
- stabiler, breitbeiniger Unterbau
- Bunkerwanne, Schütte und Dosierschieber aus Edelstahl
- wartungsfreier Linearförderantrieb
- keine mech. Abstimmungsarbeiten bei Verwendung eines Resomaten

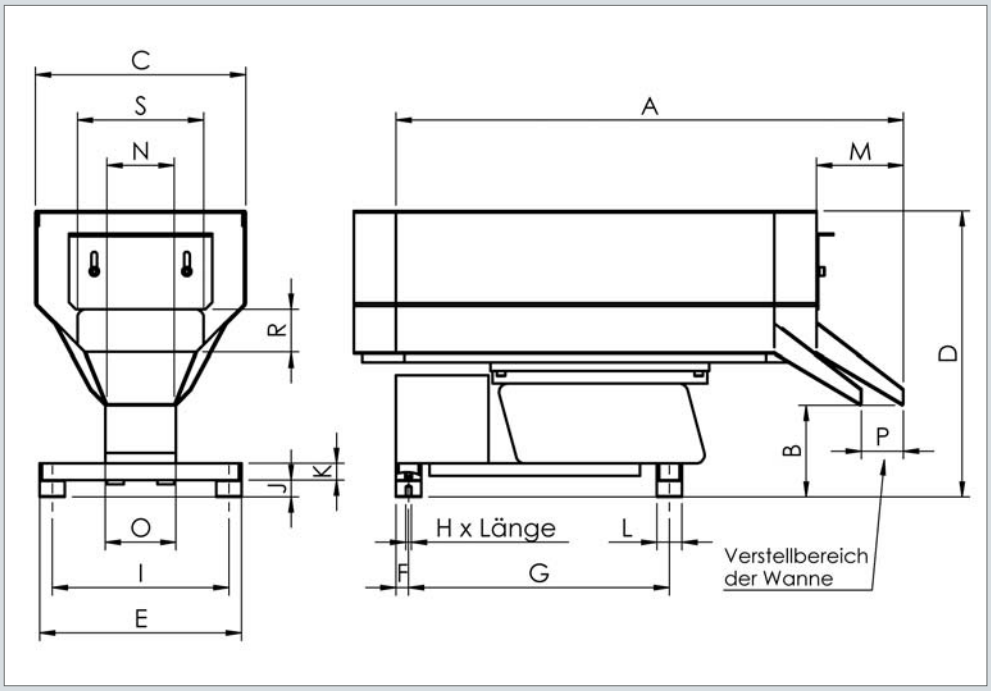

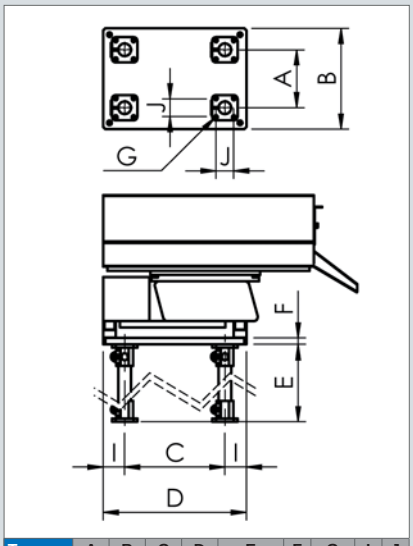

Typ	A	B	C	D	E	F	G	I	J
TSFB2	-	100	178	260	min.120	10	Ø6,5	41	42
TSFB5	-	150	228	310	min.120	10	Ø6,5	41	42
TSFB15	138	240	238	340	min.120	15	Ø6,5	51	42
TSFB30	220	370	295	445	min.160	20	Ø8,5	75	64
TSFB60	240	390	295	445	min.160	20	Ø8,5	75	64
TSFB100	340	490	295	445	min.160	20	Ø8,5	75	64

Technische Daten

Typ	Füllvolumen	max. Füllgewicht	Eigen-gewicht	max. Stromaufnahme bei 230V, 50Hz	Bunker Werkstoff	Schutzart	Frequenz-steuergerät Resomat
FB2L	2 Liter	3 kg	9 kg	0,2 A	V2A gebürstet	IP54	RM7/RM7U
FB5L	5 Liter	10 kg	13 kg	0,4 A	V2A gebürstet	IP54	RM7/RM7U
FB15L	15 Liter	25 kg	25 kg	0,7 A	V2A gebürstet	IP54	RM7/RM7U
FB30L	30 Liter	50 kg	45 kg	1,1 A	V2A gebürstet	IP54	RM7/RM7U
FB60L	60 Liter	50 kg	50 kg	1,1 A	V2A gebürstet	IP54	RM7/RM7U
FB100L	100 Liter	50 kg	56 kg	1,1 A	V2A gebürstet	IP54	RM7/RM7U

Abmessungen

alle Maße in mm

Typ	A	B	C	D	E	F	G	H	I	J	K	L	M	N	O	P	R	S
FB2L	375	95	118	199	100	7,5	245	M5x6	85	15	15	15	55	30	46	1x30	max. 34	80
FB5L	442	95	166	242	150	10	290	M5x6	130	15	15	20	72	40	65	1x30	max. 49	100
FB15L	603	109	250	340	240	15	310	M6x8	210	20	20	30	103	80	84	1x50	max. 51	150
FB30L	756	143	380	400	370	25	395	M10x10	320	30	20	50	106	100	104	2x50	max. 80	200
FB60L	783	139	400	500	390	25	395	M10x10	340	30	20	50	103	130	104	2x50	max. 114	220
FB100L	903	139	500	600	490	25	395	M10x10	440	30	20	50	103	146	104	4x50	max. 141	240