ASP AUTOMATIONSTECHNIK ASP
Ing. Walter Schweighofer GmbH.

Fördertechnik

Kleintransportbänder
ein- und doppelspurig

Miniförderbänder
mit Direkt-, Kopf- und Mittenantrieb

Kleinförderbänder // Alu-Profil
mit Direkt-, Kopf- und Mittenantrieb

Kleinförderbänder // Stahl-Profil
mit Kopf- und Mittenantrieb

Drahtgurte // Drahtgurtförderer
Glieder-, Geflechts- und Spiralgurt

Ihr leistungsfähiger Partner in Montage- und Fördertechnik!

Über uns

Im Jahre 1986 wurde die Firma ASP-Automationstechnik GmbH mit dem Tätigkeitsbereich „Handel und Erzeugung von Komponenten für die Montagetechnik“ gegründet. Mit neuen, innovativen Produkten namhafter Hersteller und kreativer Zielstrebigkeit konnten wir uns in relativ kurzer Zeit am österreichischen Markt etablieren.

Den Bedürfnissen unserer Kunden entsprechend wurde unser Produktprogramm weiter ergänzt und zu einem breitgefächerten, hochwertigen Montagetechnik-Komponentenprogramm ausgebaut. Wir sind stolz darauf, namhafte Sondermaschinenbauer sowie Endkunden aus dem Bereich der Automobilzulieferindustrie, Elektronik- und Kunststoffindustrie zu unseren Kunden zu zählen.

Durch die Neuausrichtung der Sparte ASP-Fördertechnik, sind wir nun Ihr erster Ansprechpartner für sämtliche Transportlösungen von leichtem Stückgut.

Unsere Förderbänder werden in der Produktion in Stahl verarbeitenden Betrieben, bis zum Tablettentransport in der Pharmaindustrie oder zum Transport von verpackten sowie unverpackten Lebensmittel eingesetzt. Immer genau angepasst an die spezifischen Anforderungen dieser speziellen Bereiche.

Vielen Dank für Ihr Vertrauen.

Ing. Walter Schweighofer
Geschäftsführer

30 Jahre

Kleintransportbänder

Kleinförderbänder Stahl-Profil

Drahtgurte

Miniförderbänder

Kleinförderbänder Alu-Profil

ASP Fördertechnik

ASP Förderbänder entsprechen in ihrer Konzeption den neuesten Erkenntnissen der Leichtfördertechnik. Trotz der kompakten Baugrößen sind Gewichte bis insgesamt 50 kg und Längen bis 9 Meter möglich. Durch die modularen Antriebs- und Umlenkstationen sind Übergänge zwischen einzelnen Transportsystemen problemlos möglich. Ein reichhaltiges Förderbandzubehör sowie ein ausgezeichnetes Preis-/Leistungsverhältnis runden unser Angebot an Förderbändern ab.

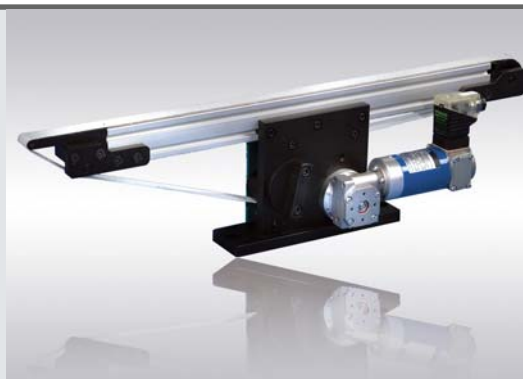

Kleintransportbänder:

- kompakte Bandträger aus Aluminiumprofil mit T-Nuten
- stufenlose verstellbare Motorandordnung entlang der T-Nuten
- stufenlos verstellbare Bandgeschwindigkeit
- praxisbewährtes Gurtmaterial
- verstellbare Spurabstände bei Doppelspur-Bandausführung

Miniförderbänder:

- Bandträger aus Aluminiumprofil und Gleitbleche aus Edelstahl
- kompater Bandträger für kleines und leichtes Fördergut
- geringe Bauhöhe und kompakte Außenmaße
- modulare Antriebs- und Umlenkeinheiten

Kleinförderbänder, Alu Profil:

- kompakte, flache und leichte Bandträger aus Aluminium
- modulare Antriebs- und Umlenkeinheiten
- praxisbewährtes Gurtmaterial
- langlebige Motor-Getriebe Einheiten

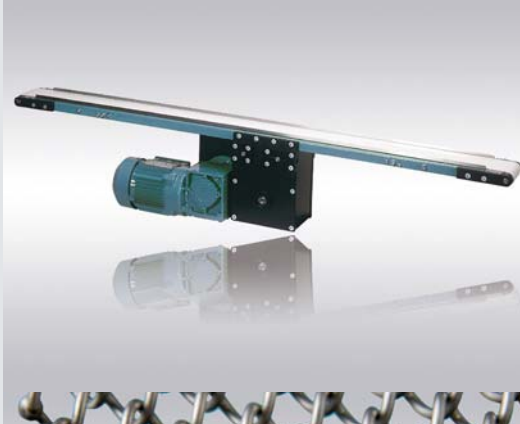

Kleinförderbänder, Stahl Profil:

- kompakte, flache Bandträger aus Stahl
- modulare Antriebs- oder Umlenkstationen
- Kraftübertragung über Duplex-Kettentrieb
- stabile Bandstützen aus Stahlprofil

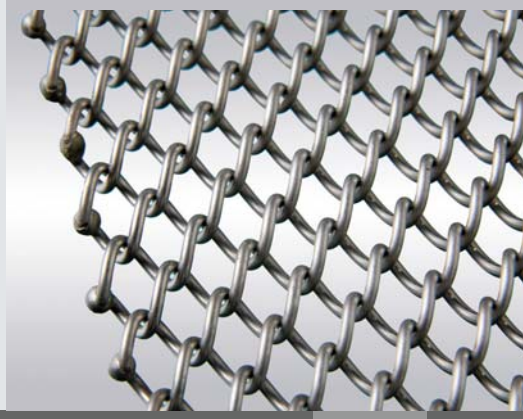

Drahtgurte:

- hohe mechanische, chemische und thermische Belastungen möglich
- verzinkte, korrosionsbeständige und hitzebeständige Stahldräghte im Einsatz
- Kettenführungen, Mitnehmerprofile und Rinnenkantenreihen runden das Drahtgurteangebot ab

www.asp-gmbh.at/produkte/foerdertechnik

Kleintransportband, einspurig | Technische Daten

ASP Kleintransportbänder einpurig entsprechen in ihrer Konzeption den neuesten Erkenntnissen der Leichtfördertechnik. Die Kleintransportbänder wurden speziell für den Transport von Kleinteilen entwickelt. Durch unser Standardprogramm kann der Großteil aller Anwendungen abgedeckt werden. Die universelle Anwendbarkeit wird durch Sonderausführungen und durchdachte Zusatzelemente wesentlich erhöht.

- kompakter Bandträger aus Aluminiumprofil mit T-Nuten
- stufenlos verstellbare Motoranordnung entlang der T-Nuten
- stufenlos verstellbare Bandgeschwindigkeit
- praxisbewährtes Gurtmaterial

Technische Daten		
Typ	**Parameter**	
Bandgeschwindigkeit	V1: 10 m/min	Die Geschwindigkeit ist einstellbar mit Hilfe eines Steuergerätes RGB-BL bei Gleichstrommotor (GM), bzw. mit einem Frequenzumrichter bei Drehstrommotor (DM)
	V2: 20 m/min	
Trägermaterial	Aluminium (Item, Baureihe 5) mit Edelstahlgleitblech	
Antrieb	Standard - GM:	bürstenloser Gleichstrommotor 24V, 30W (Schutzart IP65)
	Alternativ - DM:	Drehstrommotor 230/400 V/50 Hz (60 Hz); 31 W (Schutzart IP65)
Motoranordnung	entlang des Trägerprofils stufenlos möglich	
Förderrichtung	umkehrbar durch umpolbare elektrisch Anschlüsse oder über Regelgerät	
max. Fördermasse	5 kg	
Standardgurt	G1: 1,1 mm dick, weiß, stausicher (Auflistung der Gurtarten siehe Seite 8) Die Gurtspannung erfolgt durch einfaches Nachspannen der Gurte von außen mittels Spannscheibe. Durch den Gurtspannweg von 150 mm kann eine Gurtgröße für verschiedene Arten der Umlenkung (Messerkante, Umlenkrolle) verwendet werden.	

Typenschlüssel Kleintransportband, einspurig | STB

Beispiel: STB-UM-450/10-GM-G1-V1

- Geschwindigkeit: V1 10 m/min
- Gurtmaterial: G1 (Standard, weiter Gurttypen siehe Seite 8)
- Antrieb: Gleichstrommotor GM
- Gerüstbreite: 10 mm
- Achsabstand: 450 mm
- Umlenkrolle/Messerkante (weiter Möglichkeite siehe Seite 5)
- Baureihe: Kleintransportband, einspurig

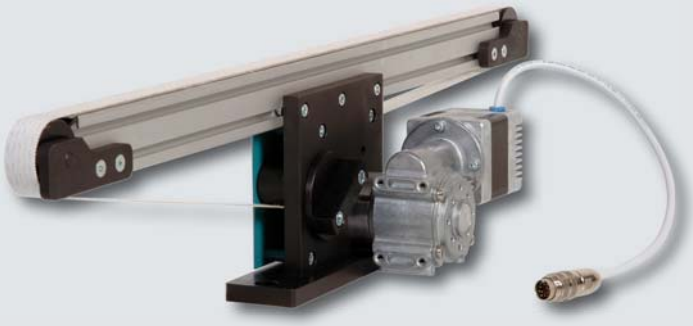

Kleintransportband, einspurig | Abmessungen

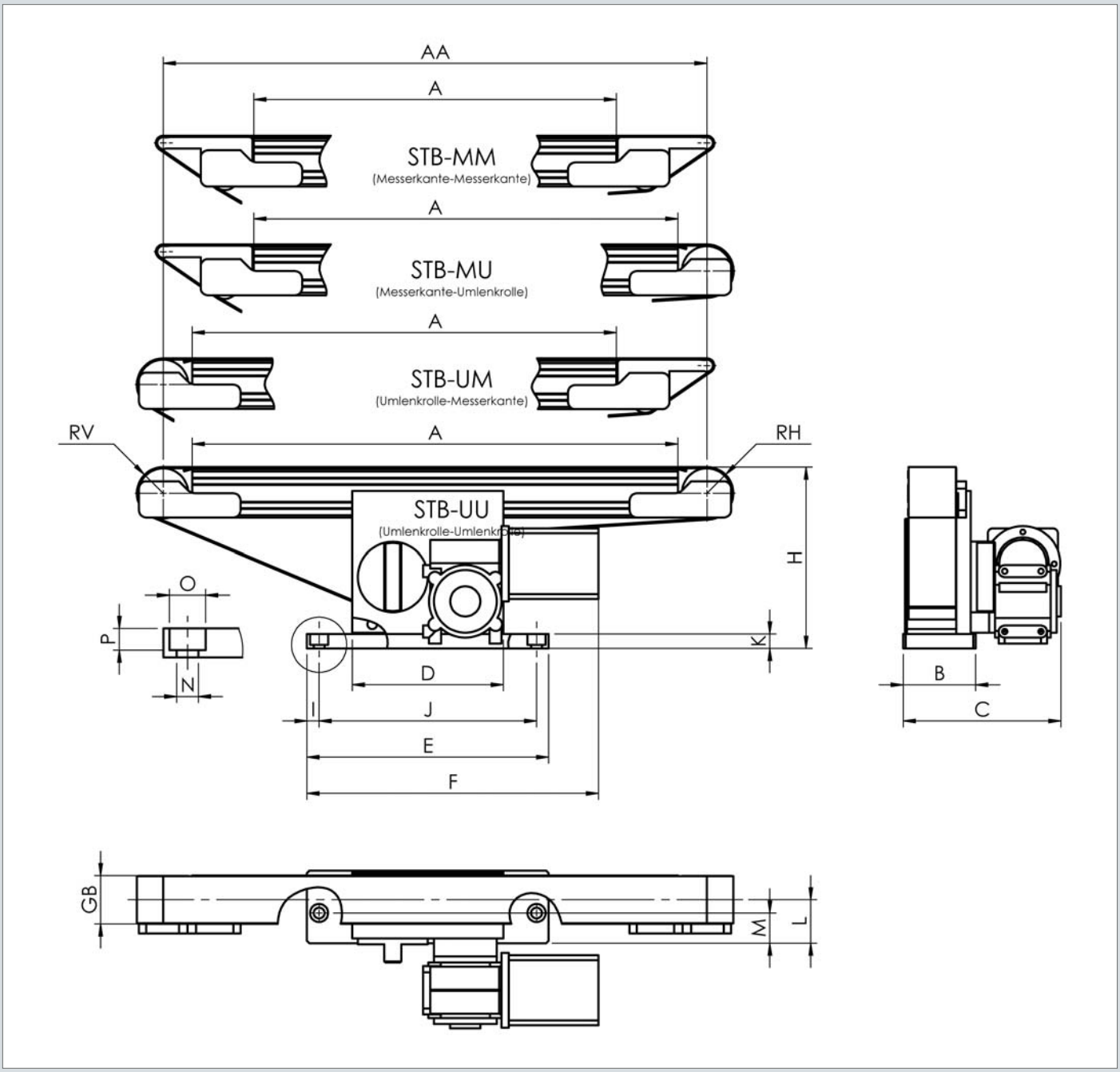

Abmessungen alle Maße in mm

Typ	AA	A	B	C	D	E	F	GB	H	I	J	K	L GB10	L GB20	L GB40	M	N	O	RV / RH
STB-MM	450-2050	AA-150	GB+20	GB+90,5	125	200	241,2	10/20/40	149 +Gurtstärke	10	180	12	10	15	25	Ø15	Ø9	9	10 / 10
STB-MU	350-2050	AA-99	GB+20	GB+90,5	125	200	241,2	10/20/40	149 +Gurtstärke	10	180	12	10	15	25	Ø15	Ø9	9	10 / 21
STB-UM	350-2050	AA-99	GB+20	GB+90,5	125	200	241,2	10/20/40	149 +Gurtstärke	10	180	12	10	15	25	Ø15	Ø9	9	21 / 21
STB-UU	350-2050	AA-48	GB+20	GB+90,5	125	200	241,2	10/20/40	149 +Gurtstärke	10	180	12	10	15	25	Ø15	Ø9	9	21 / 21

Kleintransportband, doppelspurig | Technische Daten

ASP Kleintransportbänder doppelspurig entsprechen in ihrer Konzeption den neuesten Erkenntnissen der Leichtfördertechnik. Die Kleintransportbänder wurden speziell für den Transport von Kleinteilen entwickelt. Durch unser Standardprogramm kann der Großteil aller Anwendungen abgedeckt werden. Die universelle Anwendbarkeit wird durch Sonderausführungen und durchdachte Zusatzelemente wesentlich erhöht.

- kompakter Bandträger aus Aluminiumprofil mit T-Nuten
- stufenlos verstellbare Motoranordnung entlang der T-Nuten
- stufenlos verstellbare Bandgeschwindigkeit und verstellbare Spurabstände
- praxisbewährtes Gurtmaterial

Technische Daten		
Typ	**Parameter**	
Bandgeschwindigkeit	V1: 10 m/min	Die Geschwindigkeit ist einstellbar mit Hilfe eines Steuergerätes RGB-BL bei Gleichstrommotor (GM), bzw. mit einem Frequenzumrichter bei Drehstrommotor (DM)
	V2: 20 m/min	
Trägermaterial	Aluminium (Item, Baureihe 5) mit Edelstahlgleitblech	
Antrieb	Standard - GM:	bürstenloser Gleichstrommotor 24V, 30W (Schutzart IP65)
	Alternativ - DM:	Drehstrommotor 230/400 V/50 Hz (60 Hz); 31 W (Schutzart IP65)
Motoranordnung	entlang des Trägerprofils stufenlos möglich	
Förderrichtung	umkehrbar durch umpolbare elektrisch Anschlüsse oder über Regelgerät	
max. Fördermasse	5 kg	
Standardgurt	G1: 1,1 mm dick, weiß, stausicher (Auflistung der Gurtarten siehe Seite 8) Die Gurtspannung erfolgt durch einfaches Nachspannen der Gurte von außen mittels Spannscheibe. Durch den Gurtspannweg von 150 mm kann eine Gurtgröße für verschiedene Arten der Umlenkung (Messerkante, Umlenkrolle) verwendet werden.	

Typenschlüssel Kleintransportband, doppelspurig | DTB

Beispiel: DTB-UU-450/10-GM-G1-V1-5-30

- Stellbereich (W) zwischen den Bändern: 5-30 mm
- Geschwindigkeit: V1 max. 10 m/min
- Gurtmaterial: G1 (Standard, weiter Gurttypen siehe Seite 8)
- Antrieb: Gleichstrommotor GM
- Gerüstbreite der Transportbänder: 10 mm
- Achsabstand: 450 mm
- Umlenkrolle/Umlenkrolle (weiter Möglichkeite siehe Seite 7)
- Baureihe: Kleintransportband, doppelspurig

Kleintransportband, doppelspurig | Abmessungen

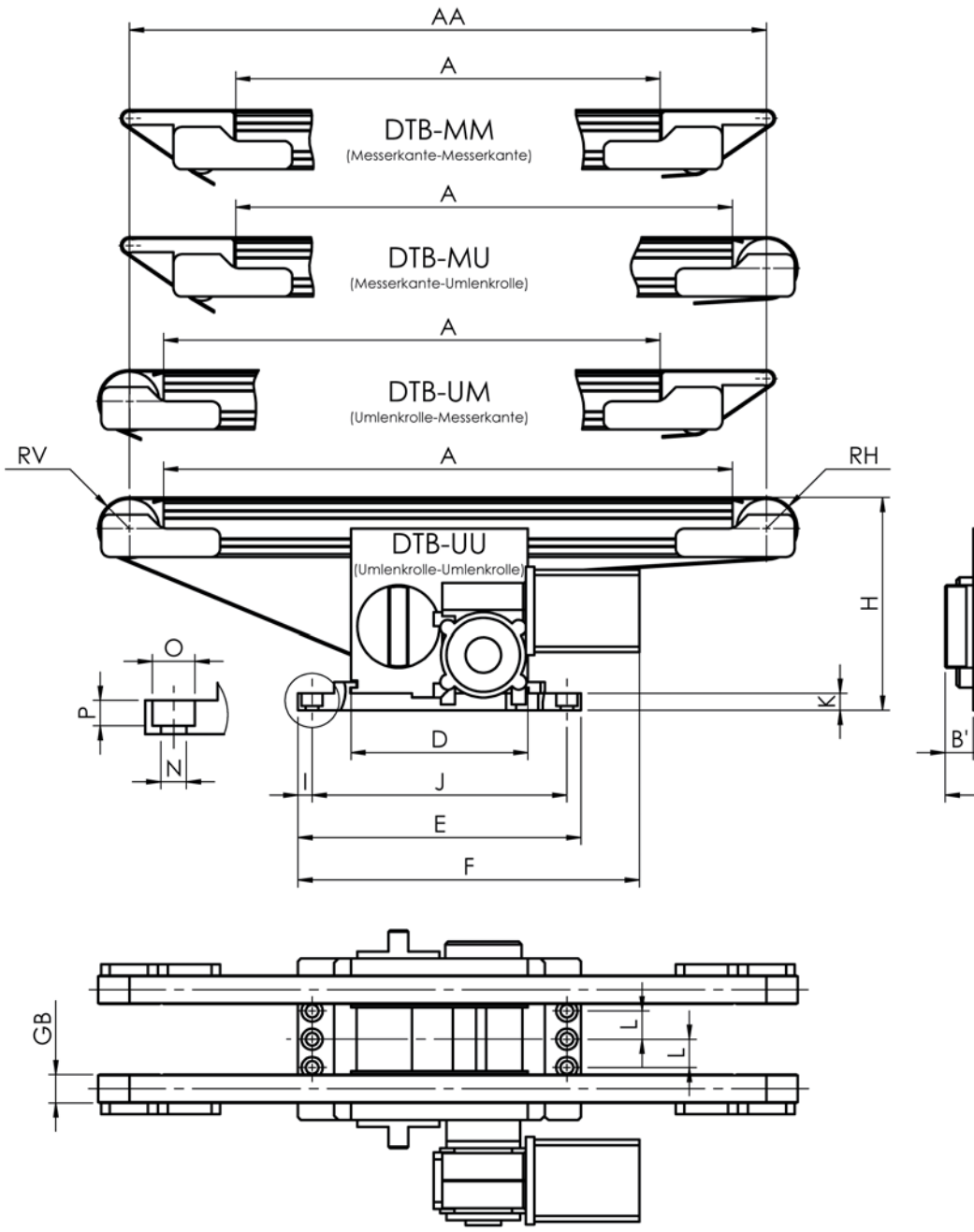

W (Stellbereich)	B bei GB10	B bei GB20
5-30	74	94
25-50	94	114
45-70	114	134
65-90	134	154
85-110	154	174

Abmessungen alle Maße in mm

Typ	AA	A	B	B'	C	D	E	F	GB	H	I	J	K	L	M	N	O	RV / RH
DTB-MM	450-2050	AA-150	siehe Tabelle	20	2x GB+W+108,5	125	200	241,2	10/20	149 +Gurtstärke	10	180	12	20	Ø15	Ø9	9	10 / 10
DTB-MU	350-2050	AA-99	siehe Tabelle	20	2x GB+W+108,5	125	200	241,2	10/20	149 +Gurtstärke	10	180	12	20	Ø15	Ø9	9	10 / 21
DTB-UM	350-2050	AA-99	siehe Tabelle	20	2x GB+W+108,5	125	200	241,2	10/20	149 +Gurtstärke	10	180	12	20	Ø15	Ø9	9	21 / 10
DTB-UU	350-2050	AA-48	siehe Tabelle	20	2x GB+W+108,5	125	200	241,2	10/20	149 +Gurtstärke	10	180	12	20	Ø15	Ø9	9	21 / 21

Der Gurtabstand bzw. der Stellbereich W eines Doppelspurbandes ist in den Stufen 5-30, 25-50, 45-70, 65-90 und 85-110 mm einstellbar. Das Maß B ist abhängig vom jeweiligen Stellbereich W und der Gurtbreite GB.

Zubehör Kleintransportbänder ein- und doppelspurig

Ausführliche techn. Daten finden Sie auf unserer Website!

Regelgerät | RGB-BL

Zur Ansteuerung von Transportbändern mit bürstenlosen Gleichstrommotor (24V DC-Motor) dient das Steuergerät RGB-BL. Mit dem Regelgerät kann die Fördergeschwindigkeit der Kleintransportbänder stufenlos (Potieinstellung zwischen 0 und 100%) eingestellt werden.

- dient zur Ansteuerung von Transportbändern mit bürstenlosem Motor
- Fördergewschwindigkeit stufenlos einstellbar

Technische Daten	
Typ	**RGB-BL**
Eingangsspannung	230V AC
Ausgangsspannung	0-24V DC
Netzfrequenz	50/60 Hz
max. Laststrom	2A
Netzsicherung	T500mA
SPS-Eingang	24V DC potentialfrei
Temperaturbereich	0 - +40° C

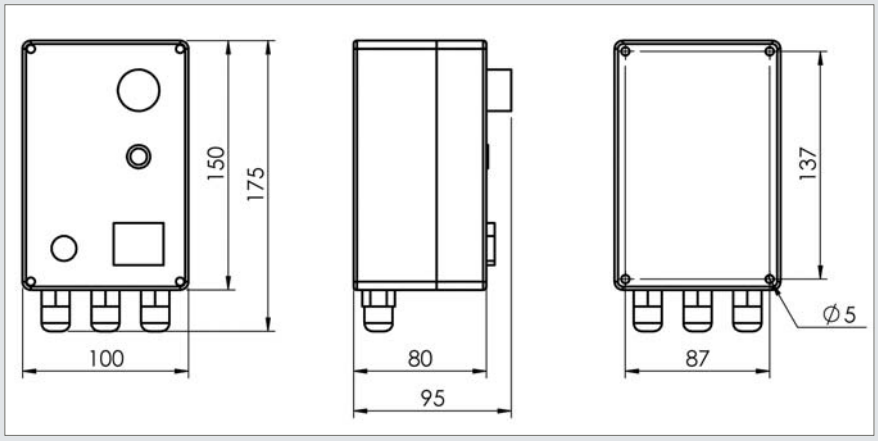

Gurtarten

Technische Daten					
Typ	**G1**	**G2**	**G3**	**G4**	**G5**
Dicke	1,1 mm	1,2 mm	1,6 mm	1,3 mm	1,9 mm
Farbe (Transportseite)	weiß		grün		anthrazit
Messerkantentauglich	ja*	bedingt*	nicht geeignet	bedingt*	nicht geeignet
permanent antistatisch	ja				
geeignet für Lebensmittel (FDA konform)	ja				nein
Betriebstemperatur	-10° bis +70° C	-30° bis +80° C	-15° bis +80° C		-30° bis +60° C
Transportseite (Material)	imprägniertes Polyester (PET) Gewebe	thermoplastisches Polyurethan (TUP)			Polyestervlies (PET)
Laufseite (Material)	imprägniertes Polyester (PET) Gewebe				Acrylonitrile-Butadiene-Gummi (NBR)
Merkmale	leichte Ablöseeigenschaften, nicht adhäsiv	leichte Reinigung, glatte und porenfreie Bandoberfläche	schnittfest, ölbeständig, nicht adhäsiv		abriebfest, elastisch
	nicht geeignet für Nassbetrieb kombiniert mit höheren Temperaturen				
Transportart	transportieren, sammeln, stauen // horizontal				transportieren, horizontal, Steigtransport

*Bei Einsatz von Messerkanten ist der Gurt durch den Walkprozess einem erhöhtem Verschleiß ausgesetzt. Es sollte immer überlegt werden, ob auf Messerkanten verzichtet werden kann.

Anfrageblatt Kleintransportbänder ein- und doppelspurig

Sehr geehrter Kunde,
wir danken für Ihr Interesse an unseren Kleintransportbändern. Um das Transportband für Ihren Anwendungsfall optimal auszulegen, ersuchen wir um die Beantwortung der folgenden Fragen:

Kleintransportband, einspurig

Typ	Anzahl (Stk.)	Bandlänge L (mm)	Gurtbreite GB (mm)			Regelgerät	Gurtart (siehe Seite 8)				
			10	20	40	RGB-BL*	G1*	G2	G3	G4	G5
STB-MM											
STB-MU											
STB-UM											
STB-UU											

Kleintransportband, doppelspurig | Serie DTB-MM (Messerkante-Messerkante)

Typ Stellbereich (W)	Anzahl (Stk.)	Bandlänge L (mm)	Gurtbreite GB (mm)		Regelgerät	Gurtart (siehe Seite 8)				
			10	20	RGB-BL*	G1*	G2	G3	G4	G5
W = 5 - 30										
W = 25 - 50										
W = 45 - 70										
W = 65 - 90										
W = 85 - 110										

Kleintransportband, doppelspurig | Serie DTB-MU (Messerkante-Umlenkrolle)

Typ Stellbereich (W)	Anzahl (Stk.)	Bandlänge L (mm)	Gurtbreite GB (mm)		Regelgerät	Gurtart (siehe Seite 8)				
			10	20	RGB-BL*	G1*	G2	G3	G4	G5
W = 5 - 30										
W = 25 - 50										
W = 45 - 70										
W = 65 - 90										
W = 85 - 110										

Kleintransportband, doppelspurig | Serie DTB-UM (Umlenkrolle-Messerkante)

Typ Stellbereich (W)	Anzahl (Stk.)	Bandlänge L (mm)	Gurtbreite GB (mm)		Regelgerät	Gurtart (siehe Seite 8)				
			10	20	RGB-BL*	G1*	G2	G3	G4	G5
W = 5 - 30										
W = 25 - 50										
W = 45 - 70										
W = 65 - 90										
W = 85 - 110										

Kleintransportband, doppelspurig | Serie DTB-UU (Umlenkrolle-Umlenkrolle)

Typ Stellbereich (W)	Anzahl (Stk.)	Bandlänge L (mm)	Gurtbreite GB (mm)		Regelgerät	Gurtart (siehe Seite 8)				
			10	20	RGB-BL*	G1*	G2	G3	G4	G5
W = 5 - 30										
W = 25 - 50										
W = 45 - 70										
W = 65 - 90										
W = 85 - 110										

* Standard

Für technische Rückfragen zuständig:

Firma: _____ gewünschter Liefertermin: _____

Name: _____ Tel: _____ Fax: _____

Abteilung: _____ E-Mail: _____

Miniförderbänder mit Direktantrieb | Technische Daten

ASP Miniförderbänder entsprechen durch ihren modularen Aufbau den neuesten Erkenntnissen der Leichtfördertechnik. Die durchgängige rostfreie Ausführung, qualitativ hochwertiges Gurtmaterial und langlebige Antriebe gewährleisten eine lange Einsatzbereitschaft.
Durch unser umfangreiches praxisbewährtes Standardprogramm kann der Großteil aller kundenspezifischen Anwendungen abgedeckt werden.

- geringe Bauhöhe und kompakte Außenmaße
- Bandträger aus Aluminiumprofil und Gleitbleche aus Edelstahl
- modulare Antriebs- und Umlenkeinheiten
- kompater Bandträger für kleines und leichtes Fördergut

Technische Daten			
Typ	**MF-22/22-DV**	**MF-42/22-DV**	**MF-42/42-DV**
Bandgeschwindigkeit	1,2 - 11,8 m/min.	2,4 - 22,6 m/min.	2,4 - 22,6 m/min.
Trägermaterial	Aluminiumprofil mit Edelstahlgleitblech		
Antrieb	24V DC Kleinstmotor mit Planetengetriebe (bzw. nach Anforderung, Alternativen auf Anfrage)		
Motoranordnung	Direktantrieb (seitlich an Abgabseite)		
max. Motorleistung	30W	30 W	30 W
max. Bandbelastung	siehe Tabelle (abhängig von Gurtbreite)		
Standardgurt	1,0 mm dick, transparent, gleitfreudig für Staubetreb (Auflistung der Gurtarten siehe Seite 15, Anfrageblatt)		

max. Bandbelastung bei						
Typ	**GB15**	**GB30**	**GB50**	**GB70**	**GB90**	**GB110**
MF-22/22-DV	10N	20N	30N	40N	-	-
MF-42/22-DV	-	50N	80N	100N	120N	-
MF-42/42-DV	-	-	80N	100N	120N	120N

Typenschlüssel Miniförderbänder | MF

Beispiel: MF-22/22-DV-400-15-20-11,8-G1

- Gurttype: G1 (E4/2 U0/U0)
- Geschwindigkeit: 11,8 m/min.
- Gerüstbreite: 20 mm
- Gurtbreite: 15 mm
- Achsabstand: 400 mm
- Antrieb: Direktantrieb
- Umlenkeinheit: Ø 22 mm / Ø 22 mm
- Baureihe: Miniförderband

Miniförderbänder mit Direktantrieb | Abmessungen

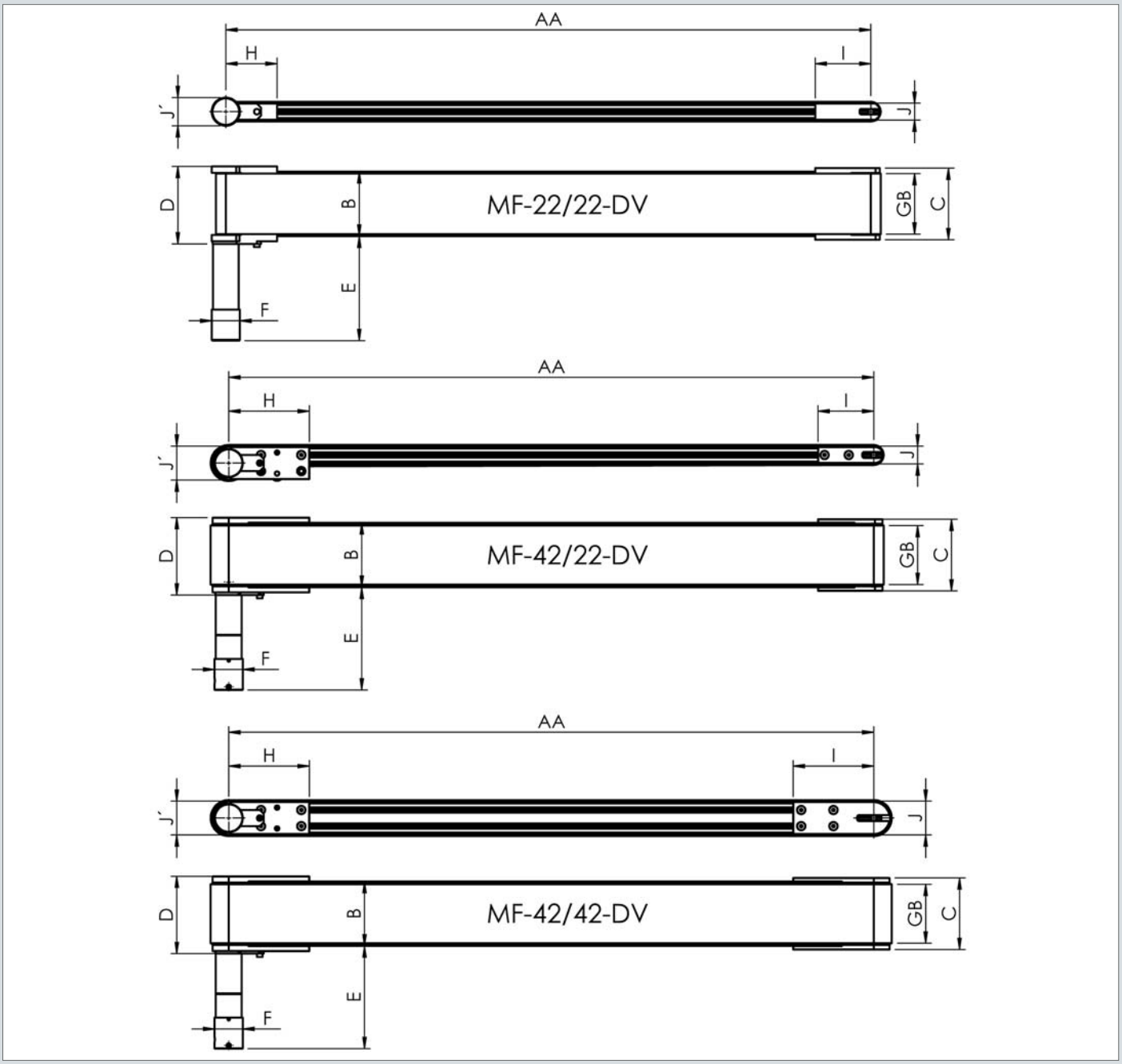

Abmessungen											alle Maße in mm
Typ	**AA**	**B**	**C**	**D**	**E**	**F**	**GB**	**H**	**I**	**J**	**J‘**
MF-22/22-DV	150-1000	GB+10 (bei GB 15+5)	GB+19 (bei GB 15+14)	GB+23 (bei GB 15+18)	124,6-148	Ø35	15/30/50/70	63,5	69	22	35
MF-42/22-DV	250-2500	GB+10	GB+19	GB+23	124,6-148	Ø35	30/50/70/90	100	69	22	42
MF-42/42-DV	500-3000	GB+10	GB+19	GB+23	124,6-148	Ø35	50/70/90/110	100	99	42	42

Miniförderbänder mit Kopfantrieb | Technische Daten

ASP Miniförderbänder entsprechen durch ihren modularen Aufbau den neuesten Erkenntnissen der Leichtfördertechnik. Die durchgängige rostfreie Ausführung, qualitativ hochwertiges Gurtmaterial und langlebige Antriebe gewährleisten eine lange Einsatzbereitschaft.
Durch unser umfangreiches praxisbewährtes Standardprogramm kann der Großteil aller kundenspezifischen Anwendungen abgedeckt werden.

- geringe Bauhöhe und kompakte Außenmaße
- Bandträger aus Aluminiumprofil und Gleitbleche aus Edelstahl
- modulare Antriebs- und Umlenkeinheiten
- kompater Bandträger für kleines und leichtes Fördergut

Technische Daten

Typ	MF-42/22-K
Bandgeschwindigkeit	2,4 - 22,6 m/min.
Trägermaterial	Aluminiumprofil mit Edelstahlgleitblech
Antrieb	24V DC Kleinstmotor mit Planetengetriebe (bzw. nach Anforderung, Alternativen auf Anfrage)
Motoranordnung	Kopfantrieb (Antrieb unter dem Band liegend)
max. Motorleistung	30W
max. Bandbelastung	siehe Tabelle (abhängig von Gurtbreite)
Standardgurt	1,0 mm dick, transparent, gleitfreudig für Staubetreb (Auflistung der Gurtarten siehe Seite 15, Anfrageblatt)

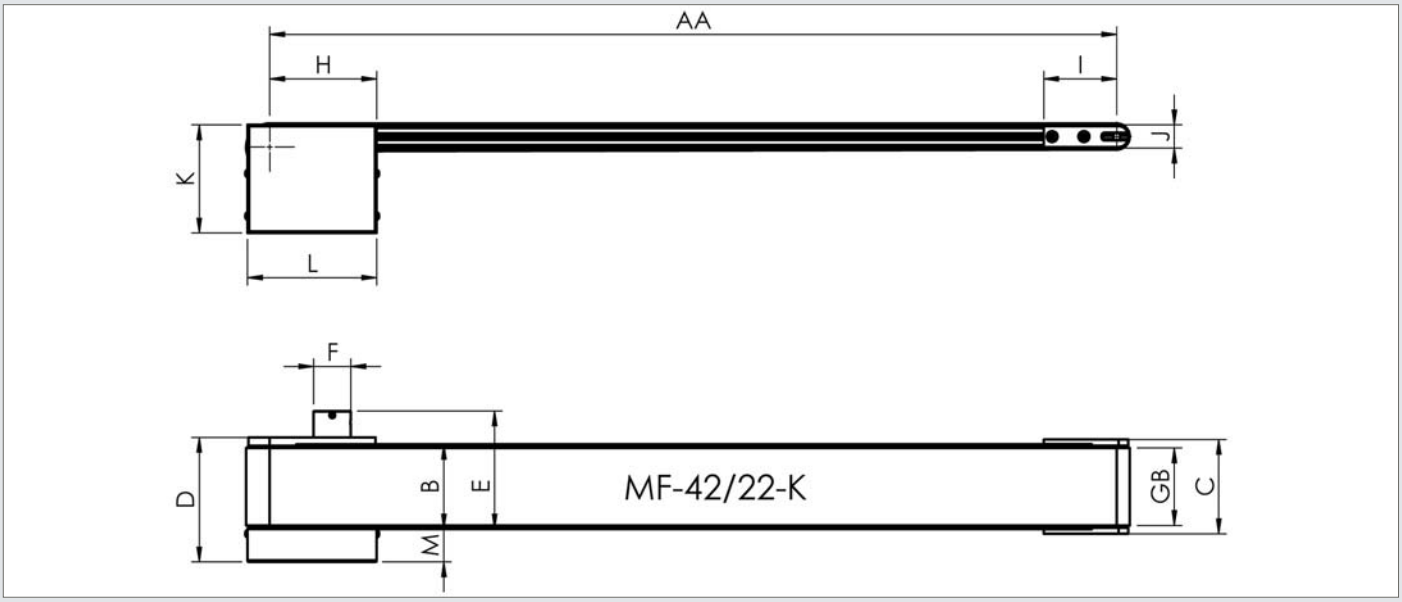

Abmessungen

alle Maße in mm

Typ	AA	B	C	D	E	F	GB	H	I	J	K	L	M
MF-42/22-K	250-2500	GB+10	GB+19	GB+27,5	104-127	Ø35	30/50/70/90	101	69	22	102	122	31

max. Bandbelastung bei

Typ	GB30	GB50	GB70	GB90
MF-42/22-K	50N	80N	100N	120N

Miniförderbänder mit Mittenantrieb | Technische Daten

ASP Miniförderbänder entsprechen durch ihren modularen Aufbau den neuesten Erkenntnissen der Leichtfördertechnik. Die durchgängige rostfreie Ausführung, qualitativ hochwertiges Gurtmaterial und langlebige Antriebe gewährleisten eine lange Einsatzbereitschaft.
Durch unser umfangreiches praxisbewährtes Standardprogramm kann der Großteil aller kundenspezifischen Anwendungen abgedeckt werden.

- geringe Bauhöhe und kompakte Außenmaße
- Bandträger aus Aluminiumprofil und Gleitbleche aus Edelstahl
- modulare Antriebs- und Umlenkeinheiten
- kompater Bandträger für kleines und leichtes Fördergut

Technische Daten

Typ	MF-22/22-M
Bandgeschwindigkeit	8,8 - 35,0 m/min. bzw. 2,8 - 7,4 m/min.
Trägermaterial	Aluminiumprofil mit Edelstahlgleitblech
Antrieb	24V DC Kleinstmotor mit Planetengetriebe (bzw. nach Anforderung, Alternativen auf Anfrage)
Motoranordnung	Mittenantrieb (Antrieb mittig / frei positionierbar)
max. Motorleistung	30W
max. Bandbelastung	siehe Tabelle (abhängig von Gurtbreite)
Standardgurt	1,0 mm dick, transparent, gleitfreudig für Staubetreb (Auflistung der Gurtarten siehe Seite 15, Anfrageblatt)

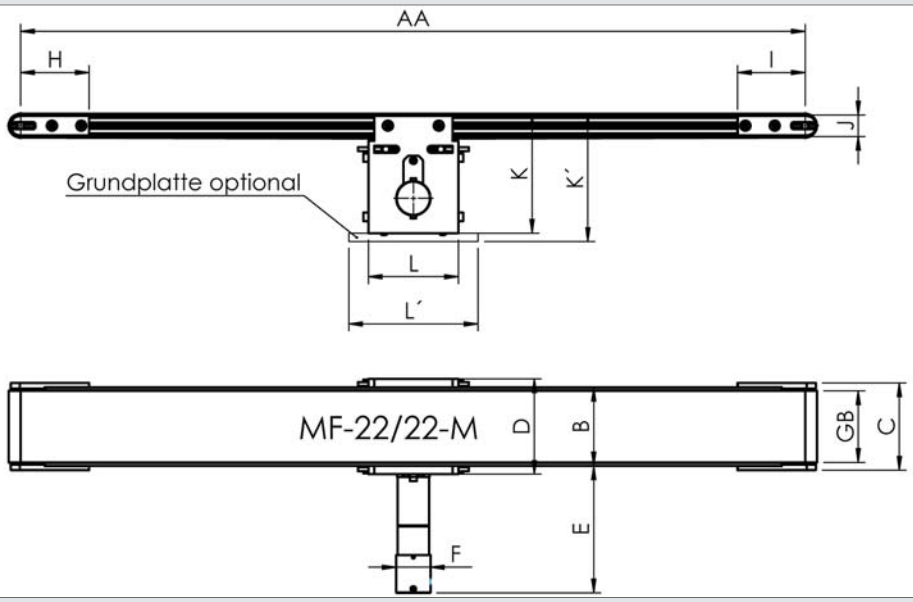

Abmessungen

alle Maße in mm

Typ	AA	B	C	D	E	F	GB	H	I	J	K	K‘	L	L‘
MF-22/22-M	250-2500	GB+10	GB+19	GB+27	122-145	Ø35	30/50/70/90	69	69	22	120,5	129	92	132

max. Bandbelastung bei

Typ	GB30	GB50	GB70	GB90
MF-22/22-M	50N	80N	100N	120N

Zubehör Miniförderbänder

Ausführliche techn. Daten finden Sie auf unserer Website bzw. telefonisch durch unser Beratungsteam!

Niro-Rinne

- Die Gleitbleche der Mini-Förderbänder können umgekantet als einfache und kostengünstige Seitenführung ausgeführt werden.

Seitenführungen

- Seitenführungen aller Art und Bauweise, ob fix oder variabel, werden nach Wunsch und Anforderung angefertigt.
- 3D-CAD Daten stehen bereits in der Angebotsphase zur Verfügung und ermöglichen eine einfache Integration in bestehende Konstruktionen.

Stützen und Rahmenständer

- einfache Einstab-Stütze oder komplexe Rahmenständer werden je nach Wunsch und Anforderung angefertigt.
- 3D-CAD Daten stehen bereits in der Angebotsphase zur Verfügung und ermöglichen eine einfache Integration in bestehende Konstruktionen.

Rücklaufrollen

- Rücklaufrollen verhindern ein zu starkes Durchhängen des Transportgurtes bei großen Achsabständen.

Anfrageblatt Miniförderbänder

Sehr geehrter Kunde,
wir danken für Ihr Interesse an unseren Miniförderbändern. Um das Förderband für Ihren Anwendungsfall optimal auszulegen, bitten wir um die Beantwortung der folgenden Fragen:

Antrieb: ☐ Direktantrieb ☐ Kopfantrieb ☐ Mittenantrieb

Achsabstand: _____ **Gerüstbreite:** _____ **Gurtbreite:** _____

Umlenkeinheit: ☐ Ø 22/22 mm ☐ Ø 42/22 mm ☐ Ø 42/42 mm

Messerkante: ☐ einseitig ☐ beidseitig

Bandbeschwindigkeit: _____ m/min. ☐ **regelbar:** von: _____ bis: _____

Fördergut: _____

Maße: _____ **Gewicht:** _____ **Gesamtbelastung:** _____

Gurttype:

☐ **G1:** E4/2 U0/U0 gleitfreudig für Staubetrieb (transparent), s=1,0 mm
☐ **G2:** E5/2 0/V5 Tragseite aus PVC adhäsiv (grün), s=1,9 mm
☐ **G3:** E4/2 SO/S3 STR hitzebeständig bis 180° C, silikonbeschichtet, s=1,5 mm
☐ **G4:** E4/2 U1/U2H-HC* schnittfest für scharfkantiges Fördergut, s=1,4 mm
☐ **G5:** E8H U0/V10LG* für Schrägtransport, s=2,1 mm
☐ **G6:** E4/2 U0/U2MT* geeignet für Querprofile, s=1,4 mm

*nur mit Umlenkeinheit 42 mm möglich bzw. für Mittenantrieb nicht geeignet

Zubehör:

☐ Rücklaufrollen: _____ Stk.

☐ Seitenführungen: _____

☐ Stützen: _____ Stk. Höhe: _____

Sonstiges/Anmerkung:

_____

_____

Für technische Rückfragen zuständig:

Firma: _____ gewünschter Liefertermin: _____

Name: _____ Tel: _____ Fax: _____

Abteilung: _____ E-Mail: _____

Kleinförderbänder, Alu-Profil Direktantrieb | Technische Daten

ASP-Kleinförderbänder entsprechen in ihrer Konzeption den neuesten Erkenntissen der Leichtfördertechnik. Durch unser umfangreiches, praxisbewährtes Standardprogramm, kann der Großteil aller kundenspezifischen Anwendungen abgedeckt werden. Die universelle Anwendbarkeit wird durch Sonderausführungen und durchdachte Zusatzelemente wesentlich erhöht.

- kompakte, flache Bandträger aus Aluminium
- modulare Antriebs- und Umlenkeinheiten
- praxisbewährtes Gurtmaterial und langlebige Motor-Getriebe Einheiten
- kompakter Bandträger für kleines und leichtes Fördergut

Technische Daten

Typ	KF-44/44-D_AL	KF-84/44-D_AL	KF-84/84-D_AL
Bandgeschwindigkeit	2,7 - 50,0 m/min.		
Trägermaterial	Aluminiumprofil mit Edelstahlgleitblech		
Antrieb	Schneckengetriebemotor 230/400V 50Hz (bzw. nach Anforderung, Alternativen auf Anfrage)		
Motoranordnung	Direktantrieb (seitlich an Abgabseite)		
max. Motorleistung	0,09 - 0,37 kW	0,18 - 0,37 kW	
max. Bandbelastung	siehe Tabelle (abhängig von Gurtbreite)		
Standardgurt	1,0 mm dick, transparent, gleitfreudig für Staubetreb (Auflistung der Gurtarten siehe Seite 21, Anfrageblatt)		

max. Bandbelastung bei

Typ	GB30	GB70	GB90	GB110	GB150	GB195	GB200	GB250	GB295	GB300	GB395	GB400	GB495	GB595
KF-44/44-D_AL	40N	80N	100N	120N	160N	-	200N	250N	-	300N	-	400N	-	-
KF-84/44-D_AL	55N	100N	130N	160N	220N	280N	-	-	420N	-	550N	-	680N	820N
KF-84/84-D_AL	55N	100N	130N	160N	220N	280N	-	-	420N	-	550N	-	680N	820N

Typenschlüssel Kleinförderbänder mit Alu-Profil | KF_AL

Beispiel: KF-44/44-D_AL-500-30-40-2,7-G1

- Gurttype: G1 (E4/2 U0/U0)
- Geschwindigkeit: 2,7 m/min.
- Gerüstbreite: 40 mm
- Gurtbreite: 30 mm
- Achsabstand: 500 mm
- Profilausführung: AL (Aluminium)
- Antrieb: Direktantrieb
- Umlenkeinheit: Ø 44 mm / Ø 44 mm
- Baureihe: Kleinförderbänder mit Alu-Profil

Kleinförderbänder, Alu-Profil Direktantrieb | Abmessungen

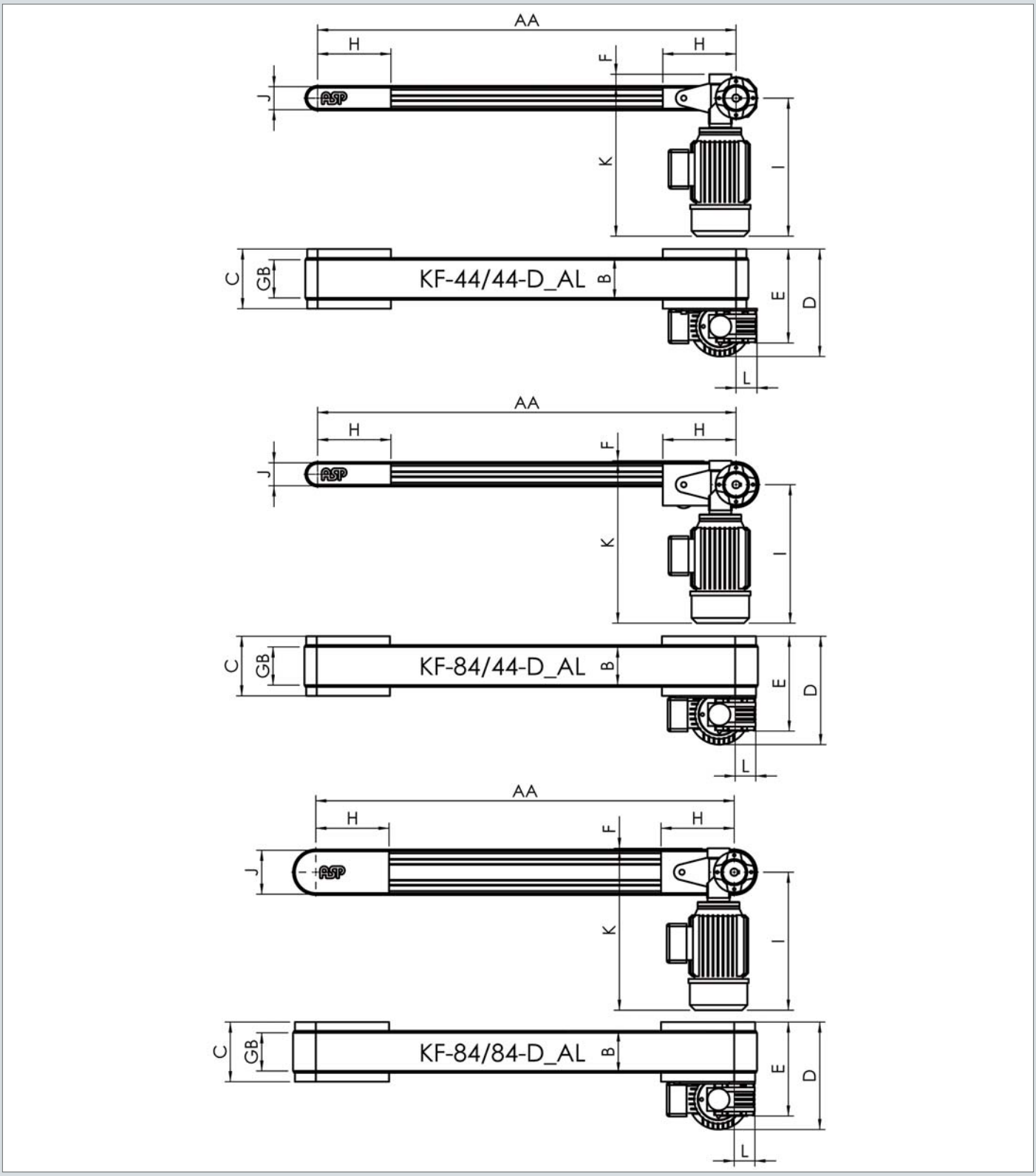

Abmessungen alle Maße in mm

Typ	AA	B	C	D	E	F	GB	H	I	J	K	L
KF-44/44-D_AL	500-4000	GB+10	GB+44	ca. GB+157	ca. GB+120	31,5	30/70/90/110/150/200/250/300/400	140	ca. 290	44	ca. 313	49
KF-84/44-D_AL	500-4000	GB+10	GB+44	ca. GB+157	ca. GB+120	11,5	30/70/110/150/195/295/395/495/595	140	ca. 290	44	ca. 333	49
KF-84/84-D_AL	1000-4000	GB+10	GB+44	ca. GB+157	ca. GB+120	11,5	30/70/110/150/195/295/395/495/595	140	ca. 290	84	ca. 333	49

Kleinförderbänder, Alu-Profil Kopfantrieb | Technische Daten

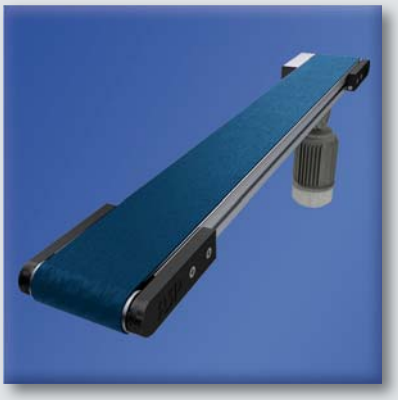

ASP-Kleinförderbänder entsprechen in ihrer Konzeption den neuesten Erkenntissen der Leichtfördertechnik. Durch unser umfangreiches, praxisbewährtes Standardprogramm, kann der Großteil aller kundenspezifischen Anwendungen abgedeckt werden. Die universelle Anwendbarkeit wird durch Sonderausführungen und durchdachte Zusatzelemente wesentlich erhöht.

- kompakte, flache Bandträger aus Aluminium
- modulare Antriebs- und Umlenkeinheiten aus Edelstahl
- praxisbewährtes Gurtmaterial und langlebige Motor-Getriebe Einheiten
- kompakter Bandträger für kleines und leichtes Fördergut

Technische Daten

Typ	KF-42/42-K_AL
Bandgeschwindigkeit	2,4 - 22,6 m/min.
Trägermaterial	Aluminiumprofil mit Edelstahlgleitblech
Antrieb	Schneckengetriebemotor 230/400V 50Hz (bzw. nach Anforderung, Alternativen auf Anfrage)
Motoranordnung	Kopfantrieb (Antrieb unter dem Band liegend)
max. Motorleistung	0,37 kW
Standardgurt	1,0 mm dick, transparent, gleitfreudig für Staubetreb (Auflistung der Gurtarten siehe Seite 21, Anfrageblatt)

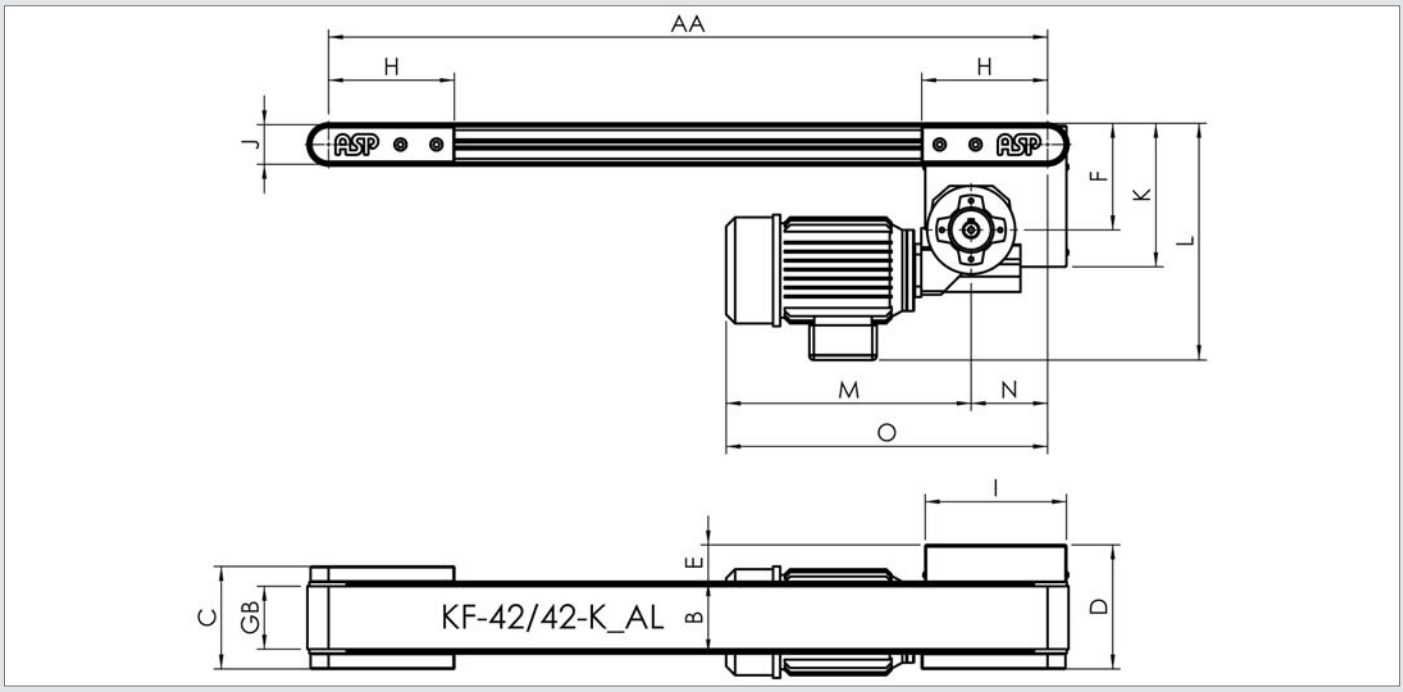

Abmessungen

alle Maße in mm

Typ	AA	B	C	D	E	F	GB	H	I	J	K	L	M	N	O
KF-42/42-K_AL	500-4000	GB+10	GB+44	GB+68	41	118,5	30/70/90/110/150/200/250/300/400	140	157	44	160	ca. 290	ca. 290	95	ca. 385

max. Bandbelastung bei

Typ	GB30	GB70	GB90	GB110	GB150	GB200	GB250	GB300	GB400
KF-42/42-K_AL	40N	80N	100N	120N	160N	200N	250N	300N	400N

Kleinförderbänder, Alu-Profil Mittenantrieb | Technische Daten

ASP-Kleinförderbänder entsprechen in ihrer Konzeption den neuesten Erkenntissen der Leichtfördertechnik. Durch unser umfangreiches, praxisbewährtes Standardprogramm, kann der Großteil aller kundenspezifischen Anwendungen abgedeckt werden. Die universelle Anwendbarkeit wird durch Sonderausführungen und durchdachte Zusatzelemente wesentlich erhöht.

- kompakte, flache Bandträger aus Aluminium
- modulare Antriebs- und Umlenkeinheiten aus Edelstahl
- praxisbewährtes Gurtmaterial und langlebige Motor-Getriebe Einheiten
- kompakter Bandträger für kleines und leichtes Fördergut

Technische Daten

Typ	KF-42/42-M_AL
Bandgeschwindigkeit	2,4 - 22,6 m/min.
Trägermaterial	Aluminiumprofil mit Edelstahlgleitblech
Antrieb	Schneckengetriebemotor 230/400V 50Hz (bzw. nach Anforderung, Alternativen auf Anfrage)
Motoranordnung	Mittenantrieb (Antrieb mittig / frei positionierbar)
max. Motorleistung	0,37 kW
Standardgurt	1,0 mm dick, transparent, gleitfreudig für Staubetreb (Auflistung der Gurtarten siehe Seite 21, Anfrageblatt)

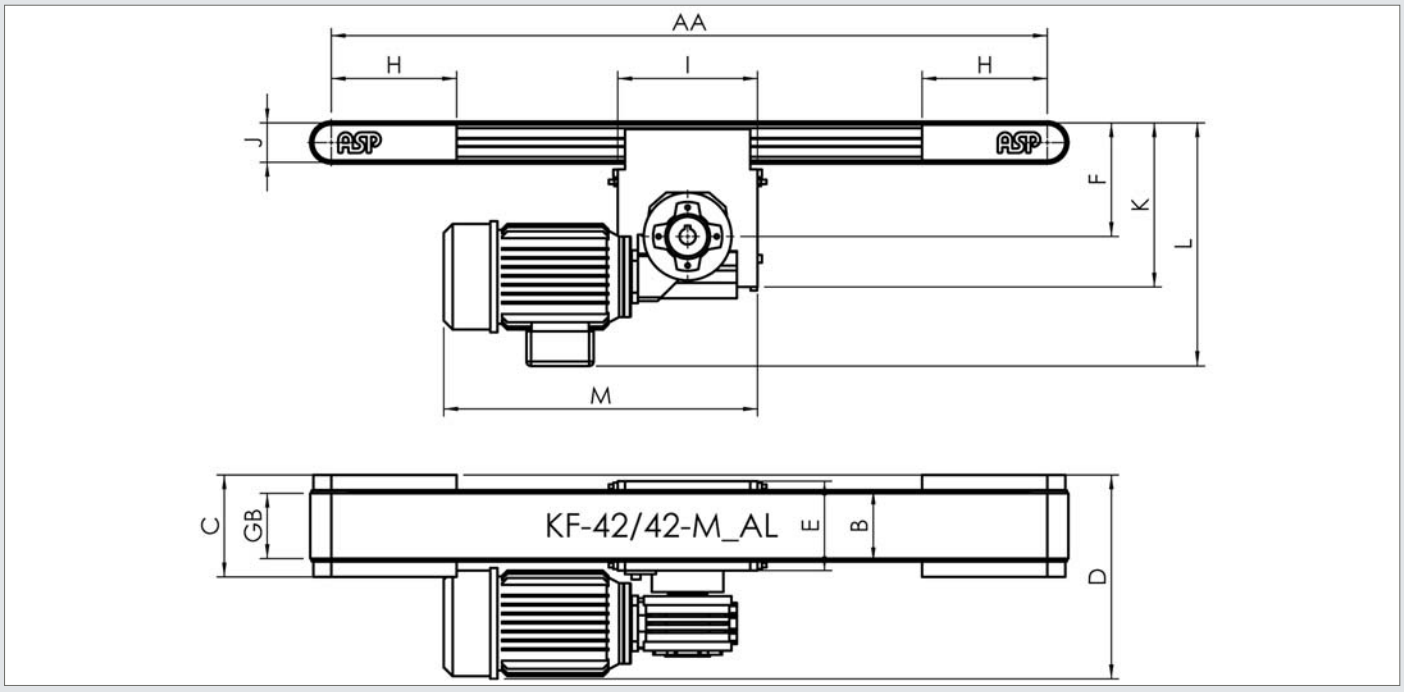

Abmessungen

alle Maße in mm

Typ	AA	B	C	D	E	F	GB	H	I	J	K	L	M
KF-42/42-M_AL	500-4000	GB+10	GB+44	ca. GB+150	GB+30	123,5	30/70/90/110/150/200/250/300/400	140	156	44	180,5	ca. 295	ca. 368

max. Bandbelastung bei

Typ	GB30	GB70	GB90	GB110	GB150	GB200	GB250	GB300	GB400
KF-42/42-M_AL	40N	80N	100N	120N	160N	200N	250N	300N	400N

Zubehör Kleinförderbänder, Alu-Profil

Ausführliche techn. Daten finden Sie auf unserer Website bzw. telefonisch durch unser Beratungsteam!

Seitenführungen

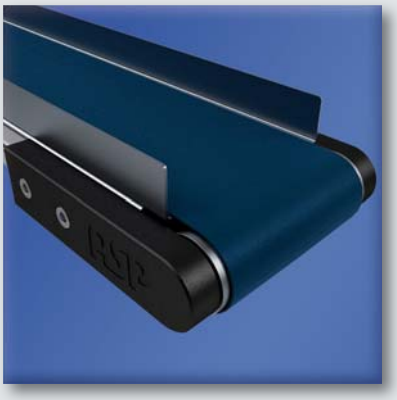

- Die Gleitbleche der Kleinförderbänder können umgekantet als einfache und kostengünstige Seitenführung als Nirorinne bzw. Edelstahlwanne ausgeführt werden.
- Zusätzlich können die Seitenführungen beliebig eingestellt werden.

Gurtoptionen

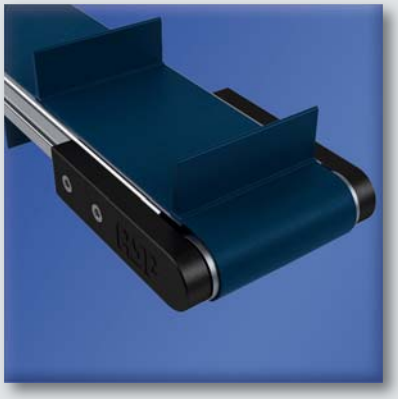

- Verschiedene Gurtoptionen stehen zur Verfügung, wie etwas Quer- oder Längsprofile.
- Weiters können auch unterschiedlichste Beschriftungen und Markierungen angebracht werden.

Unterbau/Rahmenständer

- Einfache Einstab-Stütze oder komplexe Rahmenständer werden je nach Wunsch und Anforderung angefertigt.
- Auf den Rahmenständern können auch Fahrgestelle (Rollen) montiert werden.
- 3D-CAD Daten stehen bereits in der Angebotsphase zur Verfügung und ermöglichen eine einfache Integration in bestehende Konstruktionen.

Anfrageblatt Kleinförderbänder, Alu-Profil

Sehr geehrter Kunde,
wir danken für Ihr Interesse an unseren Kleinförderbändern. Um das Förderband für Ihren Anwendungsfall optimal auszulegen, bitten wir um die Beantwortung der folgenden Fragen:

Antrieb: ☐ Direktantrieb ☐ Kopfantrieb ☐ Mittenantrieb

Achsabstand: _____ **Gerüstbreite:** _____ **Gurtbreite:** _____

Umlenkeinheit: ☐ Ø 44/44 mm ☐ Ø 84/44 mm ☐ Ø 84/84 mm ☐ Ø 42/42 mm

Messerkante: ☐ einseitig ☐ beidseitig

Bandbeschwindigkeit: _____ m/min. ☐ **regelbar:** von: _____ bis: _____

Fördergut: _____

Maße: _____ **Gewicht:** _____ **Gesamtbelastung:** _____

Gurttype:

☐ **G1:** E4/2 U0/U0 gleitfreudig für Staubetrieb (transparent), s=1,0 mm
☐ **G2:** E5/2 0/V5 Tragseite aus PVC adhäsiv (grün), s=1,9 mm
☐ **G3:** E4/2 SO/S3 STR hitzebeständig bis 180° C, silikonbeschichtet, s=1,5 mm
☐ **G4:** E8/2 U0/U8 schnittfest für scharfkantiges Fördergut, s=2,0 mm
☐ **G5:** E8H U0/V10LG für Schrägtransport, s=2,1 mm
☐ **G6:** E4/2 U0/U2MT geeignet für Querprofile, s=1,4 mm
andere Gurtqualitäten auf Anfrage

Zubehör:

☐ Rücklaufrollen: _____ Stk.
☐ Seitenführungen: _____
☐ Stützen: _____ Stk. Höhe: _____

Sonstiges/Anmerkung:

_____

_____

Für technische Rückfragen zuständig:

Firma: _____ gewünschter Liefertermin: _____
Name: _____ Tel: _____ Fax: _____
Abteilung: _____ E-Mail: _____

Kleinförderbänder, Stahl-Profil Kopfantrieb | Technische Daten

ASP-Kleinförderbänder entsprechen in ihrer Konzeption den neuesten Erkenntissen der Leichtfördertechnik. Durch unser umfangreiches, praxisbewährtes Standardprogramm, kann der Großteil aller kundenspezifischen Anwendungen abgedeckt werden. Die universelle Anwendbarkeit wird durch Sonderausführungen und durchdachte Zusatzelemente wesentlich erhöht.

- kompakte, flache Bandträger aus Stahl
- modulare Antriebs- und Umlenkeinheiten
- Kraftübertragung über Duplex-Kettenantrieb
- praxisbewährtes Gurtmaterial mit reichhaltigem Bandzubehör
- stabile Bandstützen aus Stahlprofil

Technische Daten		
Typ	**KF-28/55-K_ST**	**KF-52/55-K_ST**
Bandgeschwindigkeit	2,4 - 22,6 m/min.	
Trägermaterial	Bandträger aus Stahl U-Profil 3mm	
Antrieb	Bremsmotor 230/400V 50Hz	
Motoranordnung	Kopfantrieb (Antrieb unter dem Band liegend)	
max. Motorleistung	0,37 kW	
Standardgurt	1,0 mm dick, transparent, gleitfreudig für Staubetreb (Auflistung der Gurtarten siehe Seite 27, Anfrageblatt)	
max. Bandbelastung	ca. 300N	

Typenschlüssel Kleinförderbänder mit Stahl-Profil | KF_ST

Beispiel: KF-28/55-K_ST-400-40-58-2,4-G1

- Gurttype: G1 (E4/2 U0/U0)
- Geschwindigkeit: 2,4 m/min.
- Gerüstbreite: 58 mm
- Gurtbreite: 40 mm
- Achsabstand: 400 mm
- Profilausführung: ST (Stahl)
- Antrieb: Kopfantrieb
- Umlenkeinheit: Ø 28 mm / Ø 55 mm
- Baureihe: Kleinförderbänder mit Stahl-Profil

Kleinförderbänder, Stahl-Profil Kopfantrieb | Abmessungen

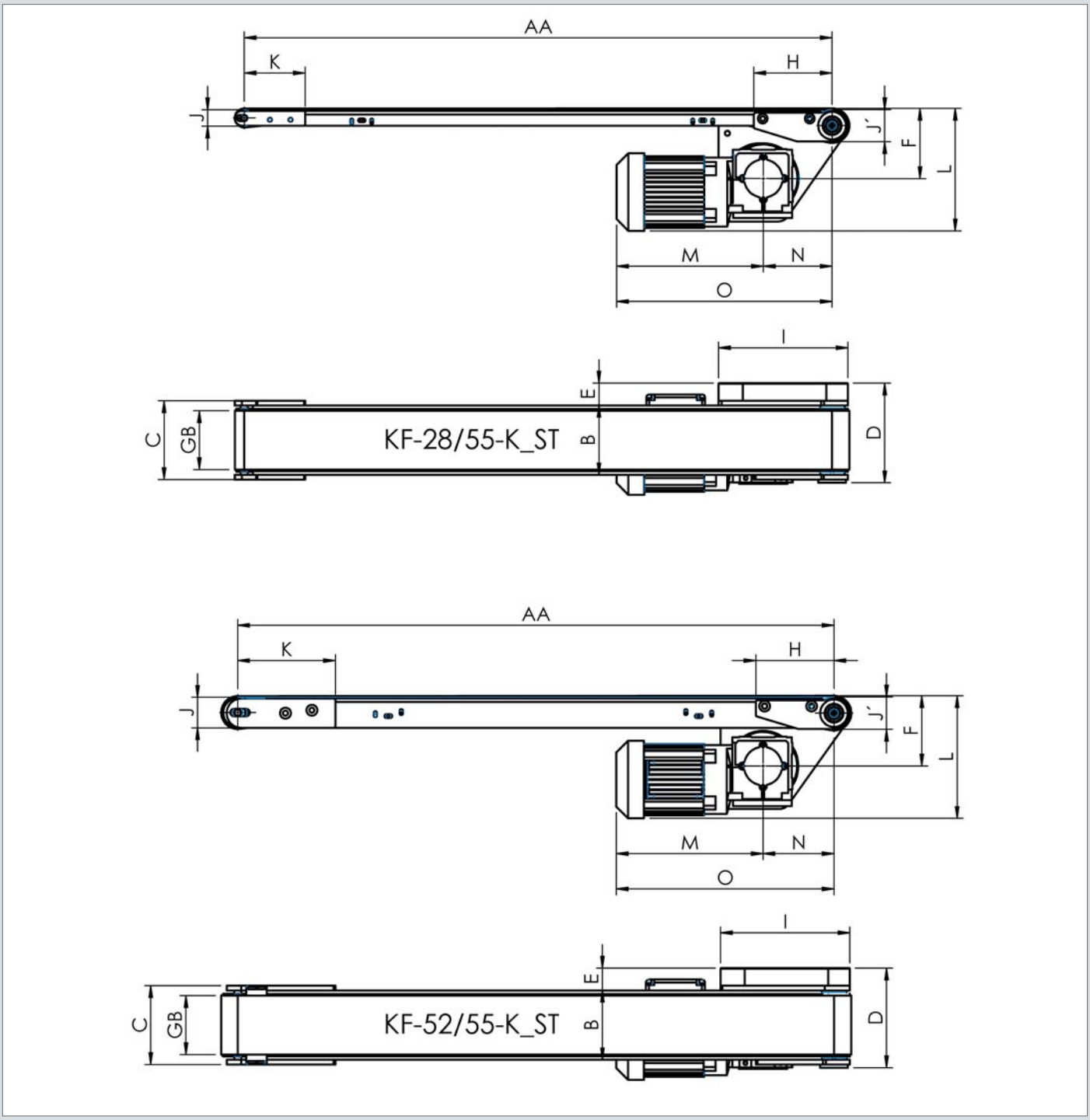

Abmessungen																alle Maße in mm
Typ	**AA***	**B**	**C**	**D**	**E**	**F**	**GB****	**H**	**I**	**J**	**J'**	**K**	**L**	**M**	**N**	**O**
KF-28/55-K_ST	400-9.000	GB+18	GB+34	GB+70	38	120	40/80/100/120/150/200/250/ 300/350/400/450/500/550/600	133	220	28	55	104	ca. 210	ca. 250	117	ca. 367
KF-52/55-K_ST	400-9.000	GB+18	GB+34	GB+70	38	120	40/80/100/120/150/200/250/ 300/350/400/450/500/550/600	133	220	52	55	166	ca. 210	ca. 250	121	ca. 370

* in Sonderausführung bis 15.000 mm möglich
** in Sonderausführung bis 1.300 mm möglich

Kleinförderbänder, Stahl-Profil Mittenantrieb | Technische Daten

ASP-Kleinförderbänder entsprechen in ihrer Konzeption den neuesten Erkenntissen der Leichtfördertechnik. Durch unser umfangreiches, praxisbewährtes Standardprogramm, kann der Großteil aller kundenspezifischen Anwendungen abgedeckt werden. Die universelle Anwendbarkeit wird durch Sonderausführungen und durchdachte Zusatzelemente wesentlich erhöht.

- kompakte, flache Bandträger aus Stahl
- modulare Antriebs- und Umlenkeinheiten
- Kraftübertragung über Duplex-Kettenantrieb
- praxisbewährtes Gurtmaterial mit reichhaltigem Bandzubehör
- stabile Bandstützen aus Stahlprofil

Technische Daten		
Typ	**KF-28/28-M_ST**	**KF-52/52-M_ST**
Bandgeschwindigkeit	2,4 - 22,6 m/min.	
Trägermaterial	Bandträger aus Stahl U-Profil 3mm	
Antrieb	Bremsmotor 230/400V 50Hz	
Motoranordnung	Mittenantrieb (Antrieb mittig / frei positionierbar)	
max. Motorleistung	0,37 kW	
Standardgurt	1,0 mm dick, transparent, gleitfreudig für Staubetreb (Auflistung der Gurtarten siehe Seite 27, Anfrageblatt)	
max. Bandbelastung	ca. 300N	

Kleinförderbänder, Stahl-Profil Mittenantrieb | Abmessungen

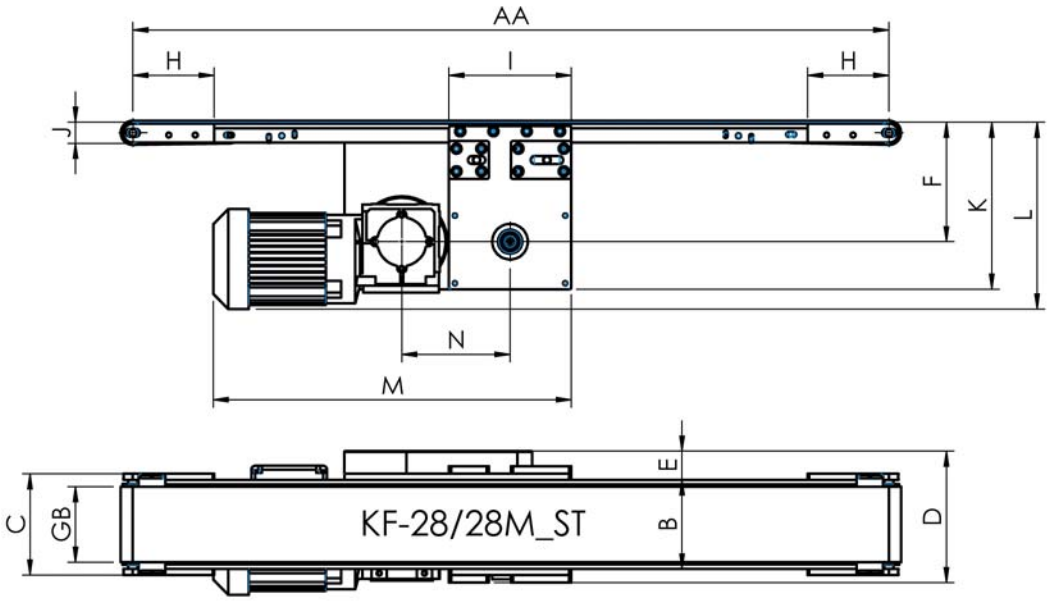

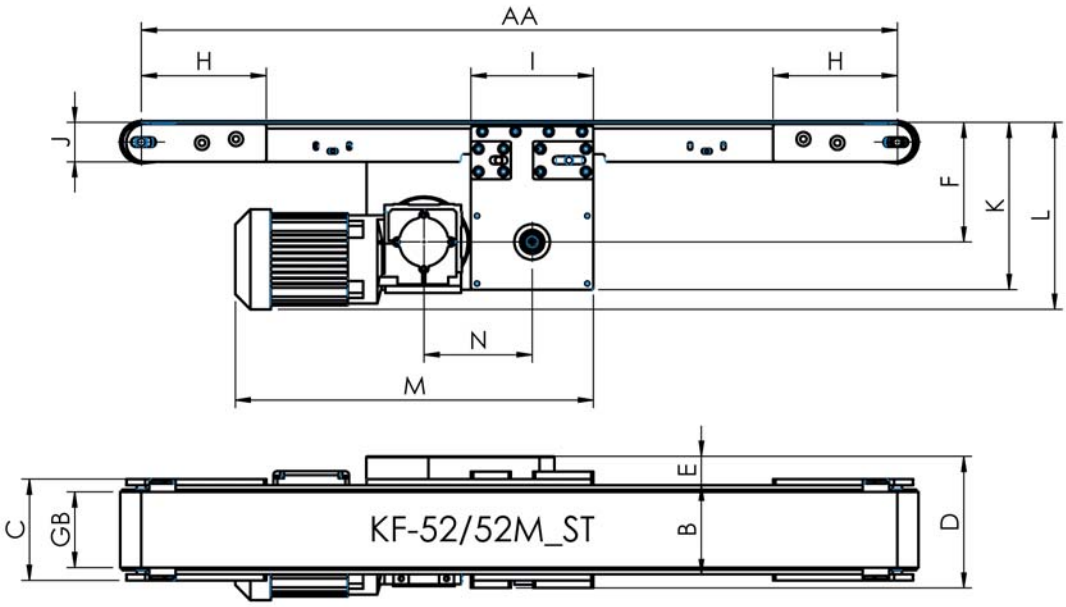

Abmessungen alle Maße in mm

Typ	AA*	B	C	D	E	F	GB**	H	I	J	K	L	M	N
KF-28/28-M_ST	400-9.000	GB+18	GB+34	GB+76	38	158	40/80/100/120/150/200/250/ 300/350/400/450/500/550/600	108	162	28	221	ca. 250	ca. 490	143
KF-52/52-M_ST	400-9.000	GB+18	GB+34	GB+76	38	158	40/80/100/120/150/200/250/ 300/350/400/450/500/550/600	165	162	52	180,5	ca. 250	ca. 490	143

* in Sonderausführung bis 15.000 mm möglich
** in Sonderausführung bis 1.300 mm möglich

Zubehör Kleinförderbänder, Stahl-Profil

Ausführliche techn. Daten finden Sie auf unserer Website bzw. telefonisch durch unser Beratungsteam!

Seitenführungen

- Die Gleitbleche der Kleinförderbänder können umgekantet als einfache und kostengünstige Seitenführung als Nirorinne bzw. Edelstahlwanne ausgeführt werden.
- Zusätzlich können die Seitenführungen beliebig eingestellt werden.
- Seitenführungen können auch als Kunststoffprofile ausgeführt werden.

Gurtoptionen

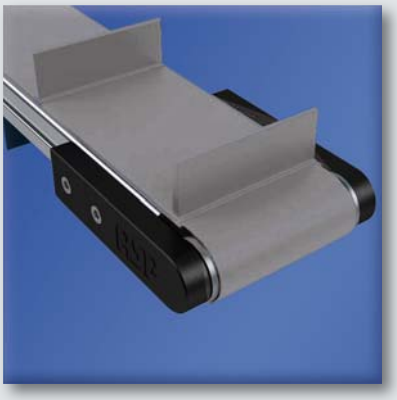

- Verschiedene Gurtoptionen stehen zur Verfügung, wie etwa Quer- oder Längsprofile.
- Weiters können auch unterschiedlichste Beschriftungen und Markierungen angebracht werden.

Rahmenständer Einfach-/Doppelstützen

- Einfache Einstabstütze oder Doppelstützen bzw. komplexe Rahmenständer werden je nach Wunsch und Anforderung angefertigt.
- Auf den Rahmenständern können auch Fahrgestelle (Rollen) montiert werden.
- Stützenmaterial aus Stahlprofil, lackiert
- Schaukel galvanisch verzinkt

Anfrageblatt Kleinförderbänder, Stahl-Profil

Sehr geehrter Kunde,
wir danken für Ihr Interesse an unseren Kleinförderbändern. Um das Förderband für Ihren Anwendungsfall optimal auszulegen, bitten wir um die Beantwortung der folgenden Fragen:

Antrieb: ☐ Kopfantrieb ☐ Mittenantrieb

Achsabstand: _____ **Gerüstbreite:** _____ **Gurtbreite:** _____

Umlenkeinheit: ☐ Ø 25/25 mm ☐ Ø 50/50 mm

Bandbeschwindigkeit: _____ m/min. ☐ **regelbar:** von: _____ bis: _____

Fördergut: _____

Maße: _____ **Gewicht:** _____ **Gesamtbelastung:** _____

Nirorinne: ☐ ja ☐ nein ☐ spezial: Höhe: _____mm Breite: _____mm

Motoranordnung:

☐ FR zum Motor, Motor-AO unten in FR li
☐ FR zum Motor, Motor-AO unten in FR re
☐ FR vom Motor weg, Motor-AO unten in FR li
☐ FR vom Motor weg, Motor-AO unten in FR re
☐ FR zum Motor, Motor-AO oben in FR li
☐ FR zum Motor, Motor-AO oben in FR re
☐ FR vom Motor weg, Motor-AO oben in FR li
☐ FR vom Motor weg, Motor-AO oben in FR re

Gurttype:

☐ **G1:** E4/2 U0/U0 gleitfreudig für Staubetrieb (transparent), s=1,0 mm
☐ **G2:** E5/2 0/V5 Tragseite aus PVC adhäsiv (grün), s=1,9 mm
☐ **G3:** E4/2 SO/S3 STR hitzebeständig bis 180° C, silikonbeschichtet, s=1,5 mm
☐ **G4:** E8/2 U0/U8 schnittfest für scharfkantiges Fördergut, s=2,0 mm
☐ **G5:** E8/2 U0/V20AR Antirutschgurt für Schrägtransport, s=2,1 mm
☐ **G6:** E8/2 U0/U10SG Antirutschgurt für Schrägtransport (grün), s=2,1 mm
andere Gurtqualitäten auf Anfrage

Zubehör:

☐ Stützen: _____ Stk. Höhe: _____

☐ Fahrgestell mit Lenk- und Bockrollen

☐ Motorschutzschalter, CEE-Stecker komplett am Band installiert (3m Kabel)

☐ Seitenführung: Ausführung: _____ Höhe: _____mm Verstellbereich: _____mm

☐ Lackierung (Standard): RAL5010, blau ☐ Lackierung (Sonder): RAL_____

Für technische Rückfragen zuständig:

Firma: _____ gewünschter Liefertermin: _____

Name: _____ Tel: _____ Fax: _____

Abteilung: _____ E-Mail: _____

Drahtgurte / Drahtgurtförderer

Wegen ihrer hohen mechanischen, chemischen und vor allem thermischen Belastbarkeit finden Drahtfördergurte in allen Industriezweigen ihre Verwendung. Um den Einsatzzweck zu erfüllen werden zahlreiche Werkstoffe verarbeitet. In der Regel werden bei normalen Bedingungen blanke oder verzinkte Stahldrähte eingesetzt, ebenfalls korrosionsbeständige, hitze und hochhitzebeständige Stahldrähte. In Durchlauföfen werden Fördergurte Temperaturen bis 1200°C ausgesetzt. Außerdem verarbeiten wir Messing- und Bronzedrähte. In unserem Standardprogramm zeigen wir Ihnen eine Auswahl der üblichen Konstruktionen, die jedoch in Sonderausführungen mit Kettenführungen, Mitnehmerprofilen und Rinnenkantenreihen kombiniert werden können.

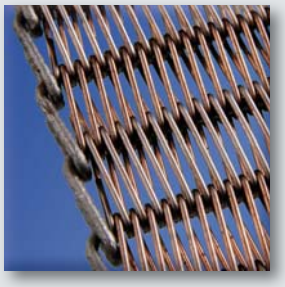

Typ 100 / Typ 200 | Flach- und Runddrahtgliedergurt

Mit Schlingen- oder Biegekanten, Typ 100 mit Flachdrahtspiralen, Typ 200 mit Runddrahtspiralen, abwechselnd rechts und links geflochten, engmaschig, Querstäbe glatt oder profiliert.

Anwendung:	Trocknungsanlagen und Durchlauföfen
Kanten:	Schlingen- oder Biegekanten
Spiralen Typ 100/200:	1,2 x 0,7 mm bis 4 x 2 mm / Ø 0,8 bis 5 mm
Querstäbe:	Ø 1,4 bis 8 mm
Teilung:	8 bis 50,8 mm
Breite:	max. 5.000 mm

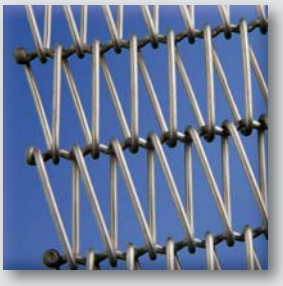

Typ 300 / Typ 400 | Weitspiral-Flach- und Runddrahtgliedergurt

Mit Schlingen- oder verschweißten Kanten, Typ 300 mit Flachdrahtspiralen, Typ 400 mit Runddrahtspiralen, abwechselnd rechts und links geflochten, weitmaschig, Querstäbe gewellt

Anwendung:	Trocknungsanlagen und Durchlauföfen
Kanten:	Schlingen- oder verschweißte Kanten
Spiralen Typ 300/400:	1,2 x 0,7 mm bis 4 x 2 mm / Ø 0,8 bis 5 mm
Steigung:	3 bis 33,33 mm
Querstäbe:	Ø 1,0 bis 8 mm
Teilung:	4 bis 50,8 mm
Breite:	max. 6.000 mm

Typ 500 / Typ 550 | Flachspiral-/Rundspiraldrahtgeflechtsgurt

Mit umgebogenen oder verschweißten Kanten, einseitig oder aus rechts und links geflochtenen Teilstücken abwechselnd zusammengesetzt,
Typ 500 flachovale Spiralform, Typ 550 runde Spiralform

Anwendung:	leichtes Fördergut wie Tabak, Backwaren, Zellwolle, usw.
Kanten:	Umgebogene, verschweißte oder gedrückte Kanten
Spiralen Typ 500/550:	0,5 bis 3 mm / Ø 0,5 bis 2 mm
Maschenweite Typ 500:	3 bis 25 mm
Maschenweite Typ 550:	1,75 bis 10 mm
Breite:	max. 6.000 mm

Typ 700 | Stabgeflechtsgurt

Gekröpfte ineinander gewundene Querdrähte, mit oder ohne Zahnradkante.

Anwendung:	leichtes Fördergut, Bisquit, Zuckerwaren, usw.
Querdrähte:	Ø 0,9 x 2,8 mm
Teilung:	3,5 bis 22 mm
Maschenlänge:	16 bis 200 mm
Breite:	max. 6.000 mm

Drahtgurte / Drahtgurtförderer

Typ 800 | Drahtösengliedergurt

Drahtösen aus Runddraht, glatte Querstäbe

Anwendung:	Lebensmitteltransport, Trocken-, Kühl- und Waschanlagen
Ösenstärke:	Ø 1,6 x 3,4 mm
Teilung:	25,4 bis 50,8 mm
Breite:	max. 4.000 mm

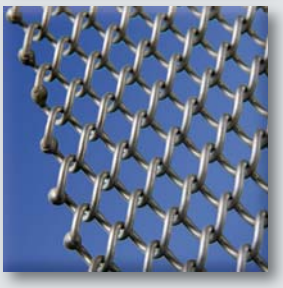

Typ 1100 | Doppelspiralgurt

Mit verschweißten Kanten, Rundspiralen der Type 550, doppelt eingedreht, mit galtten Querstäben, einseitig gefochten.

Anwendung:	Backwaren, Flaschentransport in der chemischen Industrie
Spiralen:	Ø 1 bis 1,6 mm
Querstäbe:	Ø 1,2 bis 1,6 mm
Teilung:	3,2 bis 5,4 mm
Steigung:	2,5 bis 4 mm
Breite:	max. 6.000 mm

Typ 1300 | Geflechtsgliedergurt

Mit verschweißten Kanten, einseitig geflochten, mit glatten Querstäben und Spiralen.

Anwendung:	Durchlauföfen zum Anlassen, Hären und Kühlen
Spiralen:	Ø 2 bis 4 mm
Querstäbe:	Ø 2,5 bis 5 mm
Teilung:	12 bis 25 mm
Steigung:	12 bis 20 mm
Breite:	max. 5.000 mm

Gurtkanten

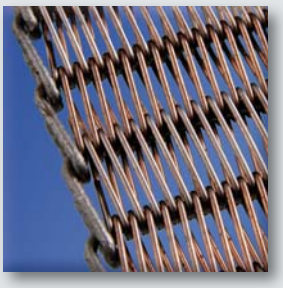

Abgeflachte Schlingenkante:
für Typ 100-400

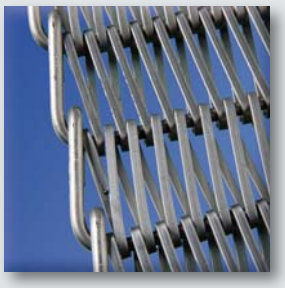

Schlingenkante:
für Typ 100-400

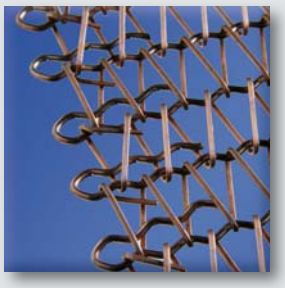

Biegekante:
für Typ 100-550

Hohlbolzenkette 1,2“-4“
mit verschweißtem Abschluss:
für Typ 100-550 und 800

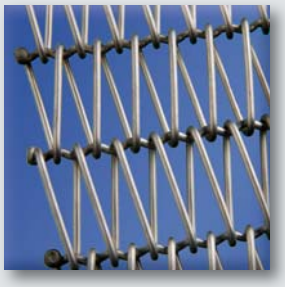

Verschweißte Kante:
für Typ 100-550 und 1100-1300

Lamellenkante:
für Typ 800

Scharnierbandförderbänder

ASP-Scharnierbandförderer entsprechen in Ihrer Konzeption den neuesten Erkenntnissen der Schwerfördertechnik.
Die Anwendungsgebiete der Scharnierförderbänder liegen überall dort, wo Förderbänder mit Kunststoffgurtmaterial an Ihre Einsatzgrenzen stoßen.
Schwerpunktmäßige Einsatzgebiete liegen jedoch bei Zu- und Abtransport von schweren, heißen und scharfkantigen Massenteilen, sowie Stanz- und Schmiedeteile.
Durch das Angebot an variantenreichen Ausführungen der Scharnierplatten, können die Einsatzgebiete universell auf viele Industriebereiche ausgedehnt werden.

Transport von Spänen und Stanzabfällen

Vor allem der enge Spalt zwischen den Scharnierplatten, die große Überdeckung der seitlichen Borde auch im Bereich der Umlenkung und besondere Anprägungen im Scharnierbereich vermeiden weitgehend ein Verklemmen von kleinen Partikeln.
Bei Bandausführungen mit genoppter Oberfläche können glatte, haftende Teile leicht vom Band genommen werden.

Kleinteiletransport

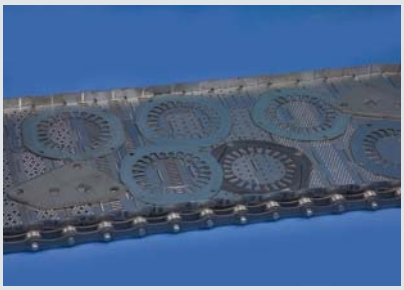

Werkstücke, die im Bad zur Reinigung oder zur Oberflächenbehandlung getaucht werden, können mit gelochten Scharnierplattenbändern zugeführt werden.
Durch die gelochte Auflagefläche eignen sich diese Bänder besonders gut zum Trocknen des jeweiligen Fördergutes.

Empfindliche Bauteile

Montageteile können über eine mehrspurige Anordnung getrennt zugeführt werden. Dabei sind die einzelnen Transportbahnen durch Seitenborde abgeteilt.
Spurbreite und Oberfläche der Scharnierplatten können aus dem vorhandenen Programm ausgewählt und kombiniert werden.

Lebensmittelkonserven

Für einen schonenden Transport von Einmachgläsern oder Konserven im Naßbereich. Auf Wunsch kann das Band in dem Material 1.4301 (V2A) geliefert werden.
Scharnierplattenbänder der Teilung 38,1 mm sind ebenfalls in Chrom-Nickel-Stahl lieferbar, jedoch ohne Seitenborde.

Sonderlösungen Fördersysteme

Scharnierplattenförderer

Scharnierplattenförderer werden zur Beschickung von schweren, heißen oder scharfkantigen Massenteilen eingesetzt.

Zum Beispiel bei der Zuführung oder dem Abtransport von Stanz- und Schmiedeteilen, aber auch bei der Späne- oder Stanzschrottentsorgung. Scharnierplattenförderer sind in verschiedenen Bauformen, in Stahl und Edelstahlausführungen lieferbar.

Scharnierkettenförderer

Scharnierkettenförderer finden vor allem beim Transport von Dreh und Getriebeteilen Verwendung, aber auch in der Getränkeindustrie zum Transport von Gläsern und Flaschen.

Wir bieten folgende Ausführungen: Traggerüst in Stahl-, Edelstahl- oder Profilbauweise, Transportkette aus Kunststoff, Edelstahl oder vergütetem Stahl.

Bunkerförderer

Bunkerförderer werden zum dosierten Transport von Kleinteilen oder Schüttgut verwendet. Das Fördergut wird vom Bunkerförderer auf die benötigte Abgabehöhe in Sortiertöpfe und Zuführeinrichtungen transportiert. Wir produzieren Bunkerförderer für die unterschiedlichsten Einsatzgebiete und können diese den Materialeigenschaften des Förderguts anpassen.
Zur Auswahl stehen Scharnierplatten, Kunststoffmattenketten oder Fördergurte mit Mitnehmern (Stollen). Lieferbar in Edelstahlausführung oder Stahl lackiert. Als Zubehör sind Auslaufrutschen, Abdeckungen, fahrbare Ausführungen, Innenbeschichtungen der Bunker und Füllstandsabfragen erhältlich.

Kunststoffmattenförderer

Mattenketten werden auf geraden, steigenden oder Kurventransportstrecken eingesetzt. Die Banddecken sind in geschlossener und geöffneter Ausführung lieferbar.

Mitnehmer und Antirutsch-Module erleichtern den ansteigenden Transport. Eine einfache stabile Verschlusstechnik erlaubt die schnelle Montage der Mattenfördersysteme.

ASP Automationstechnik

ASP Automationstechnik
Ing. Walter Schweighofer GmbH
Oberfeistritz 79
8184 Anger/Weiz
Tel: +43 3175 3339-0
Fax: +43 3175 3339-39
E-Mail: office@asp-gmbh.at
Website: www.asp-gmbh.at

www.asp-gmbh.at
office@asp-gmbh.at

Stand 01/2016 - technische Änderungen vorbehalten

Ihr leistungsfähiger Partner in Montage- und Fördertechnik!