Füllstandskontrolle | FSK

ASP Füllstandskontrollen eignen sich zur automatischen Füllstandskontrolle von Schüttgut in Sortiereinrichtungen und Bunkersystemen. Die Füllstandsabfrage erfolgt über einen elektronisch/mechanischen Schalter, sowie durch ein flexibel gelagertes Pendel bzw. über einen Ultraschallsensor mit verstellbarem Neigungswinkel. Besondere Eigenschaften sind außerdem die optische Zustandsanzeige über eine Leuchtdiode sowie der verschleißfreie induktive Schalter.

- automatische Niveauüberwachung von Schüttgut im Sortiergerät
- Pendel aus Kunststoff oder Edelstahl
- optische Zustandsanzeigen über Leuchtdiode
- induktiver Schalter bzw. Ultraschallsensor ohne Verschleiß

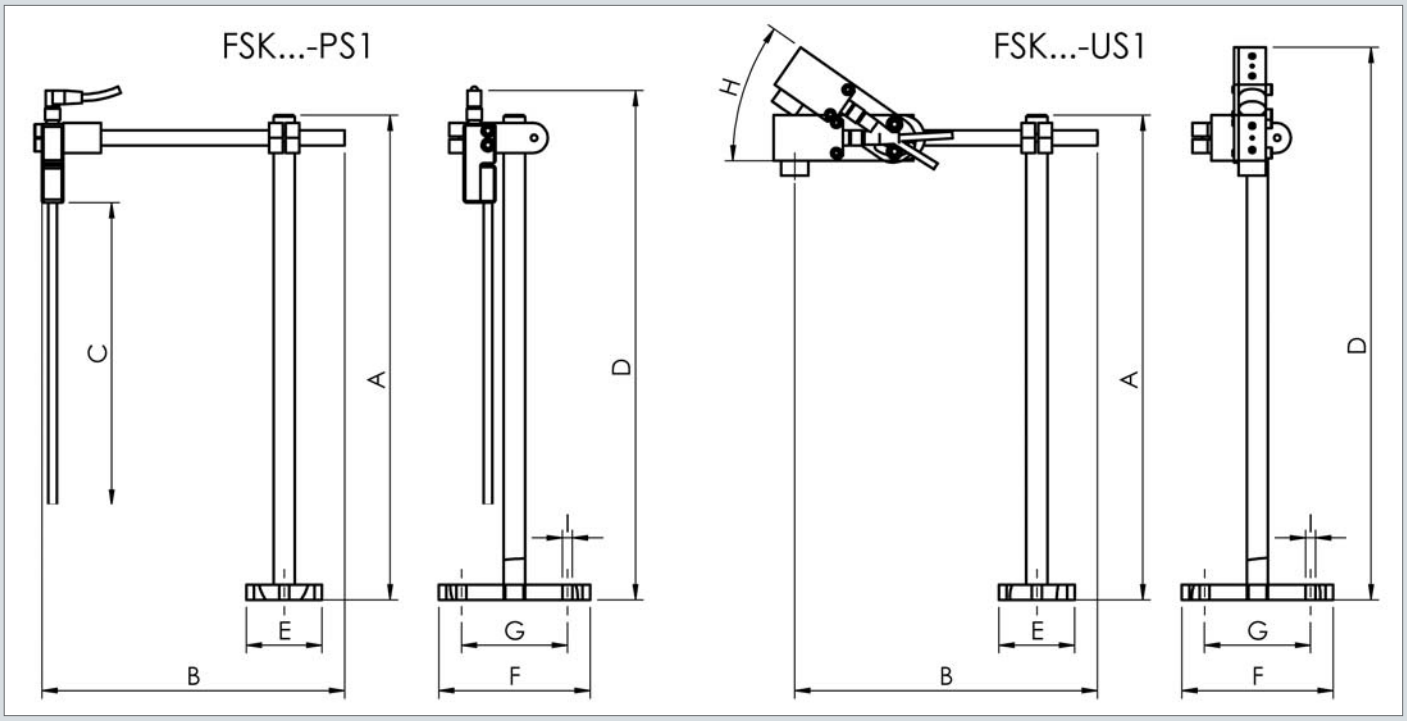

Technische Daten

Typ	Betriebs-spannung	Eigenstrom-aufnahme	Ausgang	Umgebungs-temperatur	Schutzart	Anschluss
FSK350-PS1	10...30 V DC	< 15 mA	pnp, NO	0...+50° C	IP 67	Stecker M8, 3-polig
FSK450-PS1	10...30 V DC	< 15 mA	pnp, NO	0...+50° C	IP 67	Stecker M8, 3-polig
FSK600-PS1	10...30 V DC	< 15 mA	pnp, NO	0...+50° C	IP 67	Stecker M8, 3-polig
FSK350-US1	12...28 V DC	55 mA	pnp, 100 mA, NO	-20...+50° C	IP 67	Stecker M8, 3-polig
FSK450-US1	12...28 V DC	55 mA	pnp, 100 mA, NO	-20...+50° C	IP 67	Stecker M8, 3-polig
FSK600-US1	12...28 V DC	55 mA	pnp, 100 mA, NO	-20...+50° C	IP 67	Stecker M8, 3-polig

Abmessungen

alle Maße in mm

Typ	A	B	C	D	E	F	G	H	I
FSK350-PS1	350	200	max. 200	336	50	100	70	-	Ø 6,6
FSK450-PS1	450	250	max. 200	466	50	100	70	-	Ø 6,6
FSK600-PS1	600	350	max. 200	616	50	100	70	-	Ø 6,6
FSK350-US1	350	200	-	max. 395	50	100	70	0-35°	Ø 6,6
FSK450-US1	450	250	-	max. 495	50	100	70	0-35°	Ø 6,6
FSK600-US1	600	350	-	max. 645	50	100	70	0-35°	Ø 6,6