HUBZYLINDER
SERIE HZ

▶ PRODUKTVORTEILE

▶ **Schlauchlose Luftdurchführung**

Eliminiert undefinierte Störkonturen und verschleißanfällige Schläuche und erhöht so die Sicherheit Ihrer Anwendung

▶ **Gedämpfte Endlage**

Mit Hilfe von PowerStop-Dämpfern können Sie die Endlagen sanft anfahren und erhöhen dadurch die Prozesssicherheit und Lebensdauer Ihrer Anwendung

▶ **Sehr robust**

Zwei geschliffene und hartverchromte Führungsstangen garantieren Ihnen mit ihrer Standfestigkeit und Langlebigkeit einen sicheren Prozessablauf

▶ SERIENMERKMALE

	Baugröße
	HZXX-XXXD2
10 Mio. wartungsfreie Zyklen (max.)	●
Induktiver Sensor	●
Endlagendämpfung Powerstop	●
IP40	●

▶ NUTZEN IM DETAIL

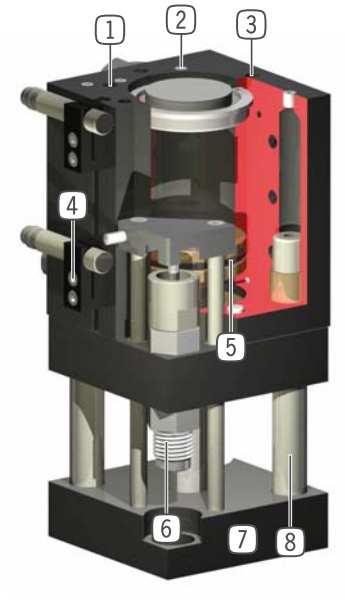

1 **Integrierte Luftdurchführung**
- zur schlauchlosen Übertragung von Druckluft

2 **Energiezuführung**
- von mehreren Seiten möglich

3 **Befestigung und Positionierung**
- alternativ an mehreren Seiten für eine individuelle Montage

4 **Klemmbock**
- Aufnahme für induktiven Näherungsschalter

5 **Antrieb**
- doppelwirkender Pneumatikzylinder

6 **patentierte, hydraulische Stoßdämpfer**
- einstellbare Endlagendämpfung

7 **Aufnahmeflansch**
- zur Anbindung an die kundenspezifische Applikation

8 **zwei Führungsstangen**
- Hohe Kräfte- und Momentenaufnahme

▶ TECHNISCHE DATEN

Baugröße	Hub [mm]	Druckkraft [N]	Zugkraft [N]	Gewicht [kg]	IP Klasse
HZ40	50 - 100	720	600	0,1 - 0,15	IP40

▶ WEITERE INFORMATIONEN ONLINE VERFÜGBAR

Alle Informationen auf einen Klick: www.zimmer-group.de. Finden Sie anhand der Bestell-Nr. Ihres gewünschten Produktes Daten, Zeichnungen, 3-D-Modelle und Betriebsanleitungen zu Ihrer Baugröße. Schnell, übersichtlich und immer aktuell.

HUBZYLINDER
BAUGRÖSSE HZ40

▶ PRODUKTSPEZIFIKATIONEN

▶ Kräfte und Momente

Maximale Kräfte- und Momentenaufnahme bei statischer Belastung.

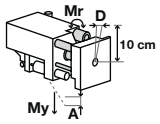

▶ IM LIEFERUMFANG ENTHALTEN

2 [Stück]
Klemmbock
KB8-28

2 [Stück]
Anschlaghülse
DST01491

2 [Stück]
Stoßdämpfer
M14X1.5S

▶ ZUBEHÖREMPFEHLUNG

ENERGIEVERSORGUNG

DRV1-8X6
Schwenk-Drosselrückschlagventil

DSV1-8
Drucksicherungsventil

DSV1-8E
Drucksicherungsventil mit Schnellentlüftung

SENSORIK

NJ8-E2
Induktiver Näherungsschalter - Kabel 5 m

NJ8-E2S
Induktiver Näherungsschalter - Stecker M8

ANSCHLÜSSE / SONSTIGES

KAG500
Steckverbinder Gerade Kabel 5 m - Buchse M8

KAW500
Steckverbinder Winkel Kabel 5 m - Buchse M8

S8-G-3
Steckverbinder konfektionierbar Gerade - Stecker M8

S12-G-3
Steckverbinder konfektionierbar Gerade - Stecker M12

	▶ Technische Daten	
Bestell-Nr.	**HZ40-50D2**	**HZ40-100D2**
Hub [mm]	50	100
Druckkraft [N]	720	720
Zugkraft [N]	600	600
Luftdurchführung [Anzahl]	2	2
Nennbetriebsdruck [bar]	6	6
Betriebstemperatur min. [°C]	5	5
Betriebstemperatur max. [°C]	+80	+80
Zylindervolumen pro Zyklus [cm³]	116	232
Gewicht [kg]	2	2,7
Auslenkung D bei Mr 5N [mm]		0,5
Auslenkung D bei Mr 10N [mm]	0,1	
Auslenkung D bei Mr 15N [mm]		0,15
Auslenkung D bei Mr 70N [mm]	0,5	
Durchbiegung A bei My 60N [mm]	0,05	0,1
Durchbiegung A bei My 100N [mm]	0,1	0,15

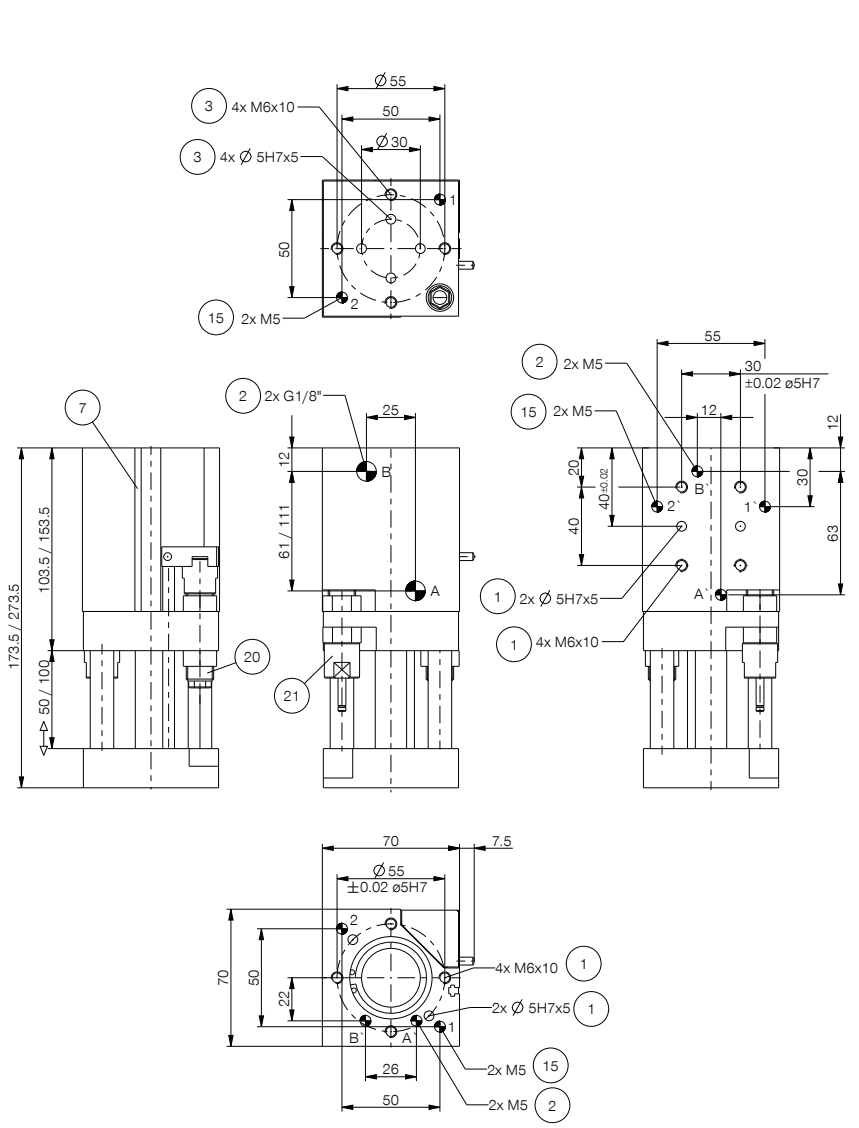

1 Befestigung Lineareinheit
2 Energieversorgung
3 Befestigung Applikation
7 Befestigung für Klemmbock
15 Integrierte Luftdurchführung
20 Stoßdämpfer
21 Anschlaghülse
A Luftanschluss (einfahren)
B Luftanschluss (ausfahren)
A' Luftanschluss alternativ (einfahren)
B' Luftanschluss alternativ (ausfahren)