KLEMMELEMENTE
SERIE MCP

▶ PRODUKTVORTEILE

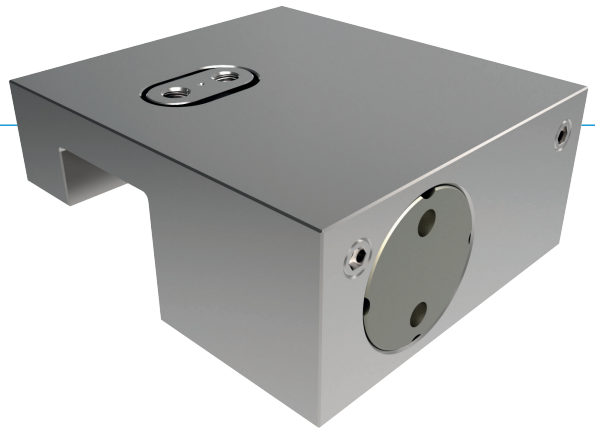

- **kleine Bauweise**
  für alle gängigen Miniatur - Profilschienenführungen
- **energielos geöffnet (NO)**
  mit Druck schließend
- **hohe Standzeit**
  bis zu 5 Mio. statische Klemmzyklen

▶ INFORMATIONEN RUND UM DIE PRODUKTE

EINSATZ-
MÖGLICHKEITEN

- **Klemmen von Maschinentischen**
- **Positionieren von Achsen**
- **Festsetzen von Vertikalachsen in der Ruhestellung**

WEITERE
INFORMATIONEN

- **Sondervarianten auf Anfrage z.B.**
  mit zusätzlichem Luftanschluss (von oben, von vorne)

▶ TECHNISCHE DETAILS

1 **Miniatur Profilschienenführung**
- für alle gängigen Miniatur - Profilschienenführungen erhältlich

2 **Keilgetriebe**
- Kraftübersetzung zwischen Kolben und Klemmbacken

3 **Klemmbacken**
- werden an die Freiflächen der Profilschienenführung gepresst

4 **Gehäuse**
- aus chemisch vernickeltem Stahl

5 **Pneumatikkolben**
- der Kolben bewegt das Keilgetriebe in Längsrichtung

6 **Kulissenstein**
- zur schwimmenden Lagerung

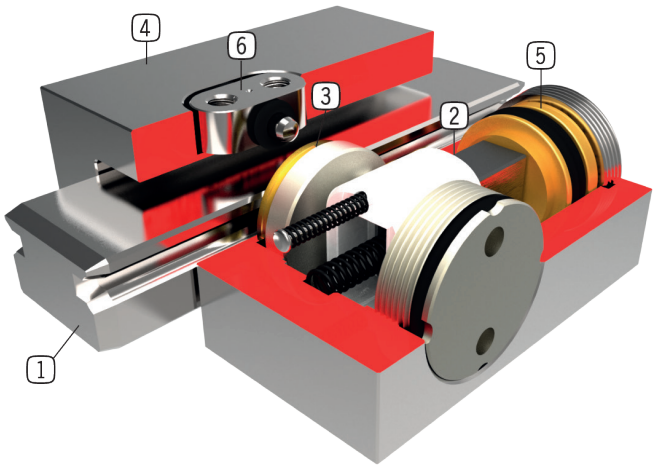

▶ INFORMATIONEN ZUR SERIE

TECHNISCHE DATEN

Schienengröße	5-25 mm
Haltekraft	130-550 N
Druck min.	3 bar
Druck max.	6 bar
Federspeicher	nicht vorhanden
PLUS-Anschluss	Nein
Klemmzyklen (B10d-Wert)	bis zu 5 Mio.
Bremszyklen	nicht geeignet
Betätigung	pneumatisch
Betriebstemperatur	-10 ... +70 [°C]

▶ **Technische Informationen**
Alle Informationen auf einen Klick: www.zimmer-group.de
Finden Sie anhand der Bestell-Nr. Ihres gewünschten Produktes Daten, Zeichnungen, 3-D-Modelle und Betriebsanleitungen zu Ihrer Baugröße.
Schnell, übersichtlich und immer aktuell.