KLEMMELEMENTE
SERIE MKS

▶ PRODUKTVORTEILE

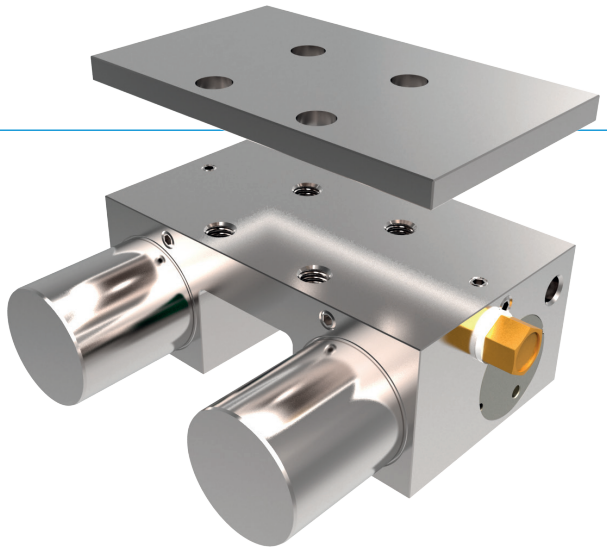

- **breites Produktsortiment**
  für alle gängigen Profilschienenführungen
- **energielos geschlossen (NC)**
  durch Federenergiespeicher
- **hohe Standzeit**
  bis zu 5 Mio. statische Klemmzyklen
- **höhere Haltekraft**
  durch die Ansteuerung mit PLUS- Luft
- **Sicherheitselement**
  sicheres Klemmen bei Energieausfall

▶ INFORMATIONEN RUND UM DIE PRODUKTE

EINSATZ-MÖGLICHKEITEN

- **Klemmen bei Druckabfall**
- **Klemmen ohne Energiebedarf**

WEITERE INFORMATIONEN

- **Adapterplatte**
  Je nach Höhe des Führungswagens (Maß D) ist zusätzlich eine Adapterplatte als Höhenausgleich zu bestellen.
- **Sondervarianten auf Anfrage z.B.**
  mit geringerem Öffnungsdruck (3,0 bar oder 4,0 bar)
  mit Initiatorabfrage
  mit zusätzlichem Luftanschluss (von oben, von vorne)

▶ TECHNISCHE DETAILS

1 **Profilschienenführung**
- für alle gängigen Profilschienenführungen erhältlich

2 **Keilgetriebe**
- Kraftübersetzung zwischen Kolben und Klemmbacken

3 **Klemmbacken**
- werden an die Freiflächen der Profilschienenführung gepresst

4 **Gehäuse**
- aus chemisch vernickeltem Stahl

5 **Pneumatikkolben**
- der Kolben bewegt das Keilgetriebe in Längsrichtung

6 **Federenergiespeicher**
- zum drucklosen schließen der Klemmeinheit

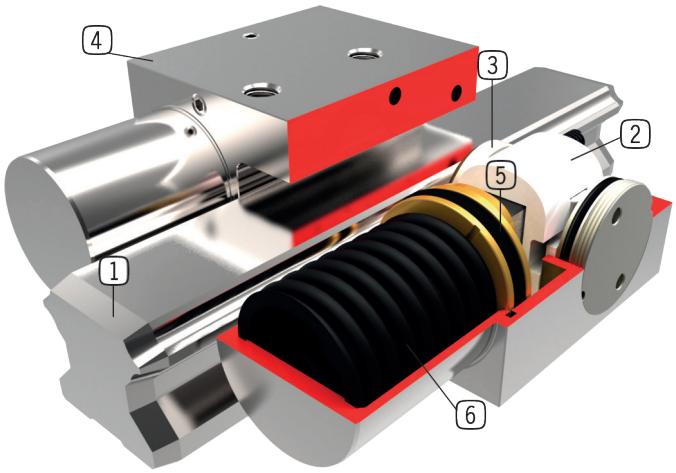

▶ INFORMATIONEN ZUR SERIE

TECHNISCHE DATEN

Schienengröße	12-100 mm
Haltekraft	250-3300 N
Druck min.	5,5 bar
Druck max.	6 bar
Federspeicher	vorhanden
PLUS-Anschluss	Ja
Klemmzyklen (B10d-Wert)	bis zu 5 Mio.
Bremszyklen	nicht geeignet
Betätigung	pneumatisch
Betriebstemperatur	-10 ... +70 [°C]

▶ **Technische Informationen**
Alle Informationen auf einen Klick: www.zimmer-group.de
Finden Sie anhand der Bestell-Nr. Ihres gewünschten Produktes Daten, Zeichnungen, 3-D-Modelle und Betriebsanleitungen zu Ihrer Baugröße.
Schnell, übersichtlich und immer aktuell.