LINEARZYLINDER
SERIE LI

▶ PRODUKTVORTEILE

▶ **Großer Aufnahmeflansch**

Die große Anschraubfläche vereinfacht Ihre Konstruktion und ermöglicht ein sicheres Anbringen der Folgewerkzeuge

▶ **Gedämpfte Endlage**

Mit Hilfe von PowerStop-Dämpfern können Sie die Endlagen sanft anfahren und erhöhen dadurch die Prozesssicherheit und Lebensdauer Ihrer Anwendung

▶ **Störungsfreier Dauereinsatz**

Unsere kompromisslose Qualität „Made in Germany“ garantiert Ihnen bis zu 10 Mio. Zyklen ohne Wartung

▶ SERIENMERKMALE

Baugröße	Version		
LIXX		D	S
2-fach führend			●
3-fach führend		●	
Durchgängige Kolbenstange		●	
10 Mio. wartungsfreie Zyklen (max.)	●	●	●
Induktiver Sensor	●	●	●
Endlagendämpfung Elastomer	●	●	●
Endlagendämpfung Powerstop	●	●	●
IP54	●	●	●

▶ NUTZEN IM DETAIL

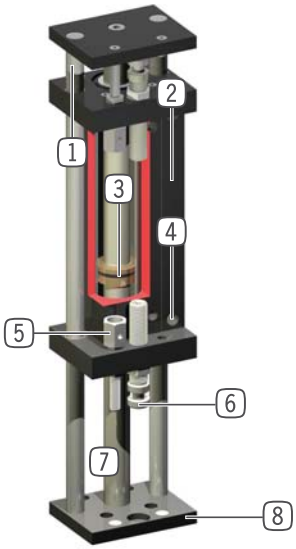

1 **Führungsstange**
- gehärtet, geschliffene Stahlwelle

2 **Klemmbock**
- Aufnahme für induktiven Näherungsschalter

3 **Antrieb**
- doppelwirkender Pneumatikzylinder

4 **Energiezuführung**
- abluftgedrosselt empfohlen

5 **Anschlagquitierschraube**
- direkte Abfrage des Aufnahmeflansches
- als Zubehör erhältlich

6 **Endlagendämpfung**
- mit Elastomerdämpfer oder patentiertem hydraulischen Stoßdämpfer

7 **Kolbenstange**
- aus geschliffenem, hartverchromten Stahl
- bei Ausführung D durchgängig

8 **Aufnahmeflansch**
- zur Anbindung der kundenspezifischen Applikationen

▶ TECHNISCHE DATEN

Baugröße	Hub [mm]	Druckkraft [N]	Zugkraft [N]	Gewicht [kg]	IP Klasse
LI16	20 - 50	80 - 100	80	0,05 - 0,1	IP54
LI30	15 - 90	200 - 270	200	0,05 - 0,1	IP54
LI40	40 - 300	270 - 450	270	0,05 - 0,3	IP54
LI50	50 - 300	950	950	0,03 - 0,2	IP54

▶ WEITERE INFORMATIONEN ONLINE VERFÜGBAR

Alle Informationen auf einen Klick: www.zimmer-group.de. Finden Sie anhand der Bestell-Nr. Ihres gewünschten Produktes Daten, Zeichnungen, 3-D-Modelle und Betriebsanleitungen zu Ihrer Baugröße. Schnell, übersichtlich und immer aktuell.

LINEARZYLINDER
LI50-50S / LI50-90S

▶ PRODUKTSPEZIFIKATIONEN

▶ Kräfte und Momente

Maximale Kräfte- und Momentenaufnahme bei statischer Belastung.

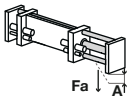

▶ ZUBEHÖREMPFEHLUNG

ENERGIEVERSORGUNG

DRV1-8X6
Schwenk-Drosselrückschlagventil

SENSORIK

NJ12-E2S
Induktiver Näherungsschalter - Stecker M8

ANSCHLÜSSE / SONSTIGES

AP50-S
Adapterplatte

ANSCHLÜSSE / SONSTIGES

AI-M8X1-53
Anschlagquittierschraube

M20X1.5S
Stoßdämpfer

KAG500
Steckverbinder Gerade Kabel 5 m - Buchse M8

KAW500
Steckverbinder Winkel Kabel 5 m - Buchse M8

ZE30H7X4
Zentrierscheibe

	▶ Technische Daten	
Bestell-Nr.	**LI50-50S**	**LI50-90S**
Hub [mm]	50	90
Druckkraft [N]	950	950
Zugkraft [N]	950	950
Verfahrzeit ohne Auflast [s]	0,13	0,24
Nennbetriebsdruck [bar]	6	6
Betriebstemperatur min. [°C]	5	5
Betriebstemperatur max. [°C]	+80	+80
Zylindervolumen pro Zyklus [cm³]	166	300
Gewicht [kg]	2,9	3,6
Belastung Fa max. [N]	300	200
Durchbiegung A max. [mm]	0,03	0,05
Radialbelastung Mr max. [Ncm]	1500	1100
Verdrehung D max. bei 100 mm [mm]	0,08	0,08

1 Befestigung Lineareinheit
2 Energieversorgung
3 Befestigung Applikation
5 Anschlagschraube für Hubbegrenzung
8 Befestigung für Adapterplatte
12 Aufnahme für Stoßdämpfer
13 Aufnahme für Initiator
A Luftanschluss (einfahren)
B Luftanschluss (ausfahren)

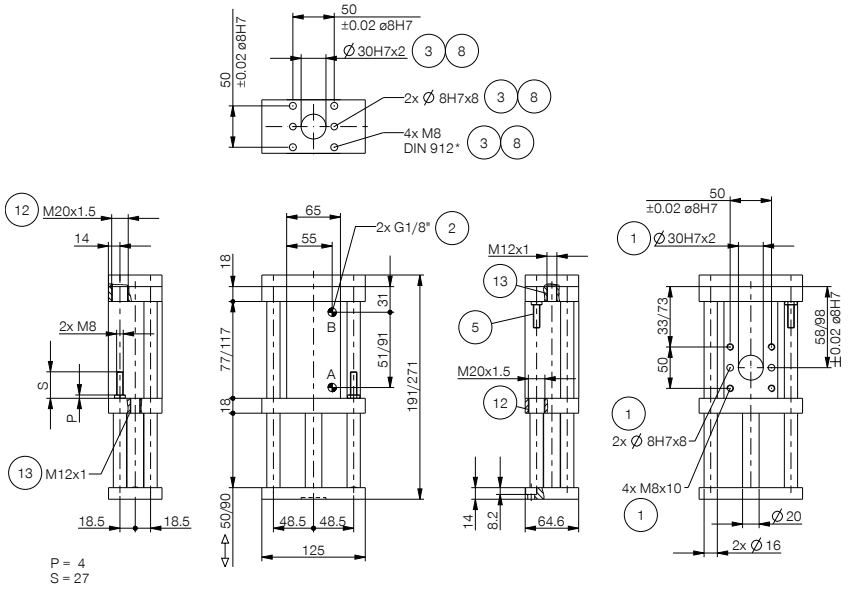

LINEARZYLINDER
LI50-130S / LI50-160S / LI50-200S

▶ PRODUKTSPEZIFIKATIONEN

▶ Kräfte und Momente

Maximale Kräfte- und Momentenaufnahme bei statischer Belastung.

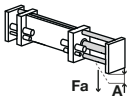

▶ ZUBEHÖREMPFEHLUNG

ENERGIEVERSORGUNG

DRV1-8X6
Schwenk-Drosselrückschlagventil

SENSORIK

NJ12-E2S
Induktiver Näherungsschalter - Stecker M8

ANSCHLÜSSE / SONSTIGES

AP50-S
Adapterplatte

ANSCHLÜSSE / SONSTIGES

AI-M8X1-53
Anschlagquittierschraube

M20X1.5S
Stoßdämpfer

KAG500
Steckverbinder Gerade Kabel 5 m - Buchse M8

KAW500
Steckverbinder Winkel Kabel 5 m - Buchse M8

ZE30H7X4
Zentrierscheibe

	▶ Technische Daten		
Bestell-Nr.	**LI50-130S**	**LI50-160S**	**LI50-200S**
Hub [mm]	130	160	200
Druckkraft [N]	950	950	950
Zugkraft [N]	950	950	950
Verfahrzeit ohne Auflast [s]	0,34	0,42	0,48
Nennbetriebsdruck [bar]	6	6	6
Betriebstemperatur min. [°C]	5	5	5
Betriebstemperatur max. [°C]	+80	+80	+80
Zylindervolumen pro Zyklus [cm³]	433	533	666
Gewicht [kg]	4,4	4,8	5,5
Belastung Fa max. [N]	130	100	90
Durchbiegung A max. [mm]	0,05	0,08	0,1
Radialbelastung Mr max. [Ncm]	900	750	400
Verdrehung D max. bei 100 mm [mm]	0,1	0,1	0,1

1 Befestigung Lineareinheit
2 Energieversorgung
3 Befestigung Applikation
5 Anschlagschraube für Hubbegrenzung
8 Befestigung für Adapterplatte
12 Aufnahme für Stoßdämpfer
13 Aufnahme für Initiator
A Luftanschluss (einfahren)
B Luftanschluss (ausfahren)

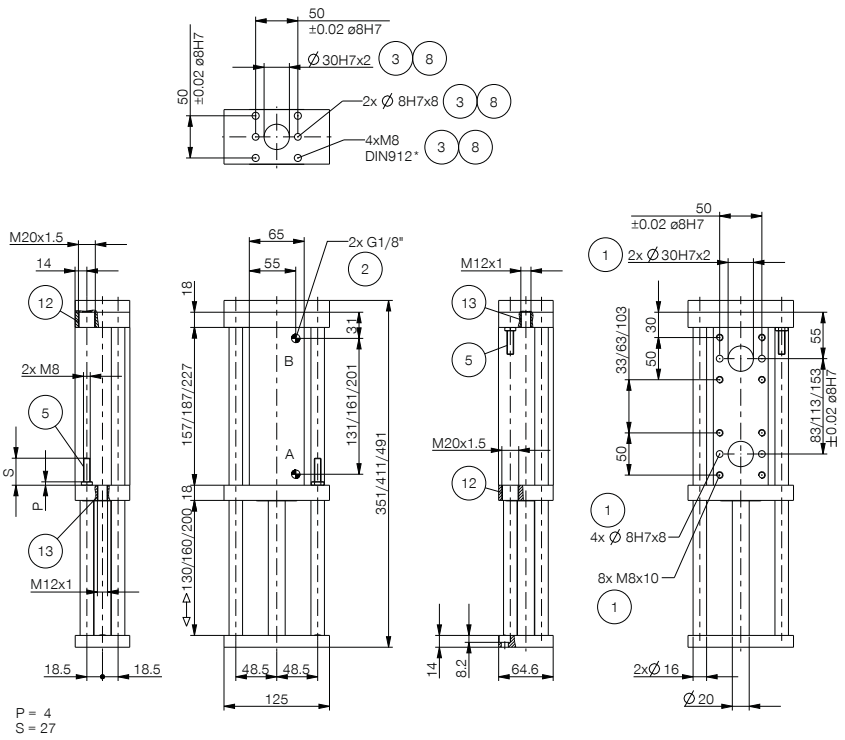

LINEARZYLINDER
LI50-250S / LI50-300S

► PRODUKTSPEZIFIKATIONEN

► Kräfte und Momente

Maximale Kräfte- und Momentenaufnahme bei statischer Belastung.

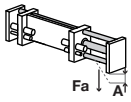

► ZUBEHÖREMPFEHLUNG

Stoßdämpfer

M20X1.5S

Zentrierscheibe

ZE30H7X4

Induktiver Näherungs-schalter - Stecker M8

NJ12-E2S

Steckverbinder Gerade Kabel 5 m - Buchse M8

KAG500

Steckverbinder Winkel Kabel 5 m - Buchse M8

KAW500

Schwenk-Drosselrück-schlagventil

DRV1-8X6

Anschlagquittierschraube

AI-M8X1-53

Adapterplatte

AP50-S

	▶ Technische Daten*	
Bestell-Nr.	**LI50-250S**	**LI50-300S**
Hub [mm]	250	300
Druckkraft [N]	950	950
Zugkraft [N]	950	950
Verfahrzeit ohne Auflast [s]	0,63	0,84
Radialbelastung Mr max. [Ncm]	250	200
Verdrehung D max. bei 100 mm [mm]	0,1	0,1
Betriebstemperatur min. [°C]	5	5
Betriebstemperatur max. [°C]	+80	+80
Zylindervolumen pro Zyklus [cm³]	833	1000
Gewicht [kg]	6,4	7,2
Belastung Fa max. [N]	75	55
Durchbiegung A max. [mm]	0,15	0,2

*Alle Werte gemessen bei 6 bar

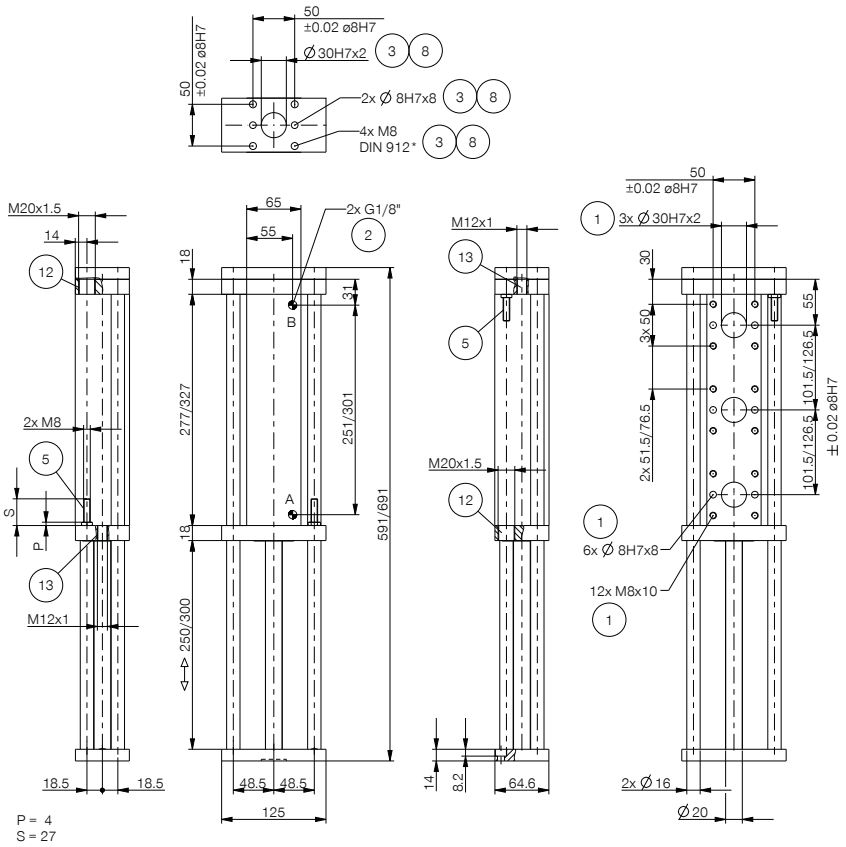

① Befestigung Lineareinheit
② Energieversorgung
③ Befestigung Applikation
⑤ Anschlagschraube für Hubbegrenzung
⑧ Befestigung für Adapterplatte
⑫ Aufnahme für Stoßdämpfer
⑬ Aufnahme für Initiator
Ⓐ Luftanschluss (einfahren)
Ⓑ Luftanschluss (ausfahren)