INNENGREIFER
SERIE LG1000

▶ PRODUKTVORTEILE

▶ **Individuell einstellbar**

Die Konstruktion des Greifers ermöglicht Ihnen nicht nur zylindrische sondern auch konische und quadratische Greifoberflächen prozesssicher zu greifen

▶ **Integrierte Luft- oder Vakuumdurchführung**

Nutzen Sie diese Option, zum Beispiel zur Dichtheitsprüfung, Abblasen oder zum Vakuumieren Ihres Bauteiles

▶ **Oberflächenschutz durch Silikonmembrane**

Neben der Abdeckung eines besonders großen Greifdurchmesserbereichs, bietet Ihnen die Membrane einen optimalen Schutz vor Beschädigungen

▶ SERIENMERKMALE

Baugröße	Version	
LG10XX	-01SI	-02SI
Energiezuführung axial	●	
Energiezuführung radial, Durchgangsbohrung		●
Wartungsfrei	●	●
IP54	●	●

▶ NUTZEN IM DETAIL

Version-01

1 **Energiezuführung**
- axial (Version-01) oder radial (Version-02)

2 **Befestigung und Positionierung**
- über Passung, Gewinde und Kontermutter

3 **Robustes, leichtes Gehäuse**
- hartbeschichtete Aluminiumlegierung

4 **direktes Greifen mit Gummimembran**
- hohe Haltekraft durch hohen Reibwert
- Rückstellung beim Entlüften

5 **Durchgangsbohrung**
- Druckluft oder Vakuumanschluß zur Kühlung oder Dichtigkeitsprüfung der Werkstücke (Version-02)

Version-02

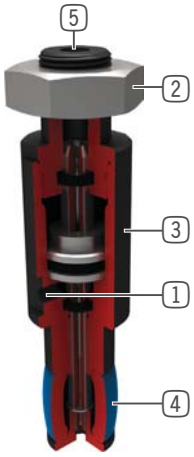

▶ RUTSCHKRAFTDIAGRAMM

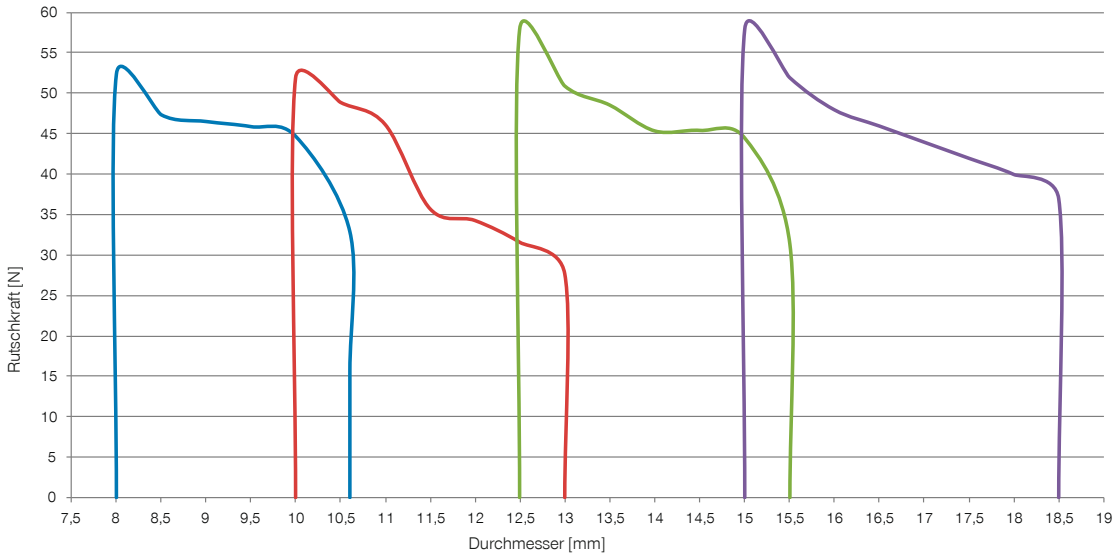

–LG1008 –LG1010 –LG1012 –LG1015 Werte gemessen bei 6 bar und Ra = 0,8

INNENGREIFER
BAUGRÖSSE LG1008

▶ PRODUKTSPEZIFIKATIONEN

▶ **Rutschkraftdiagramm**

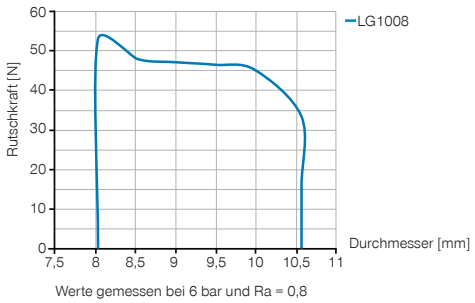

Werte gemessen bei 6 bar und Ra = 0,8

▶ ZUBEHÖREMPFEHLUNG

ENERGIEVERSORGUNG

GVM3
Einschraub-Tülle

GVM5
Gerade-Verschraubung

WVM3
Einschraub-Winkel-Tülle

ENERGIEVERSORGUNG

WVM5
Winkel-Schwenk-Verschraubung

ANSCHLÜSSE / SONSTIGES

DAL02350
Zentrierkegel
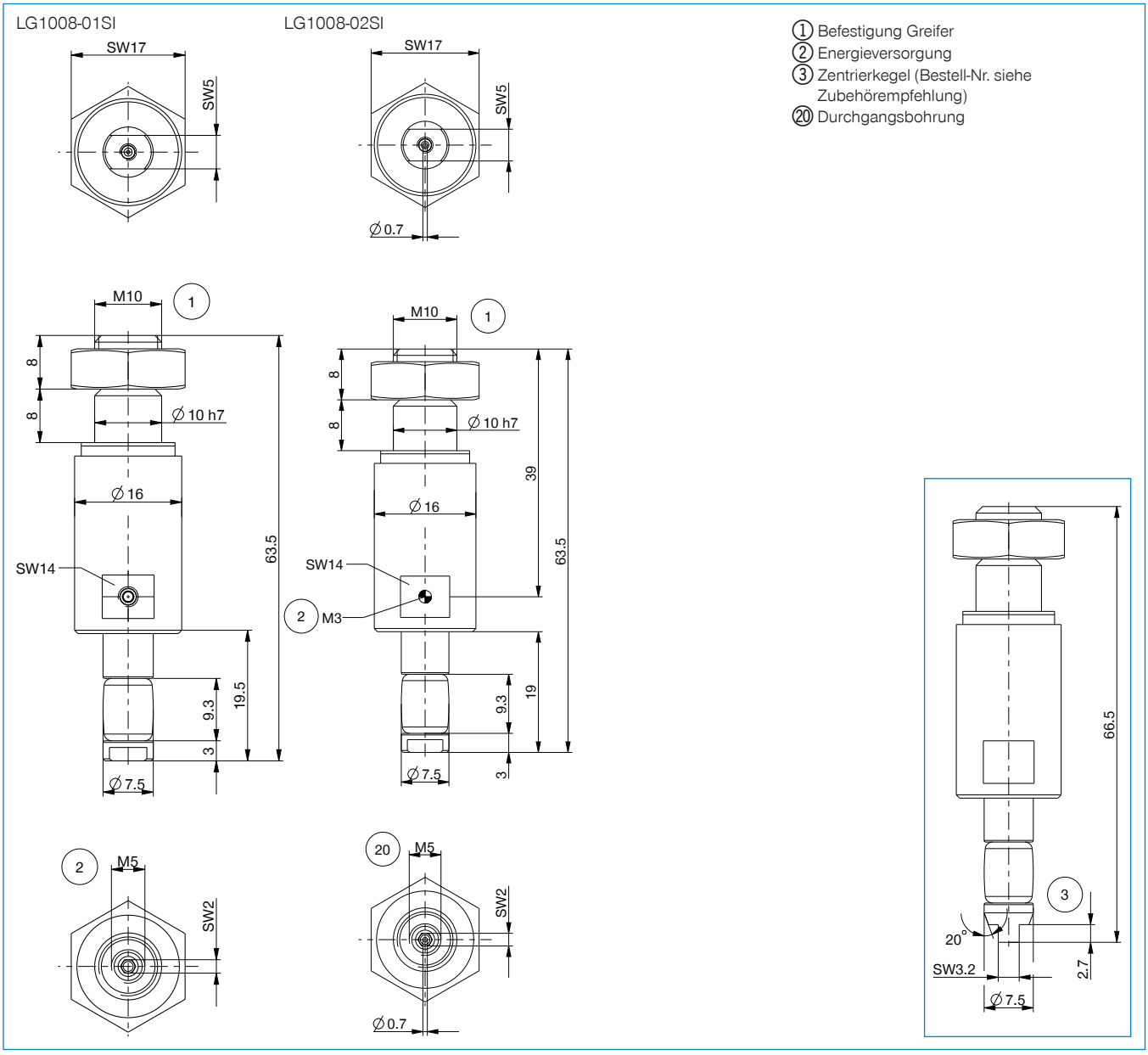
	▶ Technische Daten	
Bestell-Nr.	**LG1008-01SI**	**LG1008-02SI**
Hub gesamt im Ø [mm]	2,5	2,5
Greifdurchmesser min. [mm]	8	8
Greifdurchmesser max. [mm]	10,5	10,5
Rutschkraft max. [N]	53	53
Einfahrzeit / Ausfahrzeit [s]	0,2	0,2
Betriebsdruck min. [bar]	4	4
Betriebsdruck max. [bar]	6	6
Nennbetriebsdruck [bar]	6	6
Betriebstemperatur min. [°C]	5	5
Betriebstemperatur max. [°C]	+80	+80
Zylindervolumen pro Zyklus [cm³]	0,7	0,7
Gewicht [kg]	0,032	0,028