MAGNETFELDSENSOREN
MFS01-K-KHC-P1-PNP

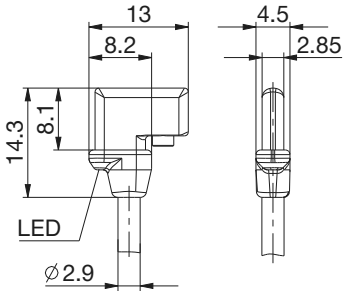

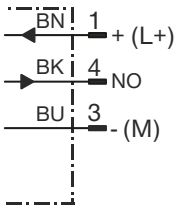

Anschlussplan

Bestell-Nr.	MFS01-K-KHC-P1-PNP
Allgemeine Daten	
Zylinderbauform	C-Nut
Gehäuselänge [mm]	13
Schaltausgang	PNP
Schaltfrequenz [Hz]	1000
Schaltfunktion	Schließer (NO)
Elektrische Ausführung	DC 3-Leiter
Schutzart nach IEC 60529	IP68
Zulassung	CE
Elektrische / Mechanische Daten	
Betriebsspannung [V DC]	10 ... 30
Stromaufnahme [mA]	≤8
Spannungsabfall [V]	≤2,5
Dauerstrom [mA]	≤100
Ansprechempfindlichkeit typ. [mT]	1,7
Überfahrweg typ. [mm]	2
Hysterese typ. [mT]	≤0,4
Reproduzierbarkeit [mT]	≤0,1
Verpolungssicher	Ja
Kurzschlussfest	Ja
Einschaltimpulsunterdrückung	Ja
Umgebungstemperatur [°C]	-30 ... +80
Schock- und Schwingfestigkeit	30 g, 11 ms / 10 ... 55 Hz, 1 mm
Gehäusewerkstoff	Kunststoff
Anschlussart	Kabel
Kabellänge [m]	5
Anzahl der Leiter x Leiterquerschnitt [mm²]	3x0,14
Werkstoff Kabelmantel	PUR
Biegeradius bei fester Verlegung min.	3xØ
Biegeradius bei Schleppketteneinsatz min.	5xØ

MAGNETFELDSENSOREN
MFS01-K-KHC-P2-PNP

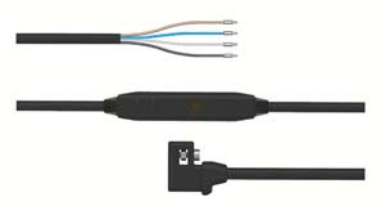

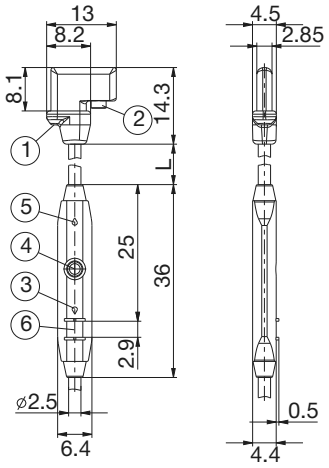

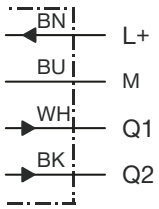

Anschlussplan

① Mitte Sensorelement
② Befestigungsschraube
③ Anzeige-LED
④ Teach-in-Taste
⑤ Anzeige-LED
⑥ Rippen für Kabelbinder

Bestell-Nr.	MFS01-K-KHC-P2-PNP
Allgemeine Daten	
Zylinderbauform	C-Nut
Gehäuselänge [mm]	13
Schaltausgang	2 x PNP
Schaltfrequenz [Hz]	7000
Schaltfunktion	Schließer (NO)
Elektrische Ausführung	DC 4-Leiter
Schutzart nach IEC 60529	IP67
Zulassung	CE
Elektrische / Mechanische Daten	
Betriebsspannung [V DC]	12 ... 30
Stromaufnahme [mA]	≤15
Spannungsabfall [V]	≤2,2
Dauerstrom [mA]	≤100
Detektionsbereich [mm]	0 ... 20
Hysterese typ. [mT]	1
Reproduzierbarkeit [mT]	≤0,1
Verpolungssicher	Ja
Kurzschlussfest	Ja
Einschaltimpulsunterdrückung	Ja
Umgebungstemperatur [°C]	-20 ... +75
Schock- und Schwingfestigkeit	30 g, 11 ms / 10 ... 55 Hz, 1 mm
Gehäusewerkstoff	Kunststoff
Anschlussart	Kabel
Kabellänge [m]	5
Anzahl der Leiter x Leiterquerschnitt [mm²]	4x0,08
Werkstoff Kabelmantel	PUR
Biegeradius bei fester Verlegung min.	3xØ
Biegeradius bei Schleppketteneinsatz min.	5xØ

MAGNETFELDSENSOREN
MFS01-S-KHC-P1-NPN

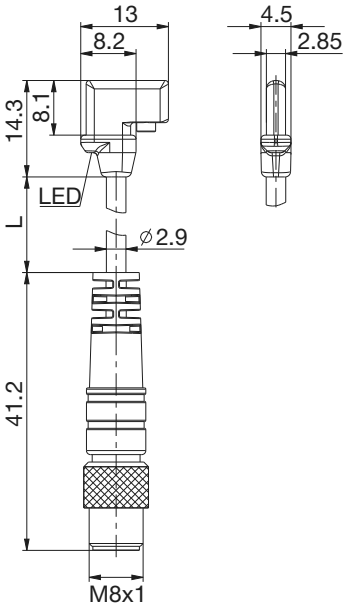

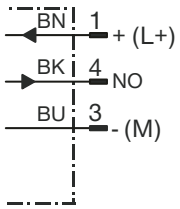

Anschlussplan

PIN - Belegung

Bestell-Nr.	MFS01-S-KHC-P1-NPN
Allgemeine Daten	
Zylinderbauform	C-Nut
Gehäuselänge [mm]	13
Schaltausgang	NPN
Schaltfrequenz [Hz]	1000
Schaltfunktion	Schließer (NO)
Elektrische Ausführung	DC 3-Leiter
Schutzart nach IEC 60529	IP68
Zulassung	CE
Elektrische / Mechanische Daten	
Betriebsspannung [V DC]	10 ... 30
Stromaufnahme [mA]	≤8
Spannungsabfall [V]	≤2,5
Dauerstrom [mA]	≤100
Ansprechempfindlichkeit typ. [mT]	1,7
Überfahrweg typ. [mm]	2
Hysterese typ. [mT]	≤0,4
Reproduzierbarkeit [mT]	≤0,1
Verpolungssicher	Ja
Kurzschlussfest	Ja
Einschaltimpulsunterdrückung	Ja
Umgebungstemperatur [°C]	-30 ... +80
Schock- und Schwingfestigkeit	30 g, 11 ms / 10 ... 55 Hz, 1 mm
Gehäusewerkstoff	Kunststoff
Anschlussart	Kabel/Stecker
Anschlussgewinde	M8
Kabellänge [m]	0,3
Anzahl der Leiter x Leiterquerschnitt [mm²]	3x0,14
Werkstoff Kabelmantel	PUR
Biegeradius bei fester Verlegung min.	3xØ
Biegeradius bei Schleppketteneinsatz min.	5xØ

MAGNETFELDSENSOREN
MFS01-S-KHC-P1-PNP

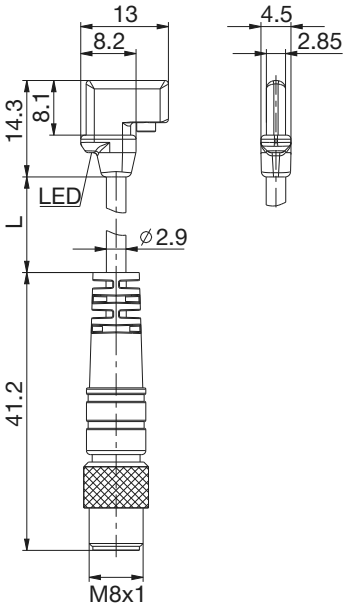

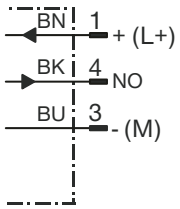

Anschlussplan

PIN - Belegung

Bestell-Nr.	MFS01-S-KHC-P1-PNP
Allgemeine Daten	
Zylinderbauform	C-Nut
Gehäuselänge [mm]	13
Schaltausgang	PNP
Schaltfrequenz [Hz]	1000
Schaltfunktion	Schließer (NO)
Elektrische Ausführung	DC 3-Leiter
Schutzart nach IEC 60529	IP68
Zulassung	CE
Elektrische / Mechanische Daten	
Betriebsspannung [V DC]	10 ... 30
Stromaufnahme [mA]	≤8
Spannungsabfall [V]	≤2,5
Dauerstrom [mA]	≤100
Ansprechempfindlichkeit typ. [mT]	1,7
Überfahrweg typ. [mm]	2
Hysterese typ. [mT]	≤0,4
Reproduzierbarkeit [mT]	≤0,1
Verpolungssicher	Ja
Kurzschlussfest	Ja
Einschaltimpulsunterdrückung	Ja
Umgebungstemperatur [°C]	-30 ... +80
Schock- und Schwingfestigkeit	30 g, 11 ms / 10 ... 55 Hz, 1 mm
Gehäusewerkstoff	Kunststoff
Anschlussart	Kabel/Stecker
Anschlussgewinde	M8
Kabellänge [m]	0,3
Anzahl der Leiter x Leiterquerschnitt [mm²]	3x0,14
Werkstoff Kabelmantel	PUR
Biegeradius bei fester Verlegung min.	3xØ
Biegeradius bei Schleppketteneinsatz min.	5xØ

MAGNETFELDSENSOREN
MFS01-S-KHC-P2-PNP

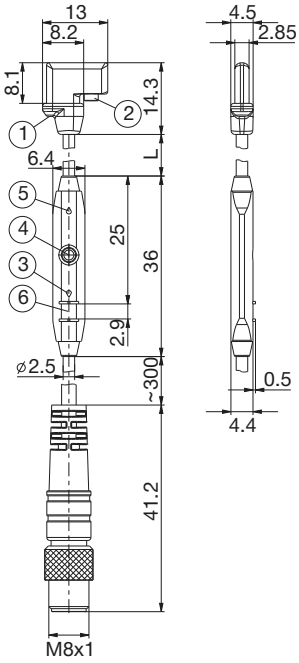

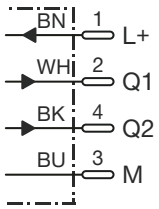

Anschlussplan

PIN - Belegung

1. Mitte Sensorelement
2. Befestigungsschraube
3. Anzeige-LED
4. Teach-in-Taste
5. Anzeige-LED
6. Rippen für Kabelbinder

Bestell-Nr.	MFS01-S-KHC-P2-PNP
Allgemeine Daten	
Zylinderbauform	C-Nut
Gehäuselänge [mm]	13
Schaltausgang	2 x PNP
Schaltfrequenz [Hz]	7000
Schaltfunktion	Schließer (NO)
Elektrische Ausführung	DC 4-Leiter
Schutzart nach IEC 60529	IP67
Zulassung	CE
Elektrische / Mechanische Daten	
Betriebsspannung [V DC]	12 ... 30
Stromaufnahme [mA]	≤15
Spannungsabfall [V]	≤2,2
Dauerstrom [mA]	≤100
Detektionsbereich [mm]	0 ... 20
Hysterese typ. [mT]	1
Reproduzierbarkeit [mT]	≤0,1
Verpolungssicher	Ja
Kurzschlussfest	Ja
Einschaltimpulsunterdrückung	Ja
Umgebungstemperatur [°C]	-20 ... +75
Schock- und Schwingfestigkeit	30 g, 11 ms / 10 ... 55 Hz, 1 mm
Gehäusewerkstoff	Kunststoff
Anschlussart	Kabel/Stecker M8
Kabellänge [m]	0,3
Anzahl der Leiter x Leiterquerschnitt [mm²]	4x0,08
Werkstoff Kabelmantel	PUR
Biegeradius bei fester Verlegung min.	3xØ
Biegeradius bei Schleppketteneinsatz min.	5xØ