MAGNETGREIFER
SERIE HM1000

▶ PRODUKTVORTEILE

▶ **Sicherer Halt bei NOT AUS**

Durch den federgesicherten Magneten wird Ihr Werkstück selbst bei Druckabfall sicher gehalten

▶ **Reibwert erhöhende Kontaktplatte**

Hohe Dynamik in Ihrer Anwendung und der Schutz Ihres Werkstückes sind durch den austauschbaren O-Ring gewährleistet

▶ **Resthaftkraft unter 1N**

Die entmagnetisierte Kontaktfläche sichert das prozesssichere Ablegen Ihres Werkstückes

▶ SERIENMERKMALE

Baugröße	Version
HM10XX	NC
5 Mio **5 Mio. wartungsfreie Zyklen (max.)**	●
IP 30 **IP30**	●

▶ NUTZEN IM DETAIL

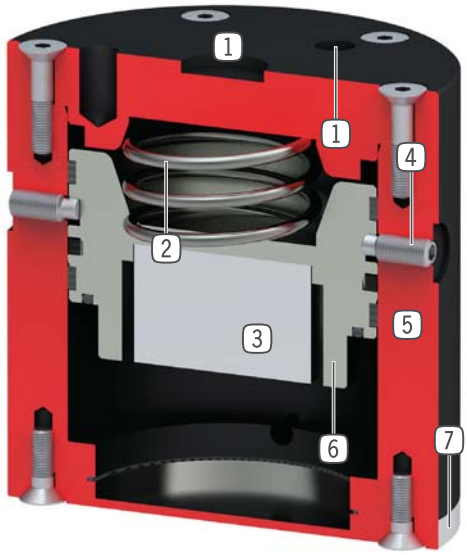

1 **Befestigung und Positionierung**
- mittels Passscheibe und Gewinde

2 **Feder**
- zur Kolbenrückstellung
- sicheres Halten auch bei Energieausfall

3 **Permanentmagnet**
- hohe Haltekräfte
- keine Spannungsquelle erforderlich

4 **Transportsicherung**

5 **Robustes, leichtes Gehäuse**
- hartbeschichtete Aluminiumlegierung

6 **einfachwirkender Pneumatikzylinder**
- nur eine Pneumatikleitung erforderlich
- Rückstellung über Feder

7 **Kontaktplatte**
- leicht austauschbar
- eingelassener O-Ring zur Erhöhung des Reibfaktors

▶ TECHNISCHE DATEN

Baugröße	Haftkraft max. [N]	Gewicht [kg]	IP Klasse
HM1030	27	0,06	IP30
HM1046	65	0,28	IP30
HM1078	220	1,2	IP30
HM1097	450	2,2	IP30

▶ WEITERE INFORMATIONEN ONLINE VERFÜGBAR

Alle Informationen auf einen Klick: www.zimmer-group.de. Finden Sie anhand der Bestell-Nr. Ihres gewünschten Produktes Daten, Zeichnungen, 3-D-Modelle und Betriebsanleitungen zu Ihrer Baugröße. Schnell, übersichtlich und immer aktuell.

MAGNETGREIFER
BAUGRÖSSE HM1046

▶ PRODUKTSPEZIFIKATIONEN

▶ ZUBEHÖREMPFEHLUNG

ENERGIEVERSORGUNG

GVM5
Gerade-Verschraubung

ANSCHLÜSSE / SONSTIGES

KG40
Kugelgelenk

ANSCHLÜSSE / SONSTIGES

KG40ST
Kugelgelenk Stahl

ZE10H7X6
Zentrierscheibe
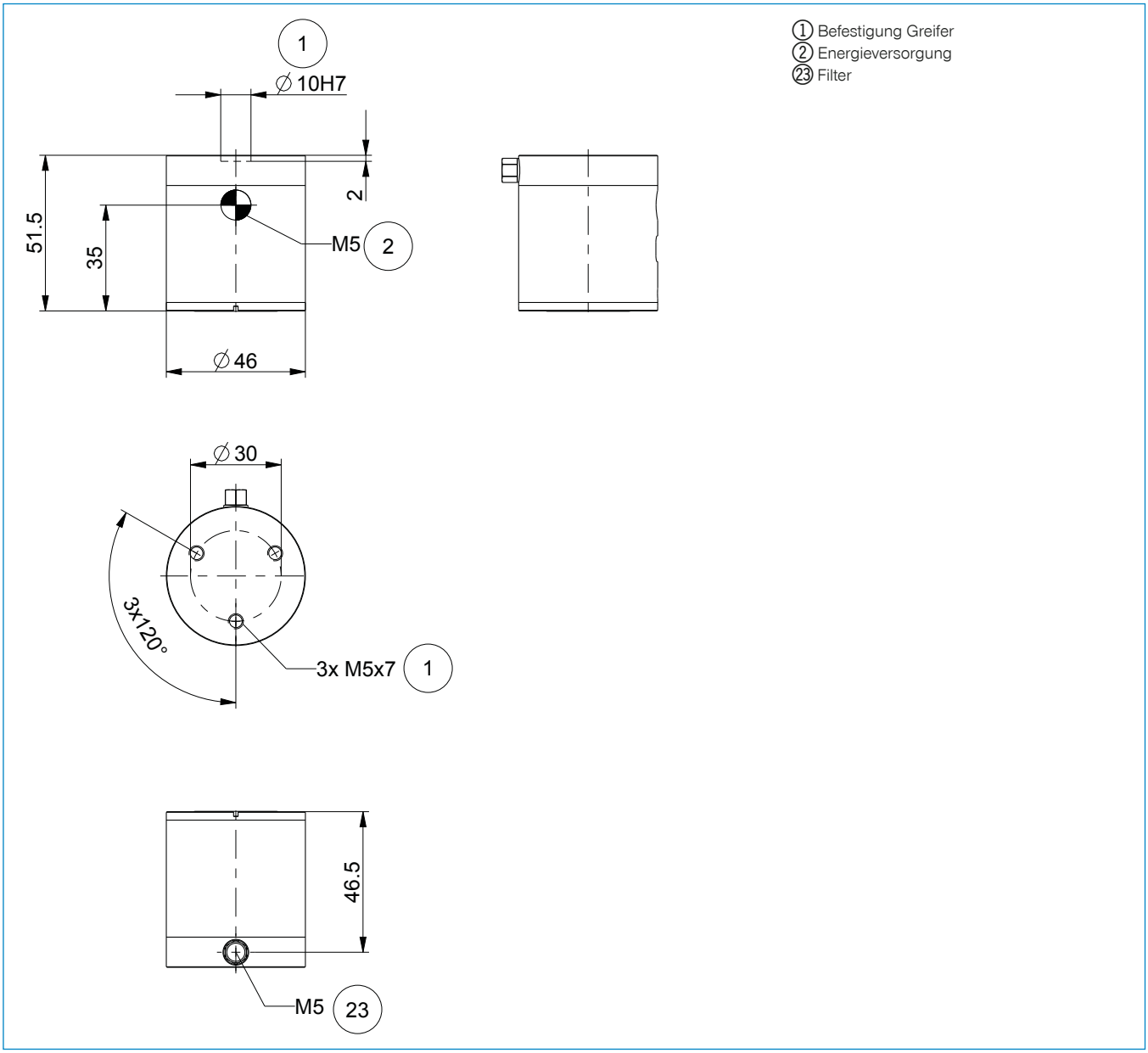
	▶ Technische Daten
Bestell-Nr.	**HM1046NC**
Haftkraft max. [N]	65
Betriebsdruck min. [bar]	3
Betriebsdruck max. [bar]	8
Betriebstemperatur min. [°C]	5
Betriebstemperatur max. [°C]	+80
Zylindervolumen pro Zyklus [cm³]	9
Gewicht [kg]	0,28