INDUKTIVER NÄHERUNGSSCHALTER

NJ12-E2

Bestell-Nr.	NJ12-E2
Allgemeine Daten	
Zulassung	CE
Grundnorm	IEC 60947-5-2
Schutzart nach IEC 60529	IP68
Funktionsanzeige	Ja
Verpolungssicher	Ja
Betriebsspannungsanzeige	Nein
Kurzschlussfest	Ja
Elektrische Daten	
Anschlussart	Kabel
Bemessungsbetriebsspannung [V DC]	24
Bemessungsisolationsspannung [V AC]	250
Bemessungsbetriebsstrom [mA]	200
Bemessungskurzschlussstrom [A]	100
Betriebsspannung min. [V DC]	10
Betriebsspannung max. [V DC]	30
Elektrische Ausführung	DC, Gleichspannung
Kleinster Betriebsstrom [mA]	0
Lastkapazität max. [µF]	0,500
Leerlaufstrom bedämpft max. [mA]	10,0
Leerlaufstrom unbedämpft max. [mA]	4,0
Restwelligkeit max. [%]	15
Schaltausgang	PNP
Schaltfrequenz [Hz]	5000
Schaltfunktion	Schließer (NO)
Spannungsfall [V]	2,0
Mechanische Daten	
Anzahl der Leiter x Leiterquerschnitt [mm²]	3x0,34
Anzugsmoment [Nm]	15
Befestigungslänge [mm]	30,0
Bemessungsschaltabstand Sn [mm]	2,00
Einbauart	bündig
Gehäusewerkstoff	CuZn vernickelt
Gesicherter Schaltabstand Sa [mm]	1,60
Kabel-Ø D [mm]	4,6
Kabellänge [m]	5
Oberflächenschutz	vernickelt
Realschaltabstand Sr [mm]	2,20
Sensor-Ø [mm]	M12x1
Tiefe [mm]	33,0
Umgebungstemperatur [°C]	-25 ... +70
Werkstoff der aktiven Fläche	PBT
Werkstoff Kabelmantel	PUR

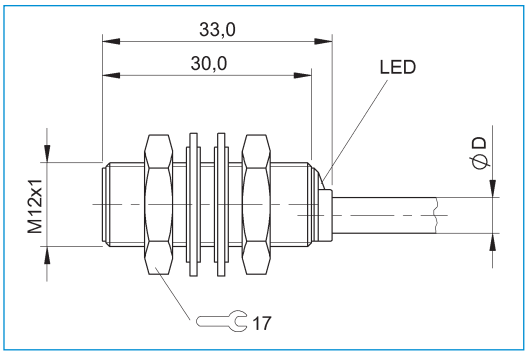

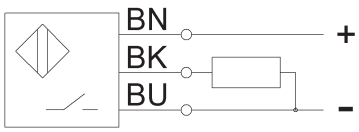

INDUKTIVER NÄHERUNGSSCHALTER

NJ12-E2S

Bestell-Nr.	NJ12-E2S
Allgemeine Daten	
Zulassung	CE
Grundnorm	IEC 60947-5-2
Schutzart nach IEC 60529	IP67
Funktionsanzeige	Ja
Verpolungssicher	Ja
Betriebsspannungsanzeige	Nein
Kurzschlussfest	Ja
Elektrische Daten	
Anschlussart	Stecker M8
Bemessungsbetriebsspannung [V DC]	24
Bemessungsisolationsspannung [V DC]	75
Bemessungsbetriebsstrom [mA]	130
Bemessungskurzschlussstrom [A]	100
Betriebsspannung min. [V DC]	10
Betriebsspannung max. [V DC]	30
Elektrische Ausführung	DC, Gleichspannung
Kleinster Betriebsstrom [mA]	0
Lastkapazität max. [µF]	1000
Leerlaufstrom bedämpft max. [mA]	25,0
Leerlaufstrom unbedämpft max. [mA]	12,0
Restwelligkeit max. [%]	15
Schaltausgang	PNP
Schaltfrequenz [Hz]	1000
Schaltfunktion	Schließer (NO)
Spannungsfall [V]	3,5
Mechanische Daten	
Anzugsmoment [Nm]	15
Befestigungslänge [mm]	30,0
Bemessungsschaltabstand Sn [mm]	2,00
Einbauart	bündig
Gehäusewerkstoff	CuZn vernickelt
Gesicherter Schaltabstand Sa [mm]	1,60
Oberflächenschutz	vernickelt
Realschaltabstand Sr [mm]	2,20
Sensor-Ø [mm]	M12x1
Steckerart	M8x1
Tiefe [mm]	44,0
Umgebungstemperatur [°C]	-25 ... +70
Werkstoff der aktiven Fläche	PA12

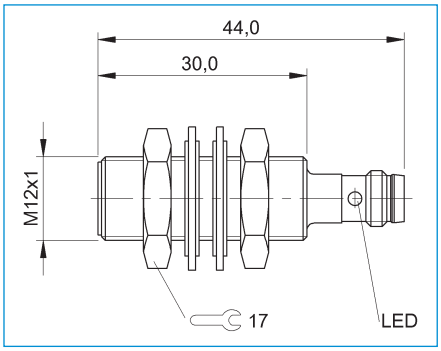

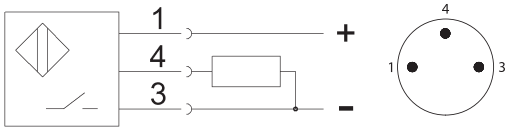

INDUKTIVER NÄHERUNGSSCHALTER

NJ3-E2

Bestell-Nr.	NJ3-E2
Allgemeine Daten	
Zulassung	CE
Grundnorm	IEC 60947-5-2
Schutzart nach IEC 60529	IP67
Funktionsanzeige	Ja
Verpolungssicher	Ja
Betriebsspannungsanzeige	Nein
Kurzschlussfest	Ja
Elektrische Daten	
Anschlussart	Kabel
Bemessungsbetriebsspannung [V DC]	24
Bemessungsisolationsspannung [V DC]	75
Bemessungsbetriebsstrom [mA]	100
Bemessungskurzschlussstrom [A]	100
Betriebsspannung min. [V DC]	10
Betriebsspannung max. [V DC]	30
Elektrische Ausführung	DC, Gleichspannung
Kleinster Betriebsstrom [mA]	0
Lastkapazität max. [µF]	0,150
Leerlaufstrom bedämpft max. [mA]	5,0
Leerlaufstrom unbedämpft max. [mA]	2,0
Restwelligkeit max. [%]	10
Schaltausgang	PNP
Schaltfrequenz [Hz]	3500
Schaltfunktion	Schließer (NO)
Spannungsfall [V]	2,0
Mechanische Daten	
Anzahl der Leiter x Leiterquerschnitt [mm²]	3x0,10
Bemessungsschaltabstand Sn [mm]	1,00
Einbauart	bündig
Gehäusewerkstoff	Stahl nichtrostend
Gesicherter Schaltabstand Sa [mm]	0,80
Kabel-Ø D [mm]	2,4
Kabellänge [m]	5
Realschaltabstand Sr [mm]	1,00
Sensor-Ø [mm]	3,0
Tiefe [mm]	27,0
Umgebungstemperatur [°C]	-25 ... +70
Werkstoff der aktiven Fläche	PBT
Werkstoff Kabelmantel	PUR

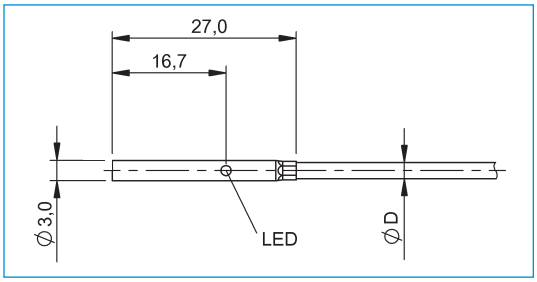

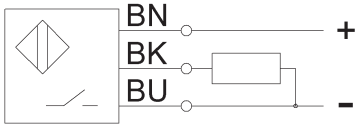

INDUKTIVER NÄHERUNGSSCHALTER

NJ3-E2SK

Bestell-Nr.	NJ3-E2SK
Allgemeine Daten	
Zulassung	CE
Grundnorm	IEC 60947-5-2
Schutzart nach IEC 60529	IP67
Funktionsanzeige	Ja
Verpolungssicher	Ja
Betriebsspannungsanzeige	Nein
Kurzschlussfest	Ja
Elektrische Daten	
Anschlussart	Kabel/Stecker M8
Bemessungsbetriebsspannung [V DC]	24
Bemessungsisolationsspannung [V DC]	75
Bemessungsbetriebsstrom [mA]	100
Bemessungskurzschlussstrom [A]	100
Betriebsspannung min. [V DC]	10
Betriebsspannung max. [V DC]	30
Elektrische Ausführung	DC, Gleichspannung
Kleinster Betriebsstrom [mA]	0
Lastkapazität max. [µF]	0,150
Leerlaufstrom bedämpft max. [mA]	5,0
Leerlaufstrom unbedämpft max. [mA]	2,0
Restwelligkeit max. [%]	10
Schaltausgang	PNP
Schaltfrequenz [Hz]	3500
Schaltfunktion	Schließer (NO)
Spannungsfall [V]	2,0
Mechanische Daten	
Bemessungsschaltabstand Sn [mm]	1,00
Einbauart	bündig
Gehäusewerkstoff	Stahl nichtrostend
Gesicherter Schaltabstand Sa [mm]	0,80
Kabel-Ø D [mm]	2,4
Kabellänge [m]	0,3
Realschaltabstand Sr [mm]	1,00
Sensor-Ø [mm]	3,0
Steckerart	M8x1
Tiefe [mm]	27,0
Umgebungstemperatur [°C]	-25 ... +70
Werkstoff der aktiven Fläche	PBT
Werkstoff Kabelmantel	PUR

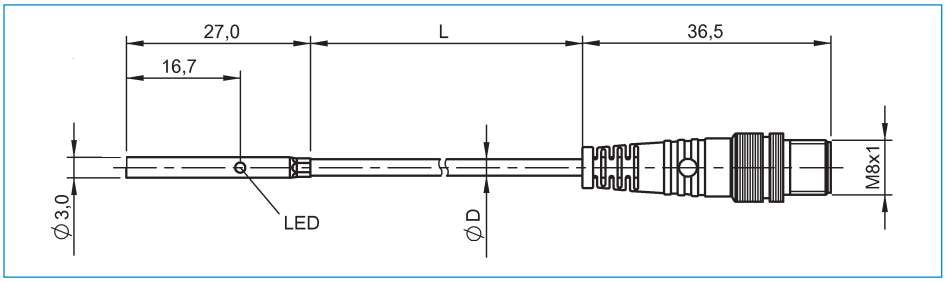

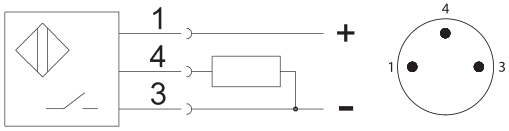

INDUKTIVER NÄHERUNGSSCHALTER

NJ4-E2-01

Bestell-Nr.	NJ4-E2-01
Allgemeine Daten	
Zulassung	CE
Grundnorm	IEC 60947-5-2
Schutzart nach IEC 60529	IP67
Funktionsanzeige	Ja
Verpolungssicher	Ja
Betriebsspannungsanzeige	Nein
Kurzschlussfest	Ja
Elektrische Daten	
Anschlussart	Kabel
Bemessungsbetriebsspannung [V DC]	24
Bemessungsisolationsspannung [V DC]	75
Bemessungsbetriebsstrom [mA]	100
Bemessungskurzschlussstrom [A]	100
Betriebsspannung min. [V DC]	10
Betriebsspannung max. [V DC]	30
Elektrische Ausführung	DC, Gleichspannung
Kleinster Betriebsstrom [mA]	0
Lastkapazität max. [µF]	1000
Leerlaufstrom bedämpft max. [mA]	6,0
Leerlaufstrom unbedämpft max. [mA]	2,0
Restwelligkeit max. [%]	10
Schaltausgang	PNP
Schaltfrequenz [Hz]	5000
Schaltfunktion	Schließer (NO)
Spannungsfall [V]	2,0
Mechanische Daten	
Anzahl der Leiter x Leiterquerschnitt [mm²]	3x0,14
Befestigungslänge [mm]	26,0
Bemessungsschaltabstand Sn [mm]	1,50
Einbauart	bündig
Gehäusewerkstoff	Stahl nichtrostend
Gesicherter Schaltabstand Sa [mm]	1,21
Kabel-Ø D [mm]	3,1
Kabellänge [m]	5
Realschaltabstand Sr [mm]	1,50
Sensor-Ø [mm]	4,0
Tiefe [mm]	27,0
Umgebungstemperatur [°C]	-25 ... +70
Werkstoff der aktiven Fläche	PBT
Werkstoff Kabelmantel	PUR

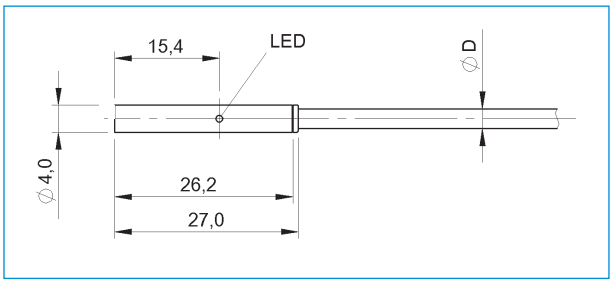

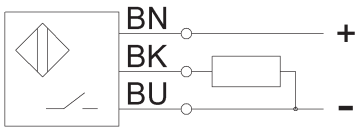

INDUKTIVER NÄHERUNGSSCHALTER

NJ4-E2SK-01

Bestell-Nr.	NJ4-E2SK-01
Allgemeine Daten	
Zulassung	CE
Grundnorm	IEC 60947-5-2
Schutzart nach IEC 60529	IP67
Funktionsanzeige	Ja
Verpolungssicher	Ja
Betriebsspannungsanzeige	Nein
Kurzschlussfest	Ja
Elektrische Daten	
Anschlussart	Kabel/Stecker M8
Bemessungsbetriebsspannung [V DC]	24
Bemessungsisolationsspannung [V DC]	75
Bemessungsbetriebsstrom [mA]	100
Bemessungskurzschlussstrom [A]	100
Betriebsspannung min. [V DC]	10
Betriebsspannung max. [V DC]	30
Elektrische Ausführung	DC, Gleichspannung
Kleinster Betriebsstrom [mA]	0
Lastkapazität max. [µF]	1000
Leerlaufstrom bedämpft max. [mA]	6,0
Leerlaufstrom unbedämpft max. [mA]	2,0
Restwelligkeit max. [%]	10
Schaltausgang	PNP
Schaltfrequenz [Hz]	5000
Schaltfunktion	Schließer (NO)
Spannungsfall [V]	2,0
Mechanische Daten	
Befestigungslänge [mm]	26,0
Bemessungsschaltabstand Sn [mm]	1,50
Einbauart	bündig
Gehäusewerkstoff	Stahl nichtrostend
Gesicherter Schaltabstand Sa [mm]	1,21
Kabel-Ø D [mm]	3,1
Kabellänge [m]	0,3
Realschaltabstand Sr [mm]	1,50
Sensor-Ø [mm]	4,0
Steckerart	M8x1
Tiefe [mm]	27,0
Umgebungstemperatur [°C]	-25 ... +70
Werkstoff der aktiven Fläche	PBT
Werkstoff Kabelmantel	PUR

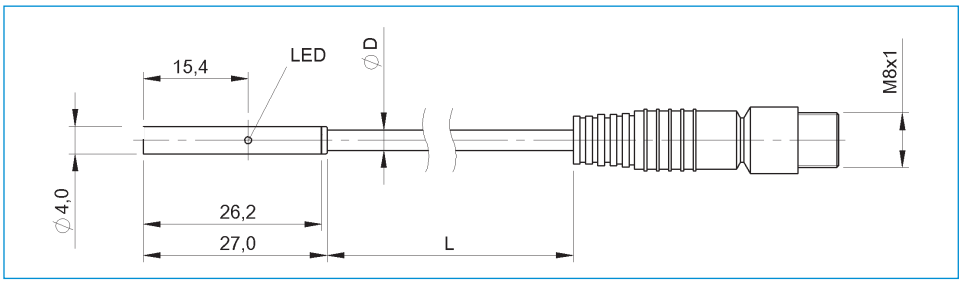

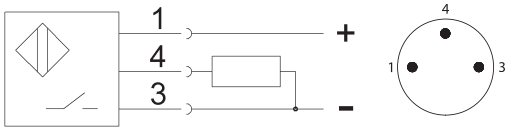

INDUKTIVER NÄHERUNGSSCHALTER

NJ5-E2

Bestell-Nr.	NJ5-E2
Allgemeine Daten	
Zulassung	CE
Grundnorm	IEC 60947-5-2
Schutzart nach IEC 60529	IP67
Funktionsanzeige	Ja
Verpolungssicher	Ja
Betriebsspannungsanzeige	Nein
Kurzschlussfest	Ja
Elektrische Daten	
Anschlussart	Kabel
Bemessungsbetriebsspannung [V DC]	24
Bemessungsisolationsspannung [V DC]	75
Bemessungsbetriebsstrom [mA]	100
Bemessungskurzschlussstrom [A]	100
Betriebsspannung min. [V DC]	10
Betriebsspannung max. [V DC]	30
Elektrische Ausführung	DC, Gleichspannung
Kleinster Betriebsstrom [mA]	0
Lastkapazität max. [µF]	1000
Leerlaufstrom bedämpft max. [mA]	6,0
Leerlaufstrom unbedämpft max. [mA]	2,0
Restwelligkeit max. [%]	10
Schaltausgang	PNP
Schaltfrequenz [Hz]	5000
Schaltfunktion	Schließer (NO)
Spannungsfall [V]	2,0
Mechanische Daten	
Anzahl der Leiter x Leiterquerschnitt [mm²]	3x0,14
Anzugsmoment [Nm]	1
Befestigungslänge [mm]	26,0
Bemessungsschaltabstand Sn [mm]	0,80
Einbauart	bündig
Gehäusewerkstoff	Stahl nichtrostend
Gesicherter Schaltabstand Sa [mm]	0,65
Kabel-Ø D [mm]	3,1
Kabellänge [m]	5
Realschaltabstand Sr [mm]	0,80
Sensor-Ø [mm]	M5x0,5
Tiefe [mm]	27,0
Umgebungstemperatur [°C]	-25 ... +70
Werkstoff der aktiven Fläche	PBT
Werkstoff Kabelmantel	PUR

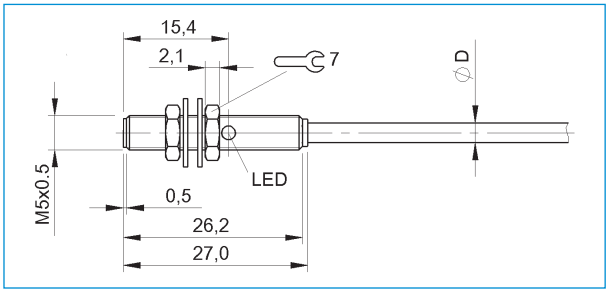

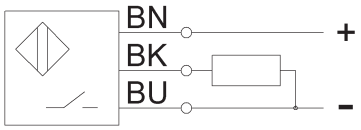

INDUKTIVER NÄHERUNGSSCHALTER

NJ5-E2SK

Bestell-Nr.	NJ5-E2SK
Allgemeine Daten	
Zulassung	CE
Grundnorm	IEC 60947-5-2
Schutzart nach IEC 60529	IP67
Funktionsanzeige	Ja
Verpolungssicher	Ja
Betriebsspannungsanzeige	Nein
Kurzschlussfest	Ja
Elektrische Daten	
Anschlussart	Kabel/Stecker M8
Bemessungsbetriebsspannung [V DC]	24
Bemessungsisolationsspannung [V DC]	75
Bemessungsbetriebsstrom [mA]	100
Bemessungskurzschlussstrom [A]	100
Betriebsspannung min. [V DC]	10
Betriebsspannung max. [V DC]	30
Elektrische Ausführung	DC, Gleichspannung
Kleinster Betriebsstrom [mA]	0
Lastkapazität max. [µF]	1000
Leerlaufstrom bedämpft max. [mA]	6,0
Leerlaufstrom unbedämpft max. [mA]	2,0
Restwelligkeit max. [%]	10
Schaltausgang	PNP
Schaltfrequenz [Hz]	5000
Schaltfunktion	Schließer (NO)
Spannungsfall [V]	2,0
Mechanische Daten	
Anzugsmoment [Nm]	1
Befestigungslänge [mm]	26,0
Bemessungsschaltabstand Sn [mm]	0,80
Einbauart	bündig
Gehäusewerkstoff	Stahl nichtrostend
Gesicherter Schaltabstand Sa [mm]	0,65
Kabel-Ø D [mm]	3,1
Kabellänge [m]	0,3
Realschaltabstand Sr [mm]	0,80
Sensor-Ø [mm]	M5x0,5
Steckerart	M8x1
Tiefe [mm]	27,0
Umgebungstemperatur [°C]	-25 ... +70
Werkstoff der aktiven Fläche	PBT
Werkstoff Kabelmantel	PUR

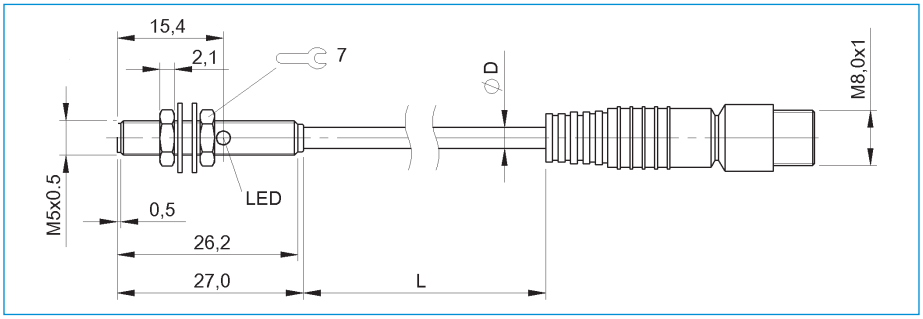

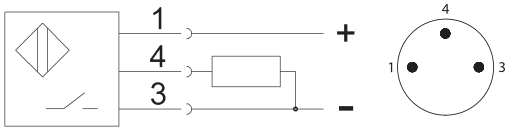

INDUKTIVER NÄHERUNGSSCHALTER

NJ6.5-E2-01

Bestell-Nr.	NJ6.5-E2-01
Allgemeine Daten	
Zulassung	CE
Grundnorm	IEC 60947-5-2
Schutzart nach IEC 60529	IP68
Funktionsanzeige	Ja
Verpolungssicher	Ja
Betriebsspannungsanzeige	Nein
Kurzschlussfest	Ja
Elektrische Daten	
Anschlussart	Kabel
Bemessungsbetriebsspannung [V DC]	24
Bemessungsisolationsspannung [V AC]	250
Bemessungsbetriebsstrom [mA]	200
Bemessungskurzschlussstrom [A]	100
Betriebsspannung min. [V DC]	10
Betriebsspannung max. [V DC]	30
Elektrische Ausführung	DC, Gleichspannung
Kleinster Betriebsstrom [mA]	0
Lastkapazität max. [µF]	0,500
Leerlaufstrom bedämpft max. [mA]	9,0
Leerlaufstrom unbedämpft max. [mA]	3,0
Restwelligkeit max. [%]	15
Schaltausgang	PNP
Schaltfrequenz [Hz]	3000
Schaltfunktion	Schließer (NO)
Spannungsfall [V]	2,5
Mechanische Daten	
Anzahl der Leiter x Leiterquerschnitt [mm²]	3x0,14
Befestigungslänge [mm]	28,7
Bemessungsschaltabstand Sn [mm]	1,50
Einbauart	bündig
Gehäusewerkstoff	Stahl nichtrostend
Gesicherter Schaltabstand Sa [mm]	1,20
Kabel-Ø D [mm]	3,2
Kabellänge [m]	5
Realschaltabstand Sr [mm]	1,50
Sensor-Ø [mm]	6,5
Tiefe [mm]	30,0
Umgebungstemperatur [°C]	-25 ... +70
Werkstoff der aktiven Fläche	PBT
Werkstoff Kabelmantel	PUR

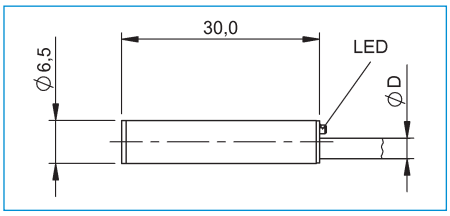

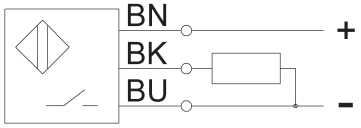

INDUKTIVER NÄHERUNGSSCHALTER

NJ6.5-E2-02

Bestell-Nr.	NJ6.5-E2-02
Allgemeine Daten	
Zulassung	CE
Grundnorm	IEC 60947-5-2
Schutzart nach IEC 60529	IP67
Funktionsanzeige	Ja
Verpolungssicher	Ja
Betriebsspannungsanzeige	Nein
Kurzschlussfest	Ja
Elektrische Daten	
Anschlussart	Kabel
Bemessungsbetriebsspannung [V DC]	24
Bemessungsisolationsspannung [V DC]	75
Bemessungsbetriebsstrom [mA]	200
Bemessungskurzschlussstrom [A]	100
Betriebsspannung min. [V DC]	10
Betriebsspannung max. [V DC]	30
Elektrische Ausführung	DC, Gleichspannung
Kleinster Betriebsstrom [mA]	0
Lastkapazität max. [µF]	0,500
Leerlaufstrom bedämpft max. [mA]	10,0
Leerlaufstrom unbedämpft max. [mA]	3,0
Restwelligkeit max. [%]	15
Schaltausgang	PNP
Schaltfrequenz [Hz]	4000
Schaltfunktion	Schließer (NO)
Spannungsfall [V]	2,5
Mechanische Daten	
Anzahl der Leiter x Leiterquerschnitt [mm²]	3x0,14
Befestigungslänge [mm]	22,0
Bemessungsschaltabstand Sn [mm]	1,50
Einbauart	bündig
Gehäusewerkstoff	Stahl nichtrostend
Gesicherter Schaltabstand Sa [mm]	1,20
Kabel-Ø D [mm]	3,2
Kabellänge [m]	5
Realschaltabstand Sr [mm]	1,50
Sensor-Ø [mm]	6,5
Tiefe [mm]	22,5
Umgebungstemperatur [°C]	-25 ... +70
Werkstoff der aktiven Fläche	PBT
Werkstoff Kabelmantel	PUR

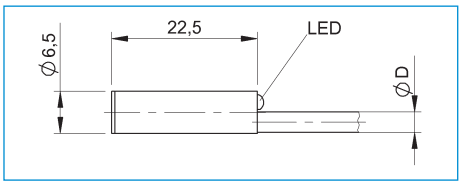

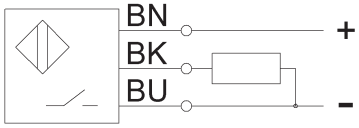

INDUKTIVER NÄHERUNGSSCHALTER

NJ6.5-E2S

Bestell-Nr.	NJ6.5-E2S
Allgemeine Daten	
Zulassung	CE
Grundnorm	IEC 60947-5-2
Schutzart nach IEC 60529	IP67
Funktionsanzeige	Ja
Verpolungssicher	Ja
Betriebsspannungsanzeige	Nein
Kurzschlussfest	Ja
Elektrische Daten	
Anschlussart	Stecker M8
Bemessungsbetriebsspannung [V DC]	24
Bemessungsisolationsspannung [V DC]	75
Bemessungsbetriebsstrom [mA]	200
Bemessungskurzschlussstrom [A]	100
Betriebsspannung min. [V DC]	10
Betriebsspannung max. [V DC]	30
Elektrische Ausführung	DC, Gleichspannung
Kleinster Betriebsstrom [mA]	0
Lastkapazität max. [µF]	0,500
Leerlaufstrom bedämpft max. [mA]	9,0
Leerlaufstrom unbedämpft max. [mA]	3,0
Restwelligkeit max. [%]	15
Schaltausgang	PNP
Schaltfrequenz [Hz]	3000
Schaltfunktion	Schließer (NO)
Spannungsfall [V]	2,5
Mechanische Daten	
Befestigungslänge [mm]	32,3
Bemessungsschaltabstand Sn [mm]	1,50
Einbauart	bündig
Gehäusewerkstoff	Stahl nichtrostend
Gesicherter Schaltabstand Sa [mm]	1,20
Realschaltabstand Sr [mm]	1,50
Sensor-Ø [mm]	6,5
Steckerart	M8x1
Tiefe [mm]	46,0
Umgebungstemperatur [°C]	-25 ... +70
Werkstoff der aktiven Fläche	PBT

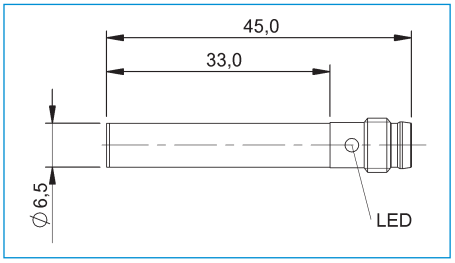

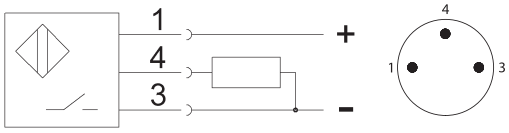

INDUKTIVER NÄHERUNGSSCHALTER

NJ8-E2

Bestell-Nr.	NJ8-E2
Allgemeine Daten	
Zulassung	CE
Grundnorm	IEC 60947-5-2
Schutzart nach IEC 60529	IP67
Funktionsanzeige	Ja
Verpolungssicher	Ja
Betriebsspannungsanzeige	Nein
Kurzschlussfest	Ja
Elektrische Daten	
Anschlussart	Kabel
Bemessungsbetriebsspannung [V DC]	24
Bemessungsisolationsspannung [V DC]	75
Bemessungsbetriebsstrom [mA]	200
Bemessungskurzschlussstrom [A]	100
Betriebsspannung min. [V DC]	12
Betriebsspannung max. [V DC]	30
Elektrische Ausführung	DC, Gleichspannung
Kleinster Betriebsstrom [mA]	0
Lastkapazität max. [µF]	1000
Leerlaufstrom bedämpft max. [mA]	10,0
Leerlaufstrom unbedämpft max. [mA]	5,0
Restwelligkeit max. [%]	15
Schaltausgang	PNP
Schaltfrequenz [Hz]	1000
Schaltfunktion	Schließer (NO)
Spannungsfall [V]	2,0
Mechanische Daten	
Anzahl der Leiter x Leiterquerschnitt [mm²]	3x0,14
Anzugsmoment [Nm]	3
Befestigungslänge [mm]	50,0
Bemessungsschaltabstand Sn [mm]	1,50
Einbauart	bündig
Gehäusewerkstoff	CuZn vernickelt
Gesicherter Schaltabstand Sa [mm]	1,20
Kabel-Ø D [mm]	3,2
Kabellänge [m]	5
Oberflächenschutz	vernickelt
Realschaltabstand Sr [mm]	1,50
Sensor-Ø [mm]	M8x1
Tiefe [mm]	50,0
Umgebungstemperatur [°C]	-25 ... +70
Werkstoff der aktiven Fläche	PA12
Werkstoff Kabelmantel	PUR

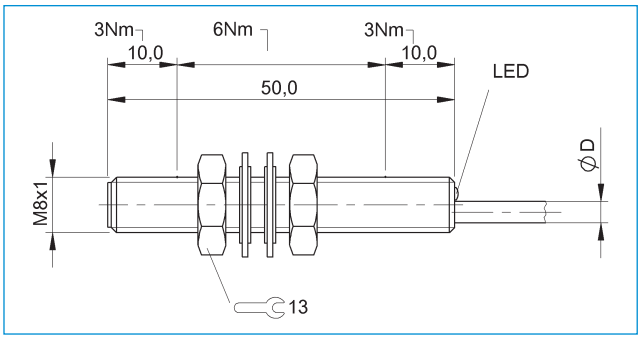

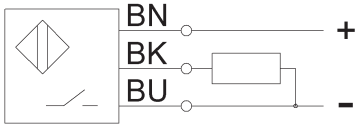

INDUKTIVER NÄHERUNGSSCHALTER

NJ8-E2-01

Bestell-Nr.	NJ8-E2-01
Allgemeine Daten	
Zulassung	CE
Grundnorm	IEC 60947-5-2
Schutzart nach IEC 60529	IP68
Funktionsanzeige	Ja
Verpolungssicher	Ja
Betriebsspannungsanzeige	Nein
Kurzschlussfest	Ja
Elektrische Daten	
Anschlussart	Kabel
Bemessungsbetriebsspannung [V DC]	24
Bemessungsisolationsspannung [V AC]	250
Bemessungsbetriebsstrom [mA]	200
Bemessungskurzschlussstrom [A]	100
Betriebsspannung min. [V DC]	10
Betriebsspannung max. [V DC]	30
Elektrische Ausführung	DC, Gleichspannung
Kleinster Betriebsstrom [mA]	0
Lastkapazität max. [µF]	0,500
Leerlaufstrom bedämpft max. [mA]	9,0
Leerlaufstrom unbedämpft max. [mA]	3,0
Restwelligkeit max. [%]	15
Schaltausgang	PNP
Schaltfrequenz [Hz]	1500
Schaltfunktion	Schließer (NO)
Spannungsfall [V]	2,5
Mechanische Daten	
Anzahl der Leiter x Leiterquerschnitt [mm²]	3x0,14
Anzugsmoment [Nm]	8
Befestigungslänge [mm]	29,0
Bemessungsschaltabstand Sn [mm]	2,00
Einbauart	bündig
Gehäusewerkstoff	Stahl nichtrostend
Gesicherter Schaltabstand Sa [mm]	1,60
Kabel-Ø D [mm]	3,2
Kabellänge [m]	5
Realschaltabstand Sr [mm]	2,20
Sensor-Ø [mm]	M8x1
Tiefe [mm]	30,0
Umgebungstemperatur [°C]	-25 ... +70
Werkstoff der aktiven Fläche	PBT
Werkstoff Kabelmantel	PUR

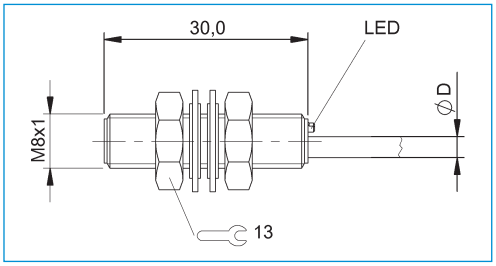

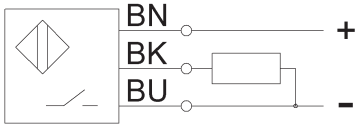

INDUKTIVER NÄHERUNGSSCHALTER

NJ8-E2S

Bestell-Nr.	NJ8-E2S
Allgemeine Daten	
Zulassung	CE
Grundnorm	IEC 60947-5-2
Schutzart nach IEC 60529	IP68
Funktionsanzeige	Ja
Verpolungssicher	Ja
Betriebsspannungsanzeige	Nein
Kurzschlussfest	Ja
Elektrische Daten	
Anschlussart	Stecker M8
Bemessungsbetriebsspannung [V DC]	24
Bemessungsisolationsspannung [V AC]	250
Bemessungsbetriebsstrom [mA]	200
Bemessungskurzschlussstrom [A]	100
Betriebsspannung min. [V DC]	10
Betriebsspannung max. [V DC]	30
Elektrische Ausführung	DC, Gleichspannung
Kleinster Betriebsstrom [mA]	0
Lastkapazität max. [µF]	0,500
Leerlaufstrom bedämpft max. [mA]	9,0
Leerlaufstrom unbedämpft max. [mA]	3,0
Restwelligkeit max. [%]	15
Schaltausgang	PNP
Schaltfrequenz [Hz]	1500
Schaltfunktion	Schließer (NO)
Spannungsfall [V]	2,5
Mechanische Daten	
Anzugsmoment [Nm]	8
Befestigungslänge [mm]	34,1
Bemessungsschaltabstand Sn [mm]	2,00
Einbauart	bündig
Gehäusewerkstoff	Stahl nichtrostend
Gesicherter Schaltabstand Sa [mm]	1,60
Realschaltabstand Sr [mm]	2,20
Sensor-Ø [mm]	M8x1
Steckerart	M8x1
Tiefe [mm]	46,0
Umgebungstemperatur [°C]	-25 ... +70
Werkstoff der aktiven Fläche	PBT

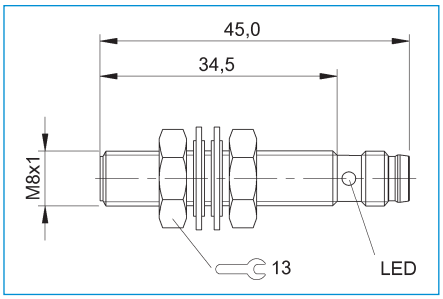

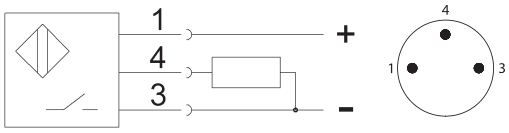

INDUKTIVER NÄHERUNGSSCHALTER

NJ8-E2S-05
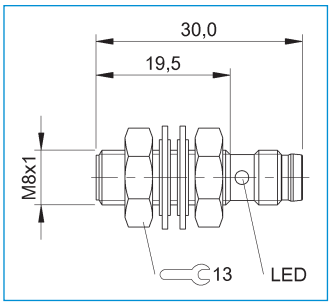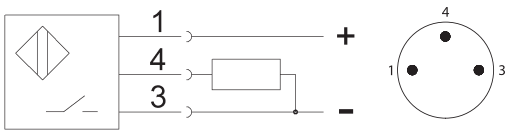
Bestell-Nr.	NJ8-E2S-05
Allgemeine Daten	
Zulassung	CE
Grundnorm	IEC 60947-5-2
Schutzart nach IEC 60529	IP68
Funktionsanzeige	Ja
Verpolungssicher	Ja
Betriebsspannungsanzeige	Nein
Kurzschlussfest	Ja
Elektrische Daten	
Anschlussart	Stecker M8
Bemessungsbetriebsspannung [V DC]	24
Bemessungsisolationsspannung [V AC]	250
Bemessungsbetriebsstrom [mA]	200
Bemessungskurzschlussstrom [A]	100
Betriebsspannung min. [V DC]	10
Betriebsspannung max. [V DC]	30
Elektrische Ausführung	DC, Gleichspannung
Kleinster Betriebsstrom [mA]	0
Lastkapazität max. [µF]	0,500
Leerlaufstrom bedämpft max. [mA]	9,0
Leerlaufstrom unbedämpft max. [mA]	3,0
Restwelligkeit max. [%]	15
Schaltausgang	PNP
Schaltfrequenz [Hz]	3000
Schaltfunktion	Schließer (NO)
Spannungsfall [V]	2,5
Mechanische Daten	
Anzugsmoment [Nm]	8
Befestigungslänge [mm]	19,5
Bemessungsschaltabstand Sn [mm]	1,50
Einbauart	bündig
Gehäusewerkstoff	Stahl nichtrostend
Gesicherter Schaltabstand Sa [mm]	1,20
Realschaltabstand Sr [mm]	1,50
Sensor-Ø [mm]	M8x1
Steckerart	M8x1
Tiefe [mm]	30,0
Umgebungstemperatur [°C]	-25 ... +70
Werkstoff der aktiven Fläche	PBT