O-RING MONTAGEGREIFER AUSSEN
SERIE GS

▶ PRODUKTVORTEILE

▶ **Bewährte Technik**

Die seit mehr als 20 Jahren bewährte Zuverlässigkeit garantiert Ihnen eine störungsfreie Produktion

▶ **Einstellbarer Spreizhub**

Verhindert ein Überdehnen des O-Rings und sichert eine gleichbleibende Produktionsqualität

▶ **Abfrage über Magnetfeldsensorik**

Das Detektieren der Endlagen ermöglicht Ihnen kürzere Zykluszeiten und eine durchgängige Steuerung

▶ SERIENMERKMALE

	Baugröße
	GSXXXX
5 Mio. wartungsfreie Zyklen (max.)	●
Induktiver Sensor	●
Magnetfeldsensor	●
IP30	●

▶ NUTZEN IM DETAIL

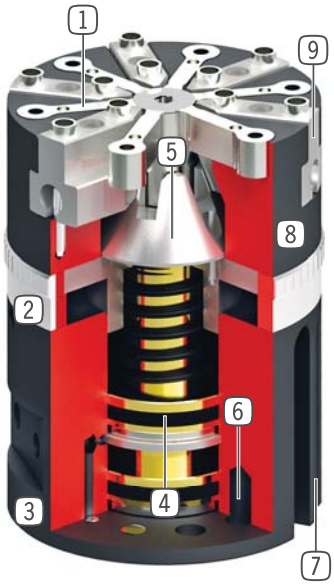

1 **Abstreifbacke**
- zum Abschieben des O-Rings

2 **Hubeinstellung**
- zum Justieren des Spreizhubes

3 **Energiezuführung**
- von mehreren Seiten möglich

4 **Antrieb**
- zwei einfachwirkende Pneumatikzylinder

5 **Kraftübertragung**
- direkt über Kegel

6 **Befestigung und Positionierung**
- axial, am Greiferboden

7 **Abfragenut**
- Aufnahme für die Magnetfeldsensorik

8 **Robustes, leichtes Gehäuse**
- hartbeschichtete Aluminiumlegierung

9 **Greiferbacke**
- Aufnahme der individuellen Greifbacke

▶ TECHNISCHE DATEN

Baugröße	Spreizhub pro Backe einstellbar [mm]	Empfohlener O-Ringdurchmesser [mm]	Gewicht [kg]	IP Klasse
GS65	3 - 6	4 - 60	0,5	IP30
GS810	4 - 8	30 - 120	2,5	IP30
GS1015	1,6 -10	40 - 150	5,4	IP30

▶ WEITERE INFORMATIONEN ONLINE VERFÜGBAR

Alle Informationen auf einen Klick: www.zimmer-group.de. Finden Sie anhand der Bestell-Nr. Ihres gewünschten Produktes Daten, Zeichnungen, 3-D-Modelle und Betriebsanleitungen zu Ihrer Baugröße. Schnell, übersichtlich und immer aktuell.

O-RING MONTAGEGREIFER AUSSEN
SERIE GS FUNKTIONSBESCHREIBUNG

GREIFKOMPONENTEN

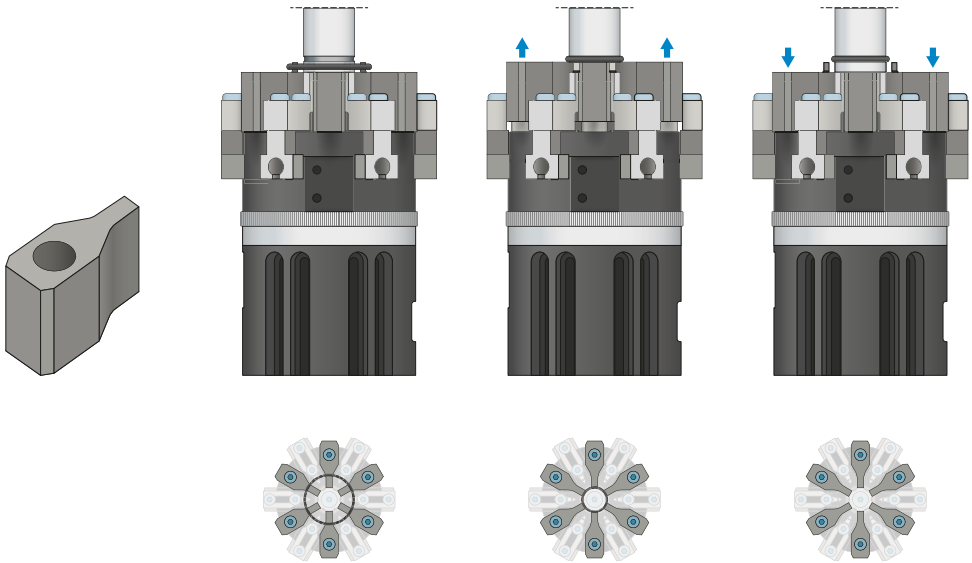

Abstreifbacken
Die Abstreifbacken streifen den gespreizten O-Ring auf das Werkstück ab.

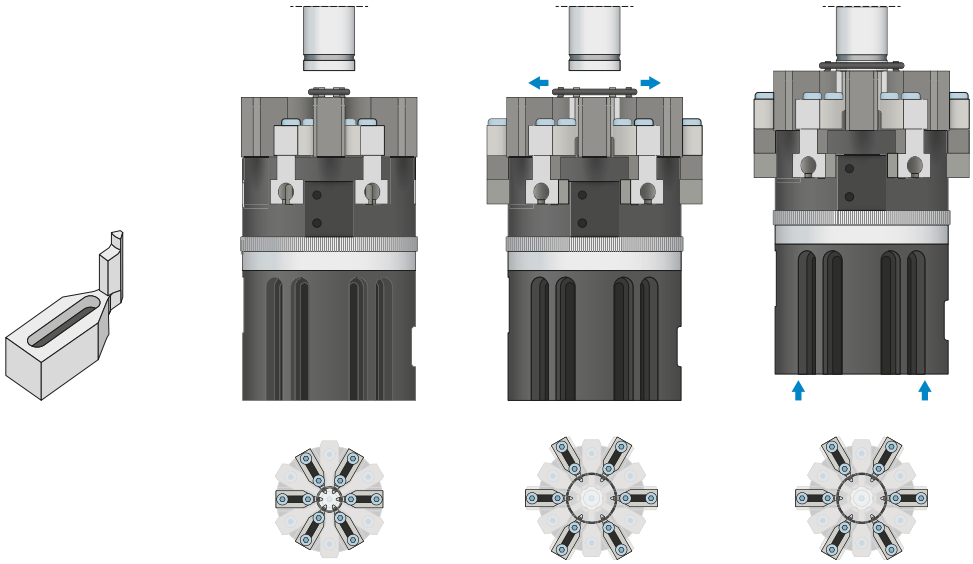

Spannbacken
Mittels der Spannbacken wird der O-Ring auf den zuvor über den Einstellring am Greifer eingestellten Spreizhub geweitet.

ENERGIEVERSORGUNG

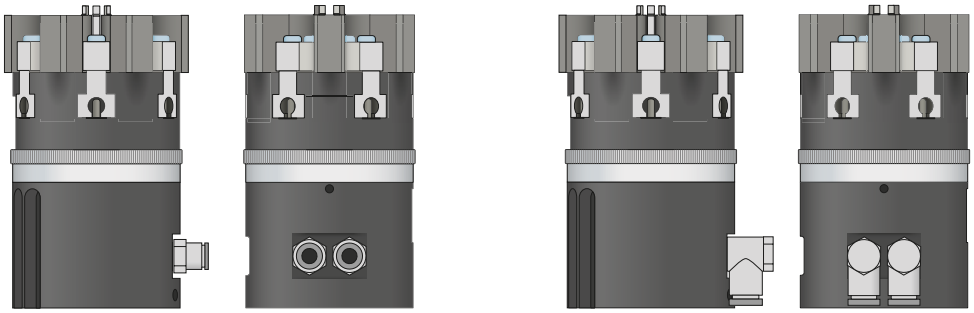

Pneumatik Verschraubungen

In gerader und abgewinkelter Bauform erhältlich. Können je nach Platzverhältnissen oder Einbausituation frei gewählt werden.

SENSORIK

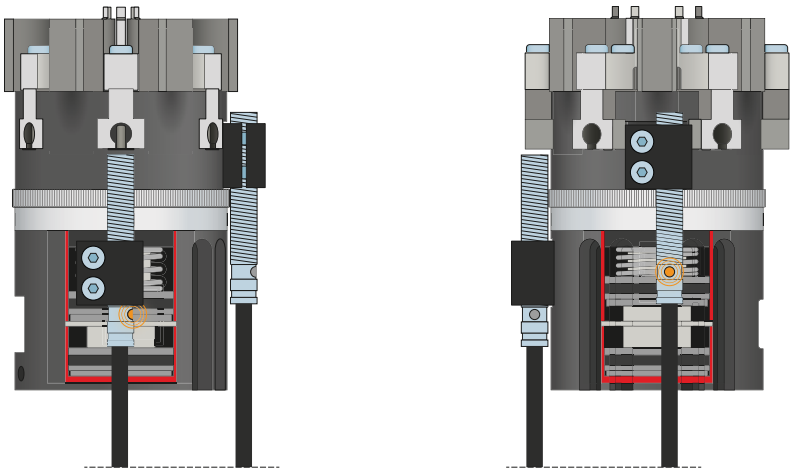

Induktive Sensoren – NJ

Der Spreizhub kann über einen induktiven Sensor in Kombination mit einem Klemmbock abgefragt werden. Die Schaltfahne muss applikationsspezifisch gefertigt werden.

O-RING MONTAGEGREIFER AUSSEN
SERIE GS FUNKTIONSBESCHREIBUNG

SENSORIK

MFS01

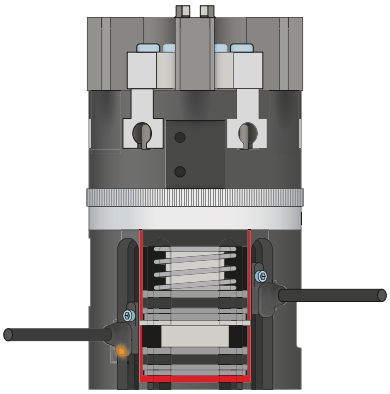

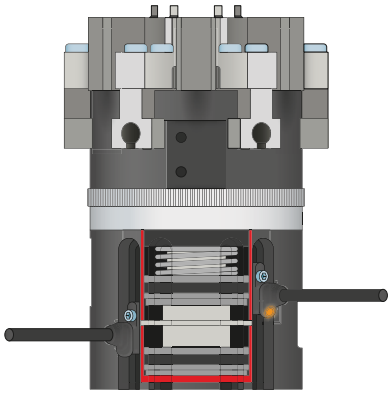

1-Punkt-Magnetfeldsensoren – MFS

Zur berührungslosen Abfrage der Kolbenstellung

Dieser Sensor wird in der C-Nut des Greifers montiert und detektiert den am Greiferbacken angebrachten Magneten. Den MSF01 gibt es in den Ausführungen 5 m Kabel mit offenem Litzenende und 0,3 m Kabel mit Stecker.

ANSCHLÜSSE / SONSTIGES

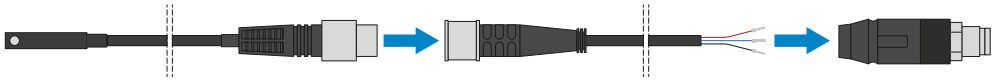

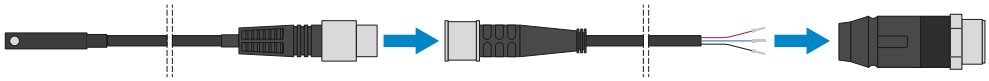

Steckverbinder

Zum Verlängern und Konfektionieren der Anschlussleitungen für die Sensorik

Es stehen Kabel mit einer Länge von 5 m mit offenem Litzenende zur Verfügung. Die Kabel können individuell nach den jeweiligen Bedürfnissen gekürzt oder mit Steckern in den Größen M8 und M12 konfektioniert werden.

ANSCHLÜSSE / SONSTIGES

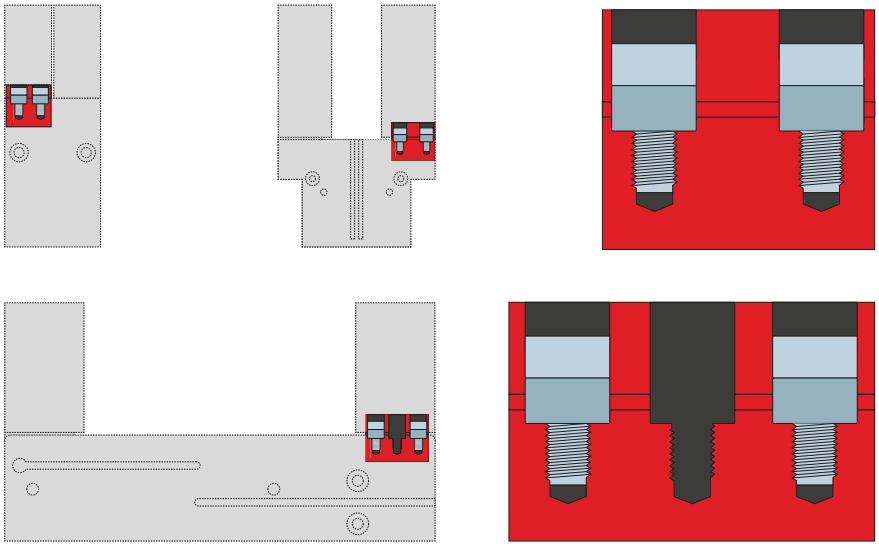

Zentrierhülsen

Zur definierten Lagebestimmung der Spreizbacken

Die Zentrierhülsen werden in die Passungen der Greiferbacken eingesetzt um die Position der Spreizbacken zu definieren. Die Zentrierhülsen sind vergleichbar mit einer Stiftverbindung.

O-RING MONTAGEGREIFER AUSSEN
BAUGRÖSSE GS65

▶ PRODUKTSPEZIFIKATIONEN

▶ IM LIEFERUMFANG ENTHALTEN

12 [Stück]
Zentrierhülse
DST06510

▶ ZUBEHÖREMPFEHLUNG

GREIFKOMPONENTEN

UB65-3
Abstreifbackensatz Aluminium
6 [Stück]

UB65-4
Spannbackensatz Stahl
6 [Stück]

ENERGIEVERSORGUNG

GVM5
Gerade-Verschraubung

SENSORIK

KB6.5-02
Klemmbock

NJ6.5-E2-01
Induktiver Näherungsschalter - Kabel 5 m

SENSORIK

NJ6.5-E2S
Induktiver Näherungsschalter - Stecker M8

MFS01-K-KHC-P1-PNP
Magnetfeldsensor Winkel Kabel 5 m

MFS01-S-KHC-P1-PNP
Magnetfeldsensor Winkel Kabel 0,3 m - Stecker M8

ANSCHLÜSSE / SONSTIGES

KAG500
Steckverbinder Gerade Kabel 5 m - Buchse M8

KAW500
Steckverbinder Winkel Kabel 5 m - Buchse M8

	▶ Technische Daten
Bestell-Nr.	**GS65-B**
Spreizhub pro Backe einstellbar min. [mm]	3
Spreizhub pro Backe einstellbar max. [mm]	6
Abstreifhub [mm]	5
Spreizkraft [N]	300
Empfohlener O-Ringdurchmesser min. [mm]	4
Empfohlener O-Ringdurchmesser max. [mm]	60
Anzahl der Greifbacken [Anzahl]	6
Schließzeit [s]	0,05
Öffnungszeit [s]	0,05
Wiederholgenauigkeit +/- [mm]	0,05
Betriebsdruck min. [bar]	4
Betriebsdruck max. [bar]	8
Nennbetriebsdruck [bar]	6
Betriebstemperatur min. [°C]	5
Betriebstemperatur max. [°C]	+80
Gewicht [kg]	0,5

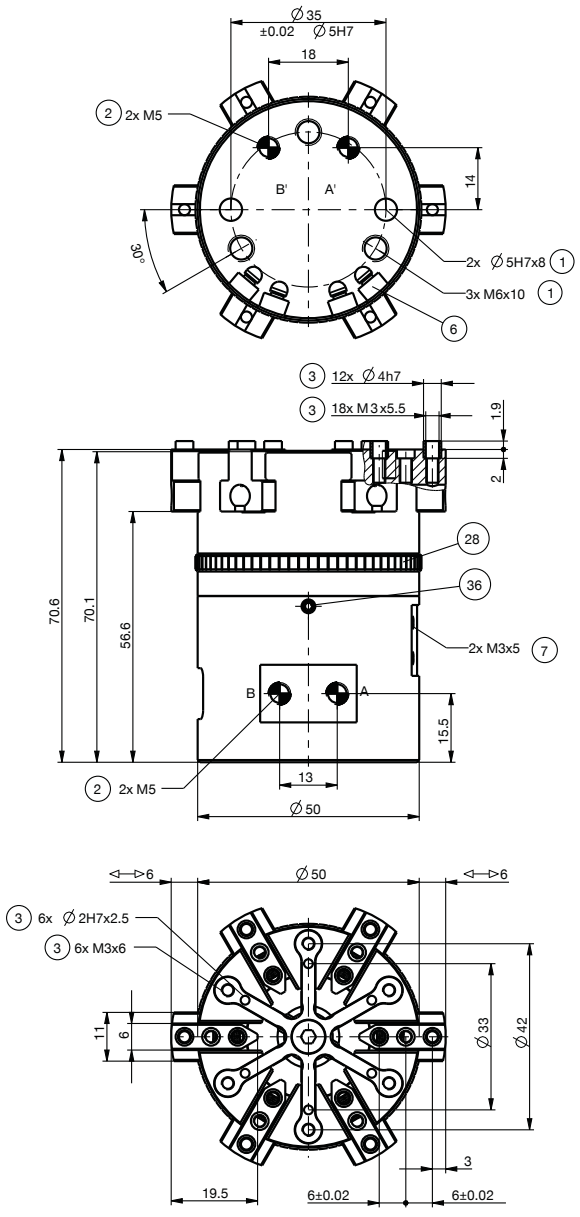

1 Befestigung Greifer
2 Energieversorgung
3 Befestigung Greifbacke
6 Abfragenut Magnetfeldsensor
7 Befestigung für Klemmbock
28 Einstellring
36 Arretierung Einstellring
38 Adapter
39 Greifer
A Luftanschluss (Spreizhub)
B Luftanschluss (Abstreifhub)
B' Luftanschluss alternativ (Spreizhub)
A' Luftanschluss alternativ (Abstreifhub)

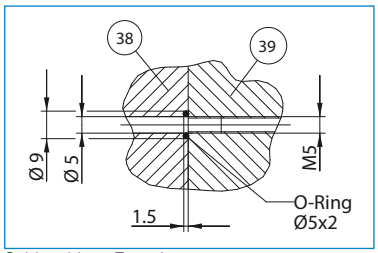

Schlauchlose Energieversorgung