# 2-BACKEN-PARALLELGREIFER
## SERIE GEP1400

### ▶ PRODUKTVORTEILE

**„Der Robuste“**

▶ **Bewährte T-Nutenführung**

Diese etablierte und bewährte Führungstechnik steht wie keine andere für höchste Prozesssicherheit

▶ **Integrierte Positionsabfrage**

Über den Motorstrom können Sie den Zustand des Greifers sicher über Ihre Steuerung erfassen

▶ **Einfachste Ansteuerung**

Die mitgelieferte Steuereinheit steuern Sie einfach über Plus und Minus an, während Sie die Greifkraft optional über ein Potentiometer anpassen

### ▶ SERIENMERKMALE

| Baugröße | Version | | |
|---|---|---|---|
| GEP140X | | C | O |
| I/O Digital I/O | ● | ● | ● |
| Außengreifen | | ● | |
| Innengreifen | | | ● |
| 5 Mio 5 Mio. wartungsfreie Zyklen (max.) | ● | ● | ● |
| IP 52 IP52 | ● | ● | ● |

## ▶ NUTZEN IM DETAIL

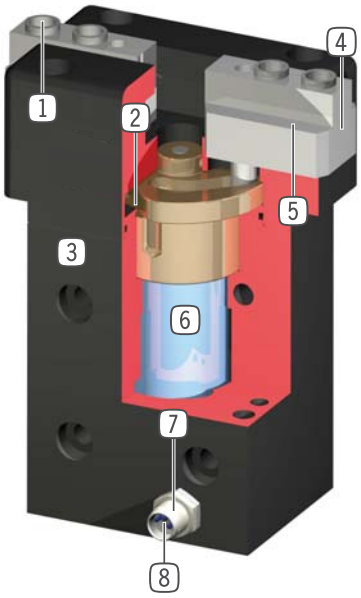


1 **Abnehmbare Zentrierhülse**
- schnelle und kostengünstige Positionierung der Greifbacken

2 **zwangsgeführte Kurvenscheibe**
- synchronisierte Bewegung der Greiferbacken
- hohe Kraftübertragung
- Eilhub und Krafthub bei Version mit 6 mm Hub pro Backe

3 **Robustes, leichtes Gehäuse**
- hartbeschichtete Aluminiumlegierung

4 **Greiferbacke**
- gehärteter Stahl
- Aufnahme der individuellen Greifbacke

5 **Führung**
- präzise T-Nutenführung für hohe Kräfte- und Momentenaufnahme

6 **Antrieb**
- Elektrogetriebemotor 24 VDC

7 **Positionsabfrage**
- am Hubende gemessen über den Stromanstieg am Motor

8 **Energiezuführung**
- standardisierte Schnittstelle M8 Rundsteckverbinder
- Signalsteuerleitung (nur Kabel ohne Diode verwenden)

## ▶ TECHNISCHE DATEN

| Baugröße | Hub pro Backe [mm] | Greifkraft [N] | Gewicht [kg] | IP Klasse |
|---|---|---|---|---|
| **GEP1402** | 2 | 140 | 0,3 | IP52 |
| **GEP1406** | 6 | 350 | 1 | IP52 |

## ▶ WEITERE INFORMATIONEN ONLINE VERFÜGBAR

Alle Informationen auf einen Klick: www.zimmer-group.de. Finden Sie anhand der Bestell-Nr. Ihres gewünschten Produktes Daten, Zeichnungen, 3-D-Modelle und Betriebsanleitungen zu Ihrer Baugröße. Schnell, übersichtlich und immer aktuell.

# 2-BACKEN-PARALLELGREIFER
## BAUGRÖSSE GEP1406

## ▶ PRODUKTSPEZIFIKATIONEN

### ▶ Greifkraftdiagramm

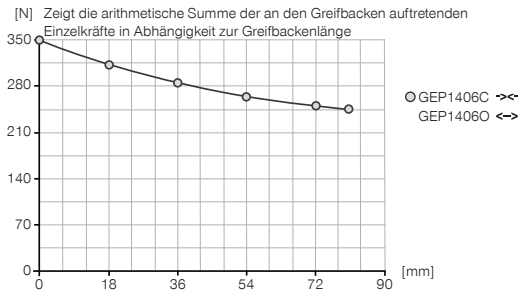


### ▶ Kräfte und Momente

Zeigt statische Kräfte und Momente, die zusätzlich zur Greifkraft wirken können.

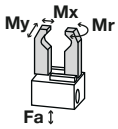


| | |
|---|---|
| Mr [Nm] | 30 |
| Mx [Nm] | 30 |
| My [Nm] | 20 |
| Fa [N] | 500 |

## ▶ IM LIEFERUMFANG ENTHALTEN

4 [Stück]
Zentrierhülse
**DST40800**

1 [Stück]
Steuerung
**ELEGR04**

## ▶ ZUBEHÖREMPFEHLUNG

### ANSCHLÜSSE / SONSTIGES

**KAG500**
Steckverbinder Gerade Kabel 5 m - Buchse M8

### ANSCHLÜSSE / SONSTIGES

**KAW500**
Steckverbinder Winkel Kabel 5 m - Buchse M8
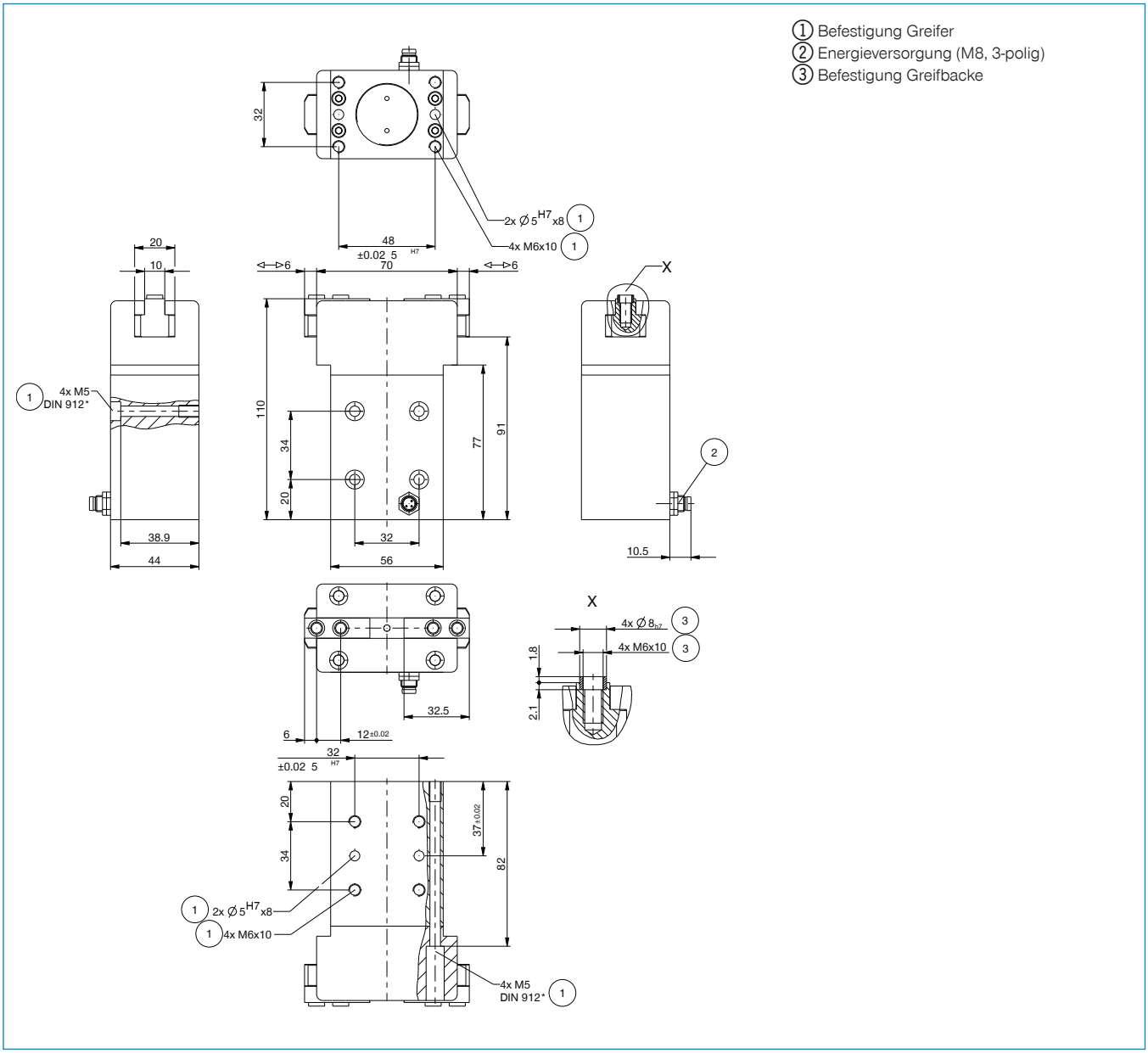
| | ► Technische Daten | |
|---|---|---|
| **Bestell-Nr.** | **GEP1406C** | **GEP1406O** |
| Hub pro Backe [mm] | 6 | 6 |
| Greifkraft beim Schließen (einstellbar) max. [N] | 350 | |
| Greifkraft beim Öffnen (einstellbar) max. [N] | | 350 |
| Schließzeit [s] | 0,4 | 0,4 |
| Öffnungszeit [s] | 0,4 | 0,4 |
| Wiederholgenauigkeit +/- [mm] | 0,1 | 0,1 |
| Spannung [V] | 24 | 24 |
| Strom über Potentiometer einstellbar max. [mA] | 210 | 210 |
| Betriebstemperatur min. [°C] | 5 | 5 |
| Betriebstemperatur max. [°C] | +80 | +80 |
| Schutzart nach IEC 60529 | IP52 | IP52 |
| Gewicht [kg] | 1 | 1 |