SAUGER
SERIE SF / SFO

▶ SERIE SF - FALTENSAUGGUMMI

▶ **Einsatzgebiete**

Leicht gewölbte, schräge und unebene Flächen

▶ **Besonderheiten**

Gleicht Höhenunterschiede aus

Legt einen Hub beim Ansaugvorgang zurück

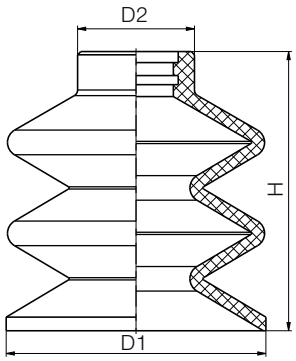

▶ **Technische Daten**

Ausführung	Material	Farbe	Betriebstemperatur	Shore-A	Bestell-Nr.-Zusatz
Standard	Nitrilkautschuk	schwarz	-20° C - +110° C	65 +/- 3	-
Antistatisch	Nitrilkautschuk	schwarz	-20° C - +110° C	65 +/- 3	NA (z.B. SF10NA)
Hitzebeständig	Silikonkautschuk	blau	-55° C bis +180° C	60 +/- 5	SI (z.B. SF10SI)
Lebensmittelecht	Silikonkautschuk	weiß	-55° C bis +180° C	60 +/- 5	L (z.B. SF10L)
Antistatisch	Silikonkautschuk	schwarz	-20° C bis +150° C	55 +/- 5	SA (z.B. SF10SA)
Verschleißarm	Polyurethan	rot	-20° C bis +150° C	82 +/- 5	auf Anfrage

▶ **Technische Daten**

Bestell-Nr.	SF10	SF15	SF18	SF24	SF30	SF40
Saugkraft theoretisch [N]*	6	12	20	35	55	97
Hebekraft [N]	2,2	4	6	9,5	13	25
Volumen [cm³]	0,5	1,1	1,8	4,5	8,9	19,5
Anschlussart	1	1	1	2	2	2
Maß D1 [mm]	10	15	18	24	30	40
Maß D2 [mm]	10	10,2	12	16,5	17	18
Maß H min. [mm]	10	10	11	18	22	27
Maß H max. [mm]	14	15,5	18,7	26	35	43

▶ **Technische Daten**

Bestell-Nr.	SF50	SF60	SF85
Saugkraft theoretisch [N]*	157	225	443
Hebekraft [N]	42	54	90
Volumen [cm³]	32	62	166
Anschlussart	2	2	2
Maß D1 [mm]	50	60	85
Maß D2 [mm]	20	20	24,5
Maß H min. [mm]	30	35	50
Maß H max. [mm]	48	58	76

*bei 0.8 bar Vakuum

▶ SERIE SFO - FALTENSAUGGUMMI OVAL

▶ Einsatzgebiete

Lange, schmale und leicht unebene Flächen

▶ Besonderheiten

Gleicht Höhenunterschiede aus

Legt einen Hub beim Ansaugvorgang zurück

Ohrklemme zur Verdrehsicherung im Liefe-rumfang enthalten

Edelstahleinlegefeder zur Stabilisierung und Formerhaltung des Saugers

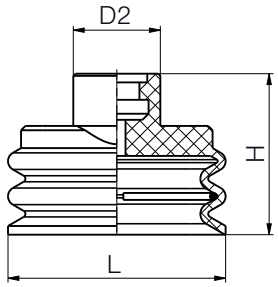

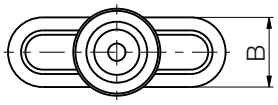

▶ Technische Daten

Ausführung	Material	Farbe	Betriebstemperatur	Shore-A	Bestell-Nr.-Zusatz
Standard	Nitrilkautschuk	schwarz	-20° C - +110° C	65 +/- 3	-
Antistatisch	Nitrilkautschuk	schwarz	-20° C - +110° C	65 +/- 3	NA (z.B. SFO8-25NA)
Hitzebeständig	Silikonkautschuk	blau	-55° C bis +180° C	60 +/- 5	SI (z.B. SFO8-25SI)
Lebensmittelecht	Silikonkautschuk	weiß	-55° C bis +180° C	60 +/- 5	L (z.B. SFO8-25L)
Antistatisch	Silikonkautschuk	schwarz	-20° C bis +150° C	55 +/- 5	SA (z.B. SFO8-25SA)
Verschleißarm	Polyurethan	rot	-20° C bis +150° C	82 +/- 5	auf Anfrage

▶ Technische Daten

Bestell-Nr.	SFO8-25	SFO15-45	SFO25-75
Saugkraft theoretisch [N]*	15	49	139
Hebekraft [N]	3,5	10	35
Volumen [cm³]	0,9	6,1	20,4
Anschlussart	1	2	2
Maß B [mm]	8	15	25
Maß D2 [mm]	10	17,5	17,5
Maß H min. [mm]	14,5	19	22
Maß H max. [mm]	18,5	28,5	34,5
Maß L min. [mm]	25	45	75

*bei 0.8 bar Vakuum

SAUGER
ANSCHLUSSARTEN

Sauger, Adapter und Ausgleichselemente mit denselben Anschlussmerkmalen können beliebig miteinander kombiniert werden. Die Abmaße der einzelnen Anschlussarten können aus den aufgeführten Zeichnungen entnommen werden.

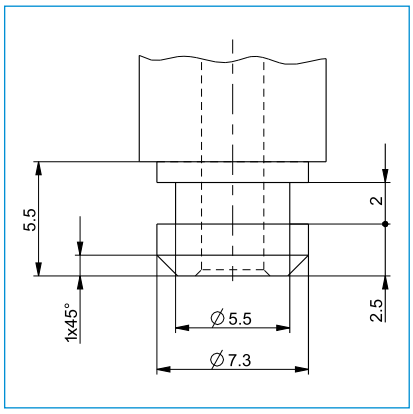

Anschlussart 1

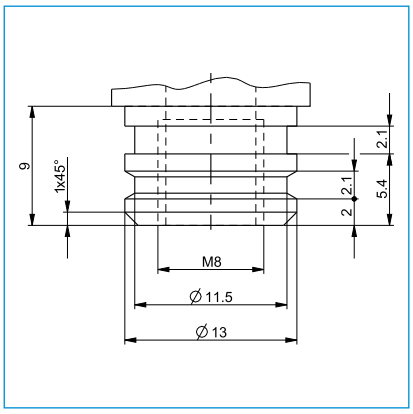

Anschlussart 2

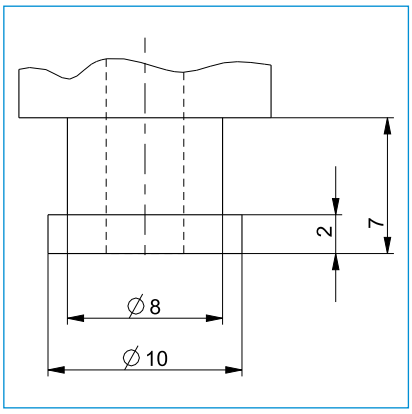

Anschlussart 3

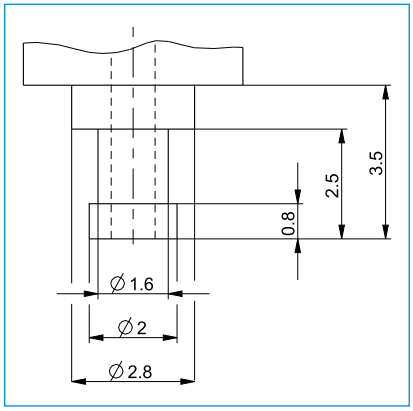

Anschlussart 4

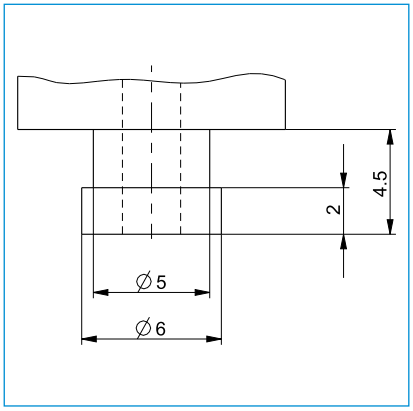

Anschlussart 5

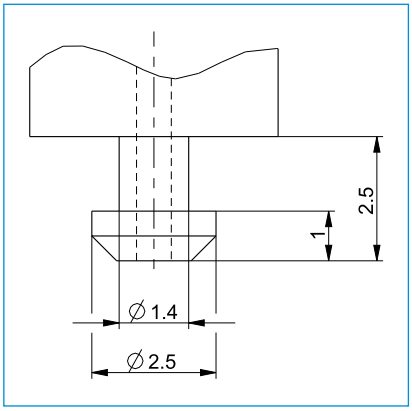

Anschlussart 6