SCHWENKBACKEN
SERIE SBZ

▶ PRODUKTVORTEILE

„Die Überlegene“

▶ **Stoßdämpfer mit Wendelnuttechnologie**

Durch die überlegene Endlagendämpfung können Sie mehr Masse in kürzester Zeit schwenken und erhöhen somit den Teileaustoß Ihrer Maschine

▶ **Kraftübertragung über Zahnradsatz**

Die robusten Zahnräder stehen für Präzision, Zuverlässigkeit und Langlebigkeit und garantieren Ihnen einen reibungslosen Betrieb

▶ **Störungsfreier Dauereinsatz**

Unsere kompromisslose Qualität „Made in Germany“ garantiert Ihnen bis zu 10 Mio. Zyklen ohne Wartung

▶ SERIENMERKMALE

Baugröße	Version		
SBZXXX	-90	-180	G
10 Mio. wartungsfreie Zyklen (max.)	●	●	
IP54	●	●	
Induktiver Sensor	●	●	
Flansch	●	●	●
Endlagendämpfung Powerstop	●	●	
Endlagen einstellbar +/- 3°	●	●	
Positionierbarkeit 2 Positionen	●	●	
Schwenkwinkel 90°	●		●
Schwenkwinkel 180°		●	●
Gegenlager ohne Antrieb			●

▶ NUTZEN IM DETAIL

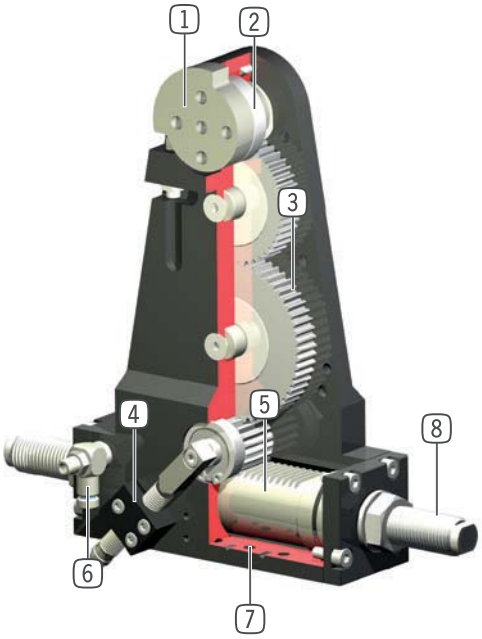

1 **zweifach gelagerte Abtriebswelle**
- Hohe Kräfte- und Momentenaufnahme

2 **Abtriebsflansch**
- groß dimensionierter Abtriebsflansch mit Endanschlag und großer Mittenbohrung (ab SB150)

3 **Kraftübertragung**
- stabiler Zahnradsatz
- präzise, zuverlässig, langlebig

4 **Positionsabfrage**
- Abfrage der Endlagen 0° und 90° (bzw. 180°) über induktive Näherungsschalter
- einstellbar an verdrehbarer Schaltnocke

5 **Antrieb**
- doppelwirkender Pneumatikzylinder

6 **Drosselverschraubung**
- zur Geschwindigkeitsregulierung (im Lieferumfang enthalten)

7 **Befestigung und Positionierung**
- alternativ an mehreren Seiten für eine individuelle Montage

8 **integrierte und patentierte Stoßdämpfer**
- einstellbare Endlagendämpfung

▶ TECHNISCHE DATEN

Baugröße	Schwenkwinkel [°]	Drehmoment [Nm]	Gewicht [kg]	IP Klasse
SB50	90 - 180	1,2	0,45 - 0,75	IP54
SB74	90 - 180	3,5	1,1 - 1,7	IP54
SB100	90 - 180	10	1,5 - 4	IP54
SB150	90 - 180	23	6,5 - 11	IP54
SB190	90 - 180	57	19,5 - 28	IP54

▶ WEITERE INFORMATIONEN ONLINE VERFÜGBAR

Alle Informationen auf einen Klick: www.zimmer-group.de. Finden Sie anhand der Bestell-Nr. Ihres gewünschten Produktes Daten, Zeichnungen, 3-D-Modelle und Betriebsanleitungen zu Ihrer Baugröße. Schnell, übersichtlich und immer aktuell.

SCHWENKBACKEN
SERIE SBZ FUNKTIONSBESCHREIBUNG

ENERGIEVERSORGUNG

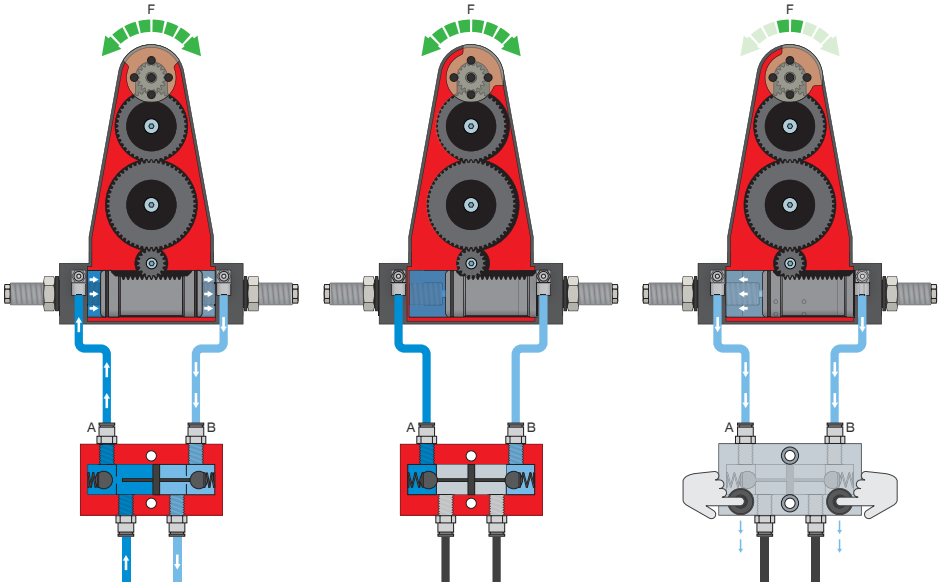

Drucksicherungsventil – DSV

Gewährleistet den sicheren Kraft- und Positionserhalt bei Abfall des Systemdrucks

Durch das integrierte, entsperrbare Doppelrückschlagventil wird der Systemdruck der Schwenkbacke bei NOT-AUS aufrechterhalten. Um die Funktion zu gewährleisten, muss das Ventil möglichst nah zum Luftanschluss der Schwenkbacke verbaut werden. Bei der Variante E sind zwei Druckknöpfe verbaut über die die Schwenkbacke kontrolliert entlüftet werden kann.

SENSORIK

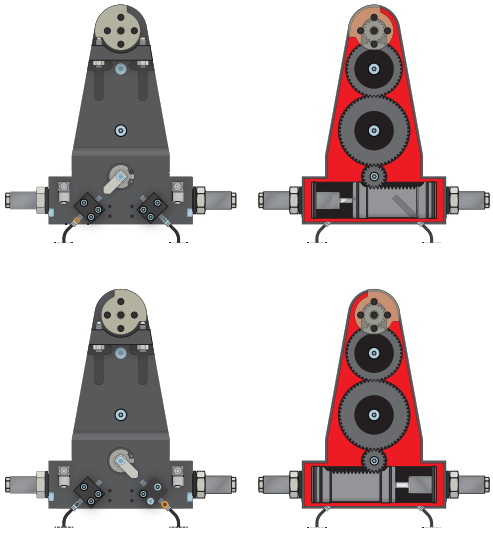

Induktive Sensoren – NJ

Der Sensor wird bis zum Anschlag in den Klemmbock eingeführt und fixiert. Anschließend erfolgt die Abstimmung auf die gewünschte Position durch Einstellen der Schaltfahne. Die Sensoren sind in den Ausführungen 5 m Kabel mit offenem Litzenende, 0,3 m Kabel mit Stecker, sowie mit direktem Steckerabgang erhältlich.

ANSCHLÜSSE / SONSTIGES

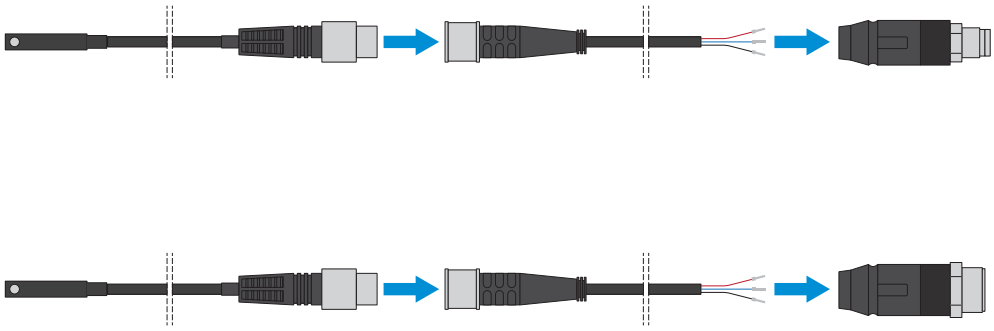

Steckverbinder

Zum Verlängern und Konfektionieren der Anschlussleitungen für die Sensorik

Es stehen Kabel mit einer Länge von 5 m mit offenem Litzenende zur Verfügung. Die Kabel können individuell nach den jeweiligen Bedürfnissen gekürzt oder mit Steckern in den Größen M8 und M12 konfektioniert werden.

SCHWENKBACKEN
BAUGRÖSSE SB150

▶ PRODUKTSPEZIFIKATIONEN

SB150 SB150G

▶ Massenträgheitsmoment

[kg m²] Schwenkzeit in Abhängigkeit zum Massenträgheitsmoment.

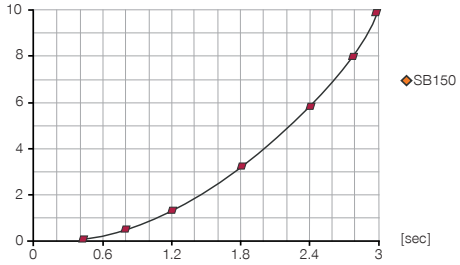

▶ Kräfte und Momente

Zeigt die statische Lagerbelastung.

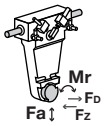

Fa [N]	15000
Mr [Nm]	270
FD [N]*	7500
FZ [N]*	3700

▶ IM LIEFERUMFANG ENTHALTEN

2 [Stück]
Klemmbock
KB8K

2 [Stück]
Schwenk-Drosselrückschlagventil
DRV1-4X8

▶ ZUBEHÖREMPFEHLUNG

ENERGIEVERSORGUNG

DSV1-8
Drucksicherungsventil

DSV1-8E
Drucksicherungsventil mit Schnellentlüftung

SENSORIK

NJ8-E2
Induktiver Näherungsschalter - Kabel 5 m

NJ8-E2S
Induktiver Näherungsschalter - Stecker M8

ANSCHLÜSSE / SONSTIGES

KAG500
Steckverbinder Gerade Kabel 5 m - Buchse M8

KAW500
Steckverbinder Winkel Kabel 5 m - Buchse M8

S8-G-3
Steckverbinder konfektionierbar Gerade - Stecker M8

S12-G-3
Steckverbinder konfektionierbar Gerade - Stecker M12

	▶ Technische Daten		
Bestell-Nr.	**SB150-90**	**SB150-180**	**SB150G**
Schwenkwinkel [°]	90	180	
Drehmoment pro Backe [Nm]	23	23	
Schwenkwinkel einstellbar +/- [°]	3	3	
Wiederholgenauigkeit +/- [°]	0,01	0,01	0,01
Betriebsdruck min. [bar]	3	3	
Betriebsdruck max. [bar]	8	8	
Nennbetriebsdruck [bar]	6	6	6
Betriebstemperatur min. [°C]	5	5	5
Betriebstemperatur max. [°C]	+80	+80	+80
Zylindervolumen pro Zyklus [cm³]	190	260	
Gewicht [kg]	11	11	6,5
FD [N]*	7500	7500	7500
FZ [N]*	3700	3700	3700

*Kräfte des Greifers beachten

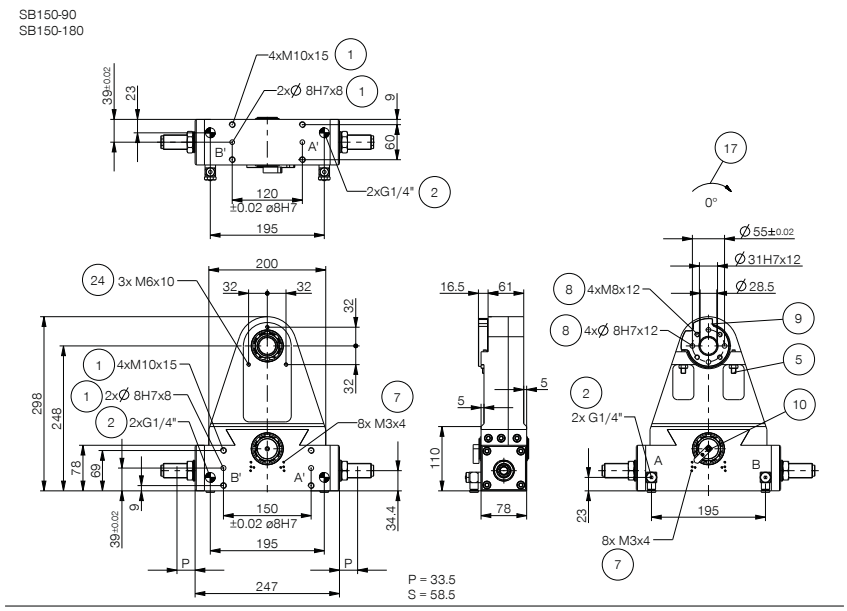

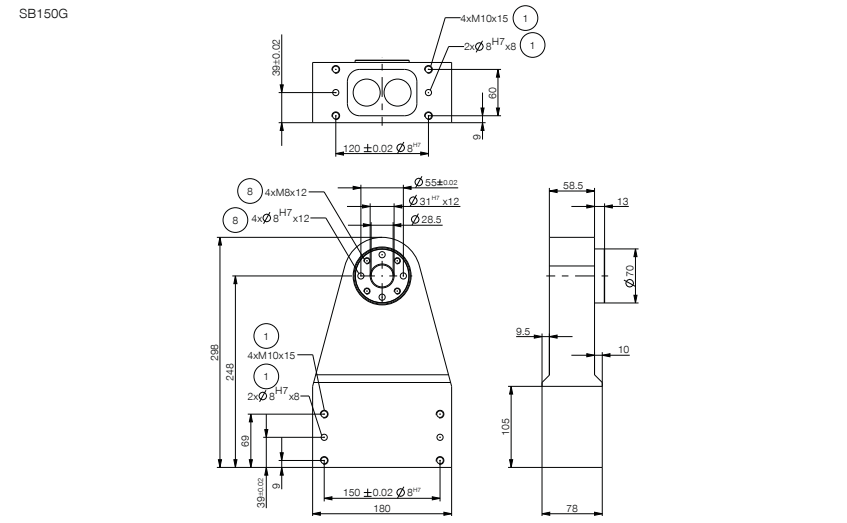

1. Befestigung Schwenkeinheit
2. Energieversorgung
5. Einstellschraube
7. Befestigung für Klemmbock
8. Befestigung werkzeugseitig
9. Festanschlag 90° bzw. 180°
10. Schaltnocken 90° bzw. 180°
17. Schwenkrichtung
A. Luftanschluß schwenken auf 90° bzw. 180°
B. Luftanschluß schwenken (0°)
A'. Luftanschluß schwenken auf 90° bzw. 180° (alternativ)
B'. Luftanschluß schwenken alternativ (0°)