SCHWENKBACKEN
SERIE SB

▶ PRODUKTVORTEILE

„Die Wirtschaftliche“

▶ **Konzentration auf das Wesentliche**

Die wirtschaftlichste Art zu Schwenken reduziert Ihre Produktionskosten

▶ **Bewährte Technik**

Die seit mehr als 20 Jahren bewährte Zuverlässigkeit garantiert Ihnen eine störungsfreie Produktion

▶ **Flexibler Schwenkwinkel**

90° oder 180°, das entscheiden Sie mit Hilfe der mitgelieferten Anschlägen. So sind Sie flexibel und müssen nur ein Produkt in Ihrem System pflegen

▶ SERIENMERKMALE

	Baugröße
	SBXX
10 Mio. wartungsfreie Zyklen (max.)	●
IP54	●
Induktiver Sensor	●
Wellenzapfen	●
Endlagendämpfung Elastomer	●
Endlagen einstellbar +/- 3°	●
Positionierbarkeit 2 Positionen	●
Schwenkwinkel 90°	●
Schwenkwinkel 180°	●

▶ NUTZEN IM DETAIL

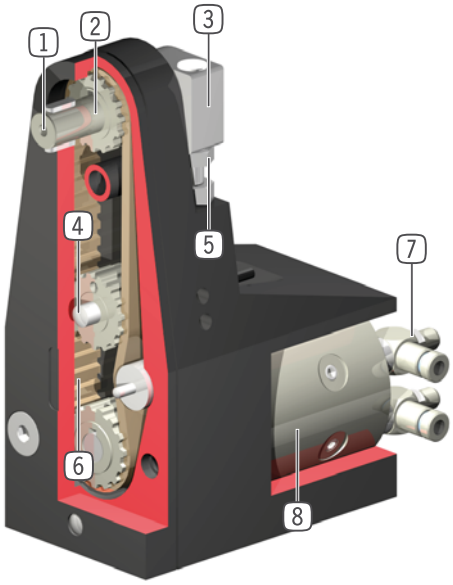

1 **Abtriebswelle**
- als 6-Kant oder als runde Welle mit Passfeder, je nach Ausführung
- schnelle und kostengünstige Positionierung der applikationsspezifischen Werkstückaufnahme

2 **zweifach gelagerte Abtriebswelle**
- Hohe Kräfte- und Momentenaufnahme

3 **Anschlag**
- Schwenkwinkel 90° und 180 °
- stabil, mit Fibroflex Anschlagfläche

4 **Positionsabfrage**
- Abfrage der Endlagen 0° und 90° (bzw. 180°) über induktive Näherungsschalter
- im Gehäuse integriert, ohne zusätzliche Störkontur

5 **Endposition**
- +/- 3° einstellbare Endlage

6 **Kraftübertragung**
- stabiler Zahnriemen mit Stahleinlage
- leise, zuverlässig, langlebig

7 **Energiezuführung**
- von mehreren Seiten möglich

8 **Antrieb**
- doppelwirkender Drehflügelzylinder

▶ TECHNISCHE DATEN

Baugröße	Schwenkwinkel [°]	Drehmoment [Nm]	Gewicht (Paar) [kg]	IP Klasse
SB32	90 - 180	0,1	0,3	IP54
SB40	90 - 180	0,3	0,7	IP54
SB54	90 - 180	1,6	2,2	IP54

▶ WEITERE INFORMATIONEN ONLINE VERFÜGBAR

Alle Informationen auf einen Klick: www.zimmer-group.de. Finden Sie anhand der Bestell-Nr. Ihres gewünschten Produktes Daten, Zeichnungen, 3-D-Modelle und Betriebsanleitungen zu Ihrer Baugröße. Schnell, übersichtlich und immer aktuell.

SCHWENKBACKEN
SERIE SB FUNKTIONSBESCHREIBUNG

ENERGIEVERSORGUNG

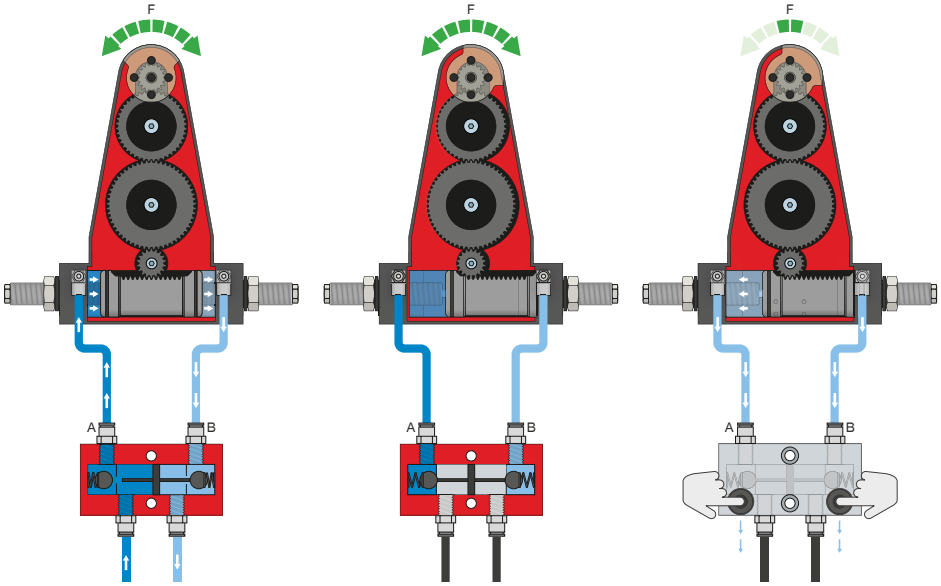

Drucksicherungsventil – DSV

Gewährleistet den sicheren Kraft- und Positionserhalt bei Abfall des Systemdrucks

Durch das integrierte, entsperrbare Doppelrückschlagventil wird der Systemdruck der Schwenkbacke bei NOT-AUS aufrechterhalten. Um die Funktion zu gewährleisten, muss das Ventil möglichst nah zum Luftanschluss der Schwenkbacke verbaut werden. Bei der Variante E sind zwei Druckknöpfe verbaut über die die Schwenkbacke kontrolliert entlüftet werden kann.

SENSORIK

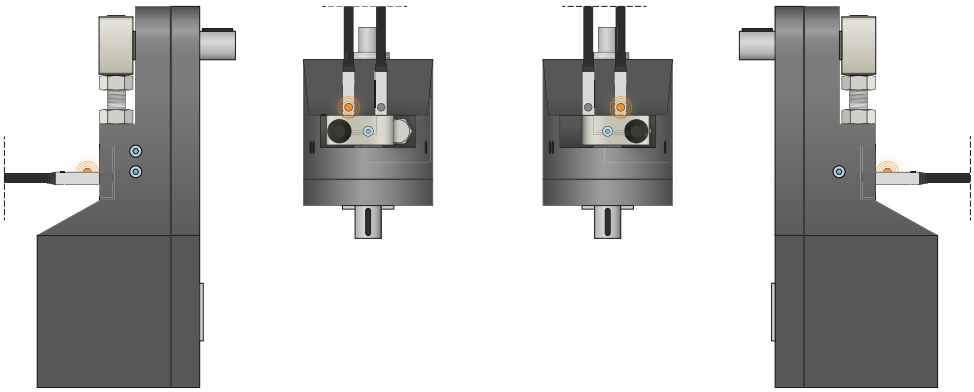

Induktive Sensoren – NJ

Der Sensor wird bis zum Anschlag in den Klemmbock eingeführt und fixiert. Die Sensoren sind in den Ausführungen 5 m Kabel mit offenem Litzenende, 0,3 m Kabel mit Stecker, sowie mit direktem Steckerabgang erhältlich.

ANSCHLÜSSE / SONSTIGES

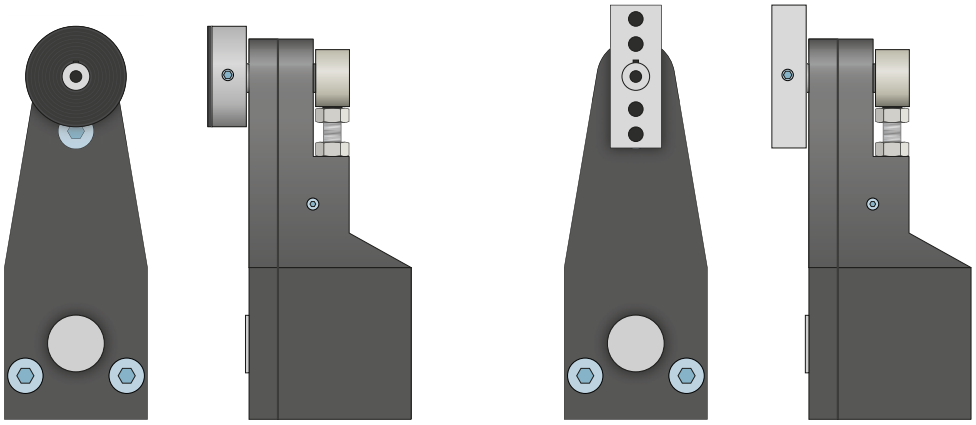

Grundbacken

Die Grundbacken ermöglichen eine schnelle und einfache Adaption an das Werkstück bzw. die Anbringung von Kundenspezifischen Backen.

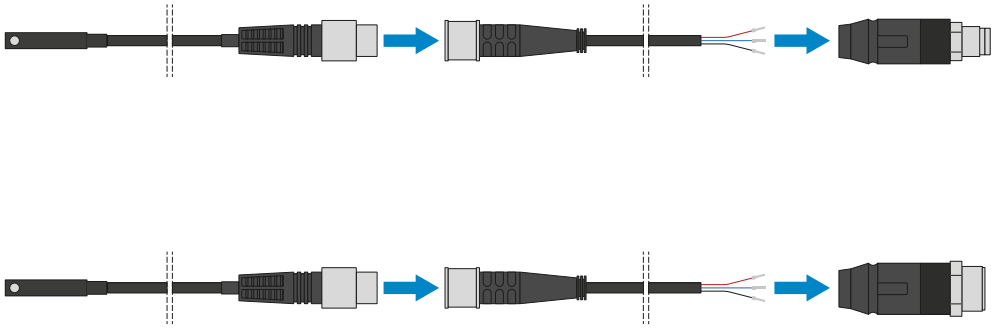

Steckverbinder

Zum Verlängern und Konfektionieren der Anschlussleitungen für die Sensorik

Es stehen Kabel mit einer Länge von 5 m mit offenem Litzenende zur Verfügung. Die Kabel können individuell nach den jeweiligen Bedürfnissen gekürzt oder mit Steckern in den Größen M8 und M12 konfektioniert werden.

SCHWENKBACKEN
BAUGRÖSSE SB40

▶ PRODUKTSPEZIFIKATIONEN

▶ Massenträgheitsmoment

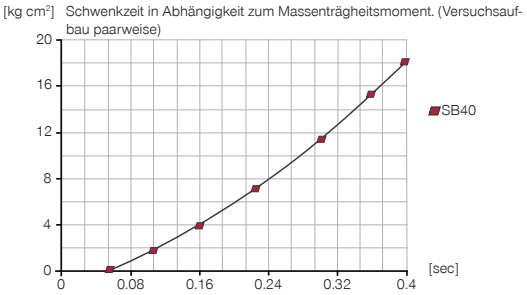

▶ Kräfte und Momente

Zeigt die statische Lagerbelastung.

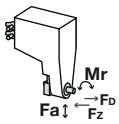

Fa [N]	770
Mr [Nm]	10,8
FD [N]*	385
FZ [N]*	385

▶ IM LIEFERUMFANG ENTHALTEN

2 [Stück]
Anschlag 90°
GEH04160

2 [Stück]
Anschlag 180°
GEH04150

6 [Stück]
Schutzhülse für Näherungsschalter
DMS03210

6 [Stück]
Zylinderstift
C632504100

▶ ZUBEHÖREMPFEHLUNG

ENERGIEVERSORGUNG

DSV1-8
Drucksicherungsventil

DSV1-8E
Drucksicherungsventil mit Schnellentlüftung

SENSORIK

NJ4-E2-01
Induktiver Näherungsschalter - Kabel 5 m

NJ4-E2SK-01
Induktiver Näherungsschalter Kabel 0,3 m - Stecker M8

ANSCHLÜSSE / SONSTIGES

SB40-1
Grundbacke Stahl

SB40-2
Grundbacke gummiert

KAG500
Steckverbinder Gerade Kabel 5 m - Buchse M8

KAW500
Steckverbinder Winkel Kabel 5 m - Buchse M8

S8-G-3
Steckverbinder konfektionierbar Gerade - Stecker M8

S12-G-3
Steckverbinder konfektionierbar Gerade - Stecker M12

	▶ Technische Daten
Bestell-Nr.	**SB40-B**
Schwenkwinkel [°]	90 / 180
Drehmoment pro Backe [Nm]	0,3
Schwenkwinkel einstellbar +/- [°]	3
Wiederholgenauigkeit +/- [°]	0,5
Betriebsdruck min. [bar]	3
Betriebsdruck max. [bar]	7
Nennbetriebsdruck [bar]	6
Betriebstemperatur min. [°C]	5
Betriebstemperatur max. [°C]	+80
Zylindervolumen pro Zyklus [cm³]	4
Gewicht (Paar) [kg]	0,7
FD [N]*	385
FZ [N]*	385

*Kräfte des Greifers beachten

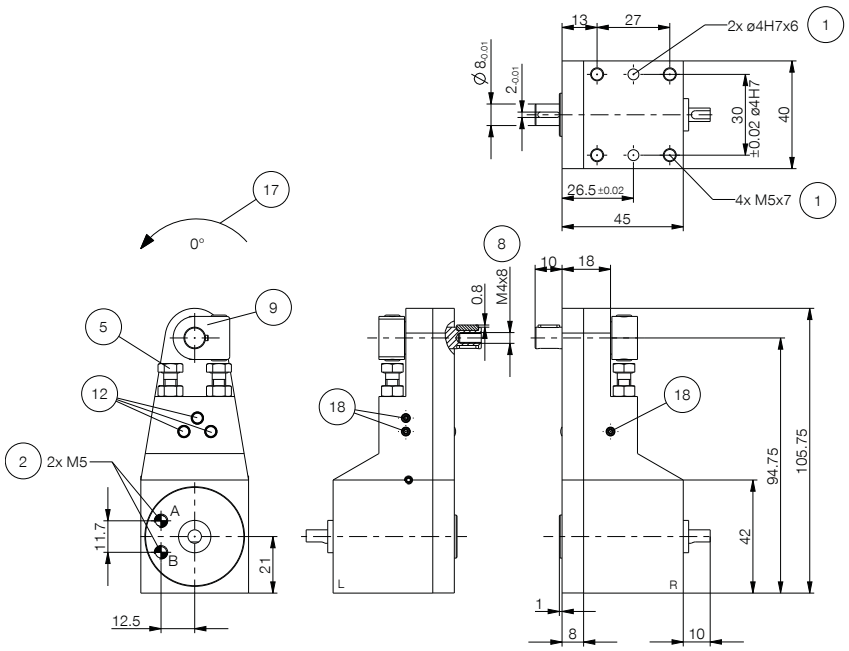

① Befestigung Schwenkeinheit
② Energieversorgung
⑤ Einstellschraube
⑧ Befestigung werkzeugseitig
⑨ Festanschlag 90° bzw. 180°
⑰ Schwenkrichtung
⑫ Aufnahme für Näherungsschalter
⑱ Schraube zum Klemmen des Näherungsschalters
Ⓐ Luftanschluß schwenken auf 90° bzw. 180°
Ⓑ Luftanschluß schwenken (0°)
Ⓐ' Luftanschluß schwenken auf 90° bzw. 180° (alternativ)
Ⓑ' Luftanschluß schwenken alternativ (0°)