VAKUUMERZEUGER
KOMPAKTEJEKTOREN - SERIE KE15

▶ PRODUKTSPEZIFIKATIONEN

▶ Besonderheiten

Optimierter Luftverbrauch durch fein abgestuftes Saugvermögen

Elektronischer Vakuumschalter (KE15NOE)

Digitaler Vakuumschalter (KE15NOD)

Stark reduzierter Druckluftverbrauch beim Einsatz der optionalen Luftsparautomatik

▶ EJEKTOREN/VAKUUMERZEUGER

Saugvermögen bei verschiedenen Evakuierungsgraden

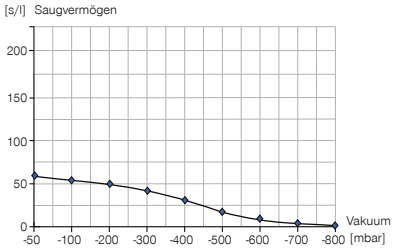

Evakuierungszeit für unterschiedliche Vakuum-Bereiche

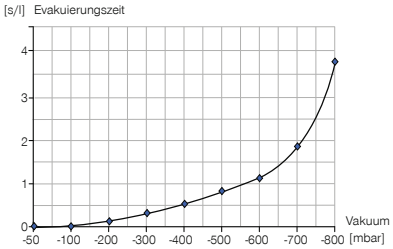

Erreichbares Vakuum bei unterschiedlichem Betriebsdruck

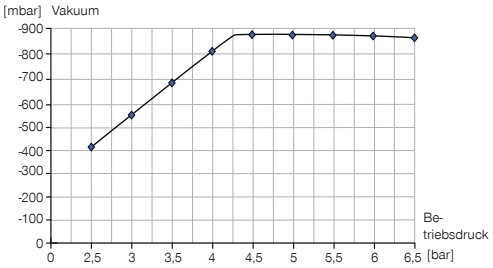

▶ ZUBEHÖREMPFEHLUNG

Gerade-Verschraubung

GV1-8X6

Gerade-Verschraubung

GV1-8X8

Steckverbinder Gerade Kabel 5 m - Buchse M8

KAG500B4

Anschlussleitung

ZUB0040

Luftsparautomatik

ZUB0005

Druckluftverteiler 4-fach

ZUB0008

	► Technische Daten	
Bestell-Nr.	**KE15NOD**	**KE15NOE**
Düsendurchmesser [mm]	1,5	1,5
Evakuierungsgrad [%]	85	85
Saugvermögen max. [l/min]	65	65
Saugvermögen max. [m³/h]	3,9	3,9
Luftverbrauch Saugen [l/min]*	117	117
Luftverbrauch Saugen [m³/h]*	7	7
Luftverbrauch Abblasen [l/min]	200	200
Schallpegel angesaugt [db(A)]	68	68
Schallpegel frei [db(A)]	68	68
Betriebsdruck [bar]	5	5
Empfohlener Schlauchinnen- Ø Druckluft [mm]**	4	4
Empfohlener Schlauchinnen- Ø Vakuum [mm]**	6	6
Betriebstemperatur [°C]	0 ... +45	0 ... +45
Gewicht [kg]	0,275	0,275

*bei 5 bar Betriebsdruck
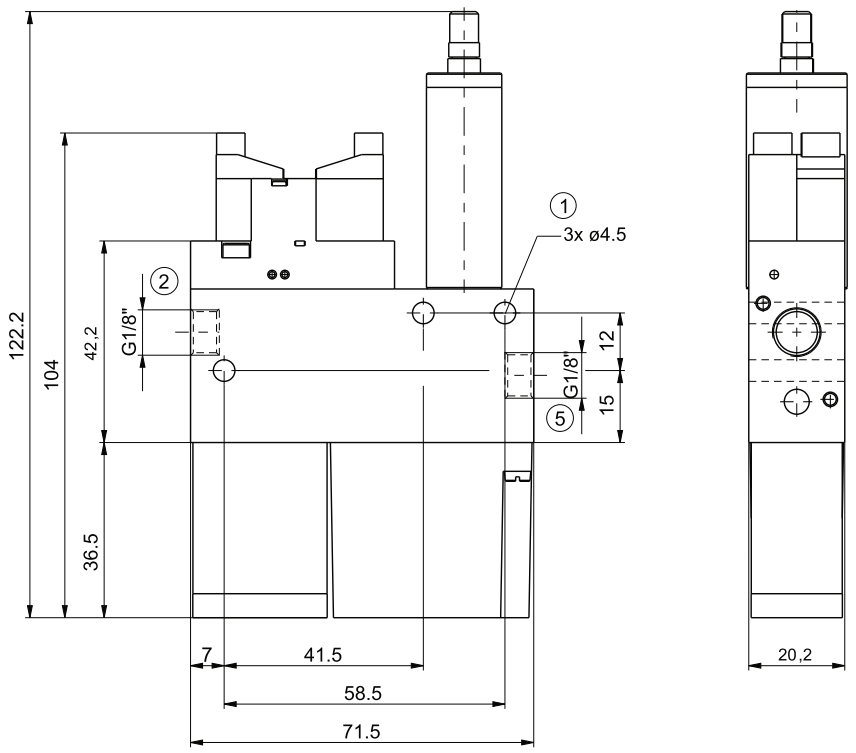
**bei max. 2m Länge