### ▶ SERIE DSV - DRUCKSICHERUNGSVENTILE

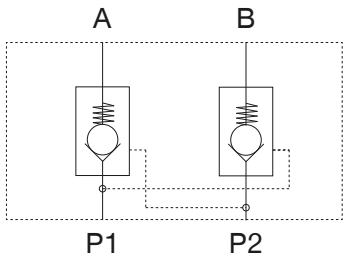


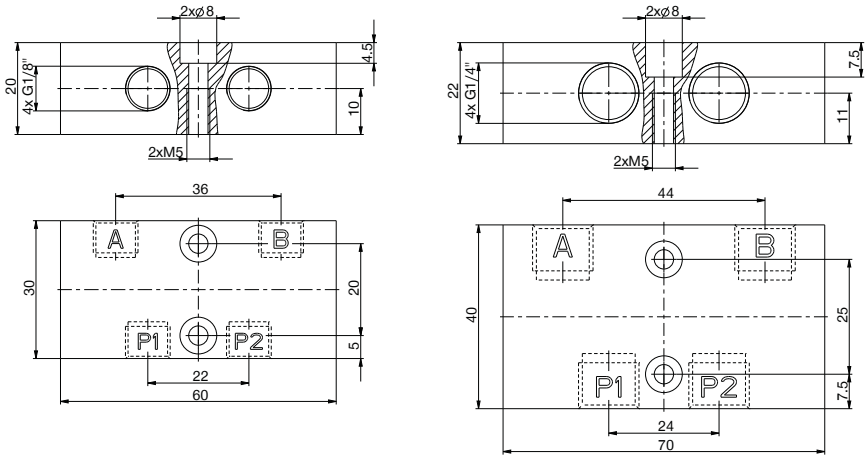


▶ **Technische Daten**

| Bestell-Nr. | DSV1-8 | DSV1-4 |
|---|---|---|
| Anschlussgewinde | G1/8" | G1/4" |
| Schnellentlüftung | Nein | Nein |
| Nennweite [mm] | 4 | 7 |
| Nenndurchfluss A-P1 [Nl/min] | 360 | 1000 |
| Nenndurchfluss B-P2 [Nl/min] | 360 | 1000 |
| Nenndurchfluss P1-A [Nl/min] | 230 | 650 |
| Nenndurchfluss P2-B [Nl/min] | 230 | 650 |
| Betriebsdruck [bar] | 1 ... 10 | 1 ... 10 |
| Betriebstemperatur [°C] | -10 ... +70 | -10 ... +70 |
| Gewicht [kg] | 0,1 | 0,2 |

## ▶ SERIE DSV - DRUCKSICHERUNGSVENTILE MIT SCHNELLENTLÜFTUNG

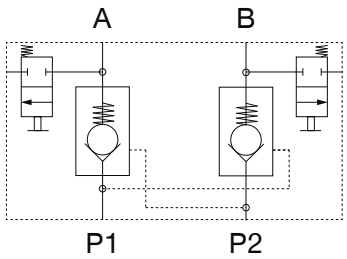


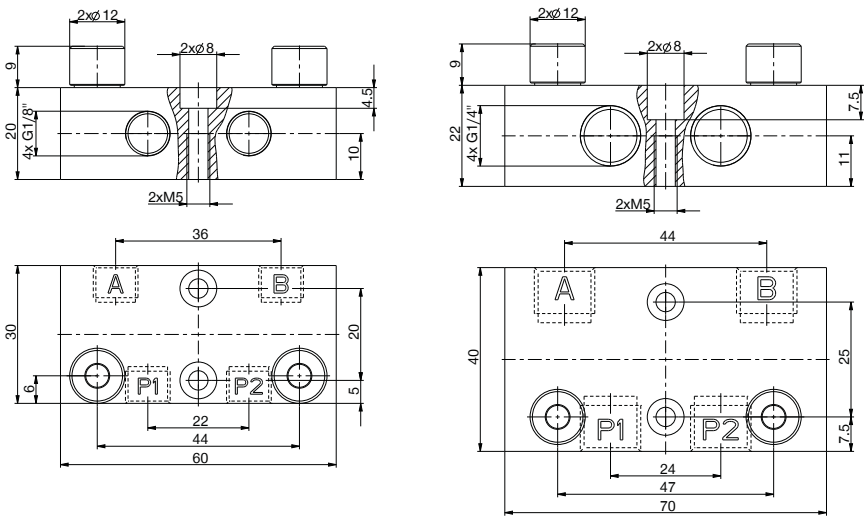


▶ **Technische Daten**

| Bestell-Nr. | DSV1-8E | DSV1-4E |
|---|---|---|
| Anschlussgewinde | G1/8" | G1/4" |
| Schnellentlüftung | Ja | Ja |
| Nennweite [mm] | 4 | 7 |
| Nenndurchfluss A-P1 [Nl/min] | 360 | 1000 |
| Nenndurchfluss B-P2 [Nl/min] | 360 | 1000 |
| Nenndurchfluss P1-A [Nl/min] | 230 | 650 |
| Nenndurchfluss P2-B [Nl/min] | 230 | 650 |
| Betriebsdruck [bar] | 1 ... 10 | 1 ... 10 |
| Betriebstemperatur [°C] | -10 ... +70 | -10 ... +70 |
| Gewicht [kg] | 0,1 | 0,2 |

## ▶ FUNKTIONSBESCHREIBUNG DSV

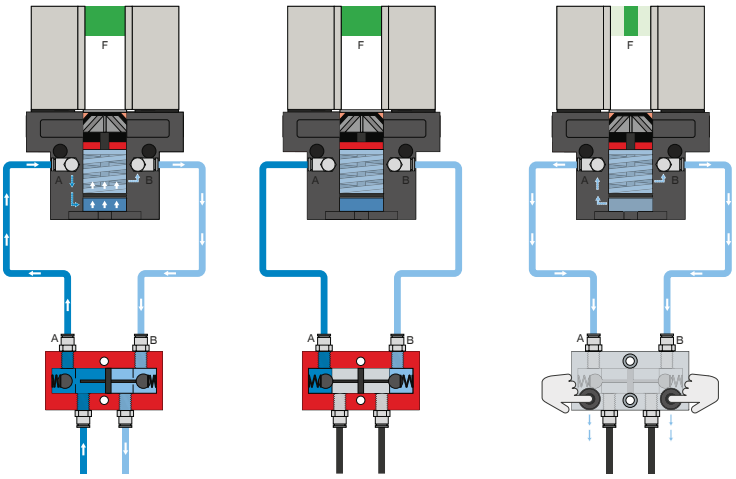


### Drucksicherungsventil – DSV

**Gewährleistet den sicheren Kraft- und Positionserhalt bei Abfall des Systemdrucks**

Durch das integrierte, entsperrbare Doppelrückschlagventil wird der Systemdruck des Greifers bei NOT-AUS aufrechterhalten. Um die Funktion zu gewährleisten, muss das Ventil möglichst nah zum Luftanschluss des Greifers verbaut werden. Bei der Variante E sind zwei Druckknöpfe verbaut über die der Greifer kontrolliert entlüftet werden kann.

# VENTILE, VERSCHRAUBUNGEN, ZUBEHÖR
## VENTILE

### ▶ SERIE DEV - SCHNELLENTLÜFTUNGSVENTILE

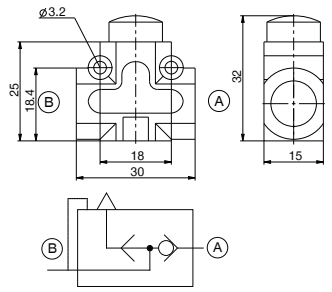


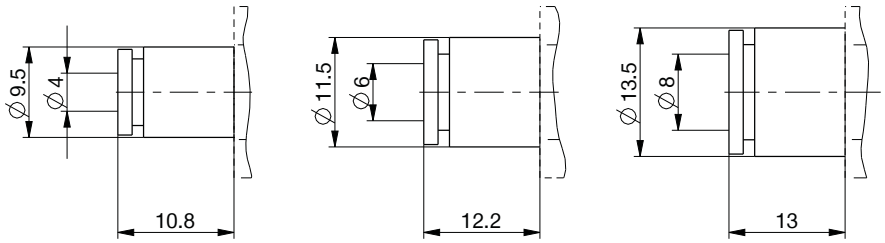


▶ **Technische Daten**

| Bestell-Nr. | DEV04 | DEV06 | DEV08 |
|---|---|---|---|
| Außen-Ø Anschlussschlauch [mm] | 4 | 6 | 8 |
| Betriebsdruck max. [bar] | 10 | 10 | 10 |
| Nennbetriebsdruck [bar] | 6 | 6 | 6 |
| Betriebstemperatur [°C] | -5 ... +50 | -5 ... +50 | -5 ... +50 |
| Durchfluss bei Belüftung [Nl/min] | 250 | 250 | 250 |
| Durchfluss bei Entlüftung [Nl/min] | 500 | 500 | 500 |
| Gewicht [kg] | 0,015 | 0,015 | 0,015 |

### ▶ FUNKTIONSBESCHREIBUNG DEV

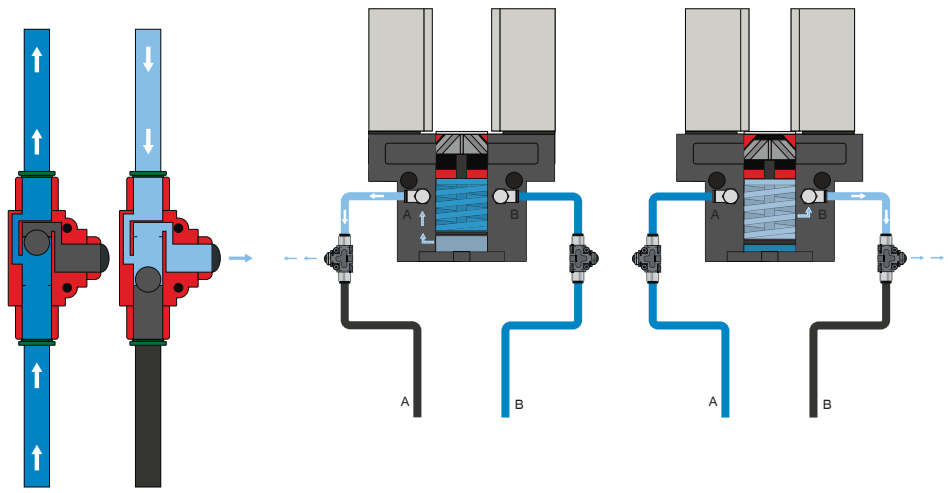


**Schnellentlüftungsventil – DEV**

**Für ein schnelles Entweichen der Druckluft und zur Vermeidung von Staudruck**

Die Inline-Ventile ermöglichen eine schnellere Zykluszeit und verhindern bei Greifern mit geringem Zylindervolumen die Bildung von Kondensat. Um die Funktion zu gewährleisten, muss das Ventil möglichst nah zum Luftanschluss des Greifers verbaut werden.