VEREINZELER
SERIE VE

▶ PRODUKTVORTEILE

▶ **Mechanische Zwangssteuerung**

Garantiert die Prozesssicherheit Ihrer Anwendung, da jeweils nur ein Werkstück separiert und durchgeschleust werden kann

▶ **Hier entscheiden Sie selbst!**

Abfrage über Magnetfeldsensorik oder induktive Näherungsschalter: Anders als beim Benchmark haben Sie hier die freie Wahl!

▶ **Störungsfreier Dauereinsatz**

Unsere kompromisslose Qualität „Made in Germany“ garantiert Ihnen bis zu 10 Mio. Zyklen ohne Wartung

▶ SERIENMERKMALE

	Baugröße
	VEXX
10 Mio. wartungsfreie Zyklen (max.)	●
Induktiver Sensor	●
Magnetfeldsensor	●
IP40	●

▶ NUTZEN IM DETAIL

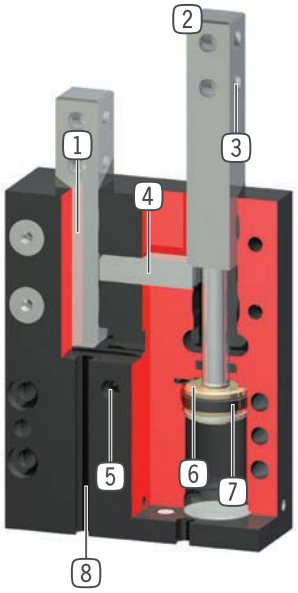

1 **Vierkantführung**
- robust, zur Aufnahme von Kräften und Momenten

2 **Stößel**
- aus gehärtetem Edelstahl

3 **Aufnahme**
- Bohrung zur Aufnahme der individuellen Vereinzelerbacke

4 **Verriegelung**
- integrierte, mechanische Zwangssteuerung

5 **Energiezuführung**
- von mehreren Seiten möglich

6 **Antrieb**
- zwei doppelwirkende Pneumatikzylinder

7 **Permanentmagnet**
- als Signalgeber im Kolbenraum eingebaut

8 **integrierte Abfragenut**
- Nut zur Positionierung der Magentfeldsensoren

▶ TECHNISCHE DATEN

Baugröße	Hub [mm]	Kraft beim Einfahren [N]	Kraft beim Ausfahren [N]	Gewicht [kg]	IP Klasse
VE10	10	30	40	0,12	IP40
VE14	20	65	80	0,3	IP40
VE15	40	65	80	0,48	IP40
VE22	30	170	220	0,915	IP40
VE23	60	170	220	1,5	IP40

▶ WEITERE INFORMATIONEN ONLINE VERFÜGBAR

Alle Informationen auf einen Klick: www.zimmer-group.de. Finden Sie anhand der Bestell-Nr. Ihres gewünschten Produktes Daten, Zeichnungen, 3-D-Modelle und Betriebsanleitungen zu Ihrer Baugröße. Schnell, übersichtlich und immer aktuell.

VEREINZELER
BAUGRÖSSE VE15

▶ PRODUKTSPEZIFIKATIONEN

▶ Kräfte und Momente

Zeigt statische Kräfte und Momente, die am Stößel anliegen dürfen

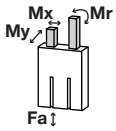

Mr [Nm]	5
Mx [Nm]	5
My [Nm]	5
Fa [N]	100

▶ ZUBEHÖREMPFEHLUNG

ENERGIEVERSORGUNG

GVM5
Gerade-Verschraubung

WVM5
Winkel-Schwenk-Verschraubung

SENSORIK

KB8-20
Klemmbock

NJ8-E2
Induktiver Näherungsschalter - Kabel 5 m

NJ8-E2S
Induktiver Näherungsschalter - Stecker M8

MFS01-K-KHC-P1-PNP
Magnetfeldsensor Winkel Kabel 5 m

SENSORIK

MFS01-S-KHC-P1-PNP
Magnetfeldsensor Winkel Kabel 0,3 m - Stecker M8

MFS02-K-KHC-P1-PNP
Magnetfeldsensor Gerade Kabel 5 m

MFS02-S-KHC-P1-PNP
Magnetfeldsensor Gerade Kabel 0,3 m - Stecker M8

ANSCHLÜSSE / SONSTIGES

KAG500
Steckverbinder Gerade Kabel 5 m - Buchse M8

KAW500
Steckverbinder Winkel Kabel 5 m - Buchse M8

	▶ Technische Daten
Bestell-Nr.	**VE15-B**
Hub pro Stößel [mm]	40
Kraft beim Ausfahren [N]	80
Kraft beim Einfahren [N]	65
Selbsthemmung	mechanisch
Zykluszeit [s]	0,1
Wiederholgenauigkeit +/- [mm]	0,1
Betriebsdruck min. [bar]	3
Betriebsdruck max. [bar]	8
Nennbetriebsdruck [bar]	6
Betriebstemperatur min. [°C]	5
Betriebstemperatur max. [°C]	+80
Zylindervolumen pro Zyklus [cm³]	23
Gewicht [kg]	0,48

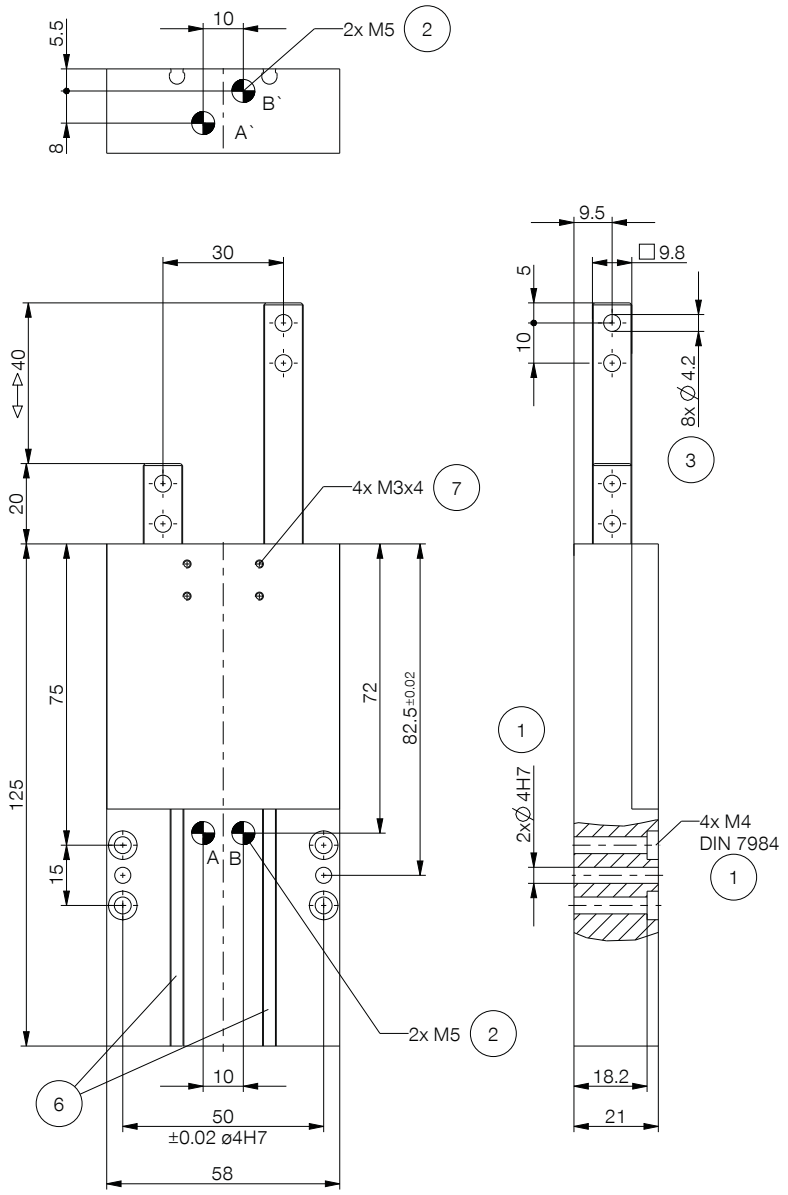

1 Befestigung Vereinzeler
2 Energieversorgung
3 Befestigung Backe
6 Abfragenut Magnetfeldsensor
7 Befestigung für Klemmbock
38 Adapter
39 Vereinzeler
A Luftanschluß (links einfahren/rechts ausfahren)
B Luftanschluß (links ausfahren/rechts einfahren)
A' Luftanschluß alternativ (links einfahren/rechts ausfahren)
B' Luftanschluß alternativ (links ausfahren/rechts einfahren)

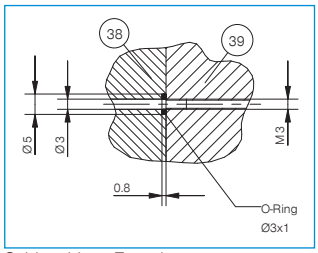

Schlauchlose Energieversorgung