WERKZEUGWECHSLER
BAUGRÖSSE HWR63

▶ PRODUKTSPEZIFIKATIONEN

▶ Kräfte und Momente

Zeigt statische Kräfte und Momente, die auf den Werkzeugwechsler im verriegelten Zustand wirken können.

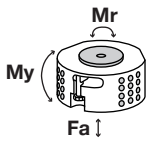

Mr [Nm]	200
My [Nm]	200
Fa [N]	1200

▶ IM LIEFERUMFANG ENTHALTEN

O-Ring

COR0050100

▶ ZUBEHÖREMPFEHLUNG

Gerade-Verschraubung

GVM5

Winkel-Schwenk-Verschraubung

WVM5

Energieelemente siehe Seite 26

	► Technische Daten	
Bestell-Nr.	**HWR63F-B**	**HWR63L-B**
Anschlussflansch nach EN ISO 9409-1	TK 63	TK 63
Empfohlenes Handlingsgewicht [kg]	50	50
Energieübertragung pneumatisch [Anzahl]	6	6
Energieübertragung elektrisch	optional	optional
Selbsthemmung beim Verriegeln	mechanisch	mechanisch
Verriegelungshub [mm]	1	-
Wiederholgenauigkeit in Z [mm]	0,01	0,01
Wiederholgenauigkeit in X, Y [mm]	0,02	0,02
Betriebstemperatur min. [°C]	5	5
Betriebstemperatur max. [°C]	+80	+80
Massenträgheitsmoment [kg/cm²]	3,8	2,6
Gewicht [kg]	0,45	0,3

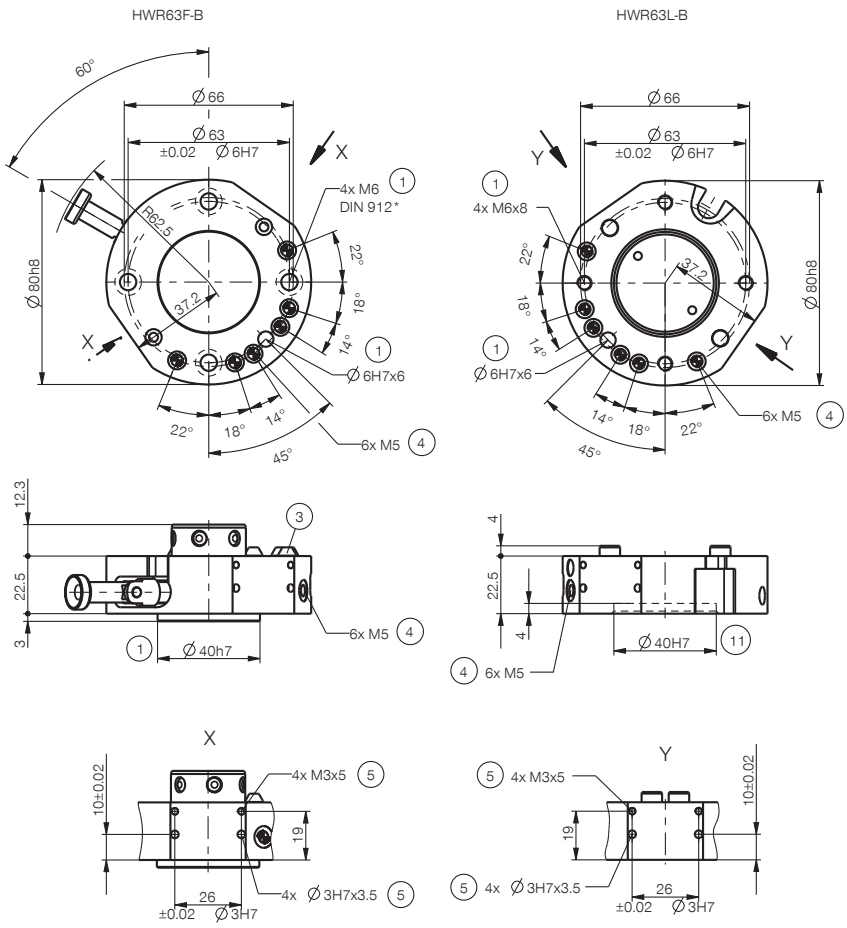

① Befestigung (Roboterseitig)
③ Luftdurchführung
④ Integrierte Luftdurchführung
⑤ Befestigung für Engergieelement
⑪ Befestigung (Maschinenseitig)
㊳ Adapter
㊴ HWR63

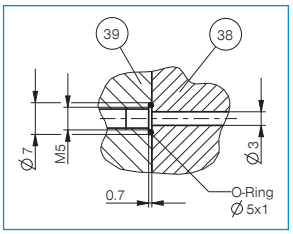

Schlauchlose Energieversorgung (werkzeugseitig)

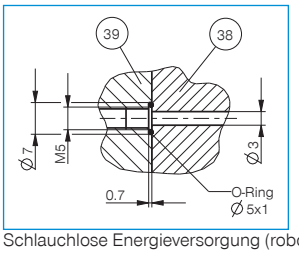

Schlauchlose Energieversorgung (roboterseitig)

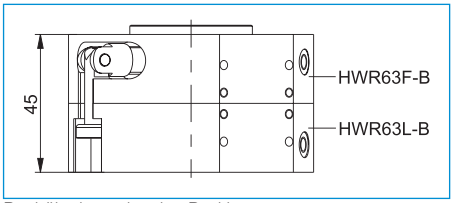

Bauhöhe in verriegelter Position

ENERGIEELEMENTE FÜR WERKZEUGWECHSLER
BAUGRÖSSE HWR63 / HWR80

▶ PRODUKTSPEZIFIKATIONEN

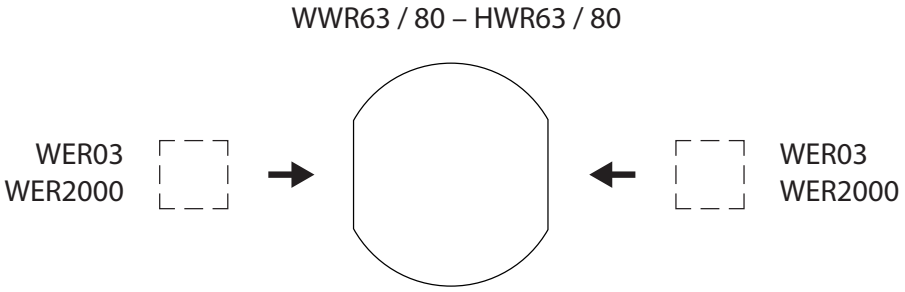

▶ FLUIDISCH

▶ Technische Daten

Bestell-Nr.	WER2000FPL06-00	WER2000LPL06-00	WER2000FPL02-06	WER2000LPL02-06	WER2000FPL01-03	WER2000LPL01-03
passend für	Festteil	Losteil	Festteil	Losteil	Festteil	Losteil
Anschlussgewinde	M5	M5	G1/8"	G1/8"	G1/4"	G1/4"
Anzahl Fluidkupplungen	6	6	2	2	1	1
Betriebsdruck [bar]	-0,6 ... 10	-0,6 ... 10	-0,6 ... 10	-0,6 ... 10	-0,6 ... 10	-0,6 ... 10
Gewicht [kg]	0,05	0,05	0,06	0,07	0,06	0,06

▶ ELEKTRISCH

▶ Technische Daten

Bestell-Nr.	WER2000FSI32-05	WER2000LSI32-05	WER03FF04	WER03LF04	WER03FF09-B	WER03LF09-B
passend für	Festteil	Losteil	Festteil	Losteil	Festteil	Losteil
Verbindungsart	Federkontakt	Federkontakt	FST	FST	Federkontakt	Federkontakt
Rundsteckverbinder [gerade] *	-	-	-	-	-	-
Rundsteckverbinder [winkel] *	-	-	-	-	-	-
Anschlussgewinde	-	-	-	-	-	-
Anzahl Kontakte	32	32	4	4	9	9
Nennstrom [A]	3	3	3	3	3	3
Betriebsspannung [V AC]	60	60	60	60	60	60
Betriebsspannung [V DC]**	75	75	75	75	75	75
Gewicht [kg]	0,04	0,04	0,06	0,06	0,06	0,06
Anschlusstyp	Konfektionierbar	Konfektionierbar	Stift	Buchse	Stecker / SUB-D	Buchse / SUB-D

*als Zubehör erhältlich siehe Seite 63

**Angaben bei kundenseitiger Erdung, 60V ohne Erdung

STECKVERBINDER FÜR ENERGIEELEMENTE
PASSEND FÜR WER201 / WER02 / WER03 / WER3000

▶ STECKVERBINDER FÜR WER201 / WER02 / WER03

▶ Technische Daten

Bestell-Nr.	KAG500B4	KAW500B4	B8-G-4	B8-W-4	KAG500S4	KAW500S4	S8-G-4	S8-W-4
Anschlussgewinde	M8	M8	M8	M8	M8	M8	M8	M8
Anzahl Kontakte	4	4	4	4	4	4	4	4
Kabellänge [m]	5	5	-	-	5	5	-	-
Kabel-Ø [mm]	4,3	4,3	-	-	4,3	4,3	-	-
Werkstoff Kabelmantel	PUR	PUR	-	-	PUR	PUR	-	-
Biegeradius	10xØ	10xØ	-	-	10xØ	10xØ	-	-
Schutzart nach IEC 60529	IP67	IP67	IP67	IP67	IP67	IP67	IP67	IP67
Anschlusstyp	Buchse	Buchse	Buchse	Buchse	Stift	Stift	Stecker	Stecker
Ausführung [Typ]	Gerade	Winkel	Gerade	Winkel	Gerade	Winkel	Gerade	Winkel

▶ RUNDSTECKVERBINDER FÜR WER3000

▶ Technische Daten

Bestell-Nr.	RSTVLM23G06B-B	RSTVLM23W06B-B	RSTVLM23G06S-B	RSTVLM23W06S-B
Anschlussgewinde	M23	M23	M23	M23
Anzahl Kontakte	6	6	6	6
Schutzart nach IEC 60529	IP67	IP67	IP67	IP67
Anschlusstyp	Buchse	Buchse	Stift	Stift

▶ Technische Daten

Bestell-Nr.	RSTVLM23G08B-B	RSTVLM23W08B-B	RSTVLM23G08S-B	RSTVLM23W08S-B
Anschlussgewinde	M23	M23	M23	M23
Anzahl Kontakte	8	8	8	8
Schutzart nach IEC 60529	IP67	IP67	IP67	IP67
Anschlusstyp	Buchse	Buchse	Stift	Stift

▶ Technische Daten

Bestell-Nr.	RSTVSM23G12B-B	RSTVSM23W12B-B	RSTVSM23G12S-B	RSTVSM23W12S-B
Anschlussgewinde	M23	M23	M23	M23
Anzahl Kontakte	12	12	12	12
Schutzart nach IEC 60529	IP67	IP67	IP67	IP67
Anschlusstyp	Buchse	Buchse	Stift	Stift

▶ Technische Daten

Bestell-Nr.	RSTVSM23G19B-B	RSTVSM23W19B-B	RSTVSM23G19S-B	RSTVSM23W19S-B
Anschlussgewinde	M23	M23	M23	M23
Anzahl Kontakte	19	19	19	19
Schutzart nach IEC 60529	IP67	IP67	IP67	IP67
Anschlusstyp	Buchse	Buchse	Stift	Stift