WERKZEUGWECHSLER
BAUGRÖSSE WWR1160

▶ PRODUKTSPEZIFIKATIONEN

▶ Kräfte und Momente

Zeigt statische Kräfte und Momente, die auf den Werkzeugwechsler im verriegelten Zustand wirken können.

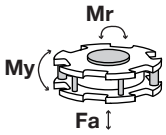

Mr [Nm]	6000
My [Nm]	6000
Fa [N]	35000

▶ IM LIEFERUMFANG ENTHALTEN

Klemmhalter für Näherungsschalter
ZUB0014

▶ ZUBEHÖREMPFEHLUNG

Programmierspitze
ZUB0022

Steckverbinder Gerade Kabel 5 m - Buchse M8
KAG500

Gerade-Verschraubung
GV1-8X8

Induktiver Näherungsschalter - Stecker M8
NJ8-E2S-17

Ablagestation
ALSR1-1200

Energieelemente siehe Seite 60

	▶ Technische Daten*	
Bestell-Nr.	**WWR1160F**	**WWR1160L**
Verriegelungshub [mm]	1	-
Empfohlenes Handlingsgewicht [kg]	500	-
Selbsthemmung beim Verriegeln	mechanisch	mechanisch
Energieübertragung fluidisch	optional	optional
Energieübertragung elektrisch	optional	optional
Betriebsdruck min. [bar]	6	6
Betriebsdruck max. [bar]	8	8
Wiederholgenauigkeit +/- [mm]	0,02	0,02
Achsversatz beim Koppeln max. in X, Y [mm]	3	3
Betriebstemperatur min. [°C]	5	5
Betriebstemperatur max. [°C]	+80	+80
Zylindervolumen pro Zyklus [cm³]	48	-
Gewicht [kg]	9	6

*Alle Werte gemessen bei 6 bar

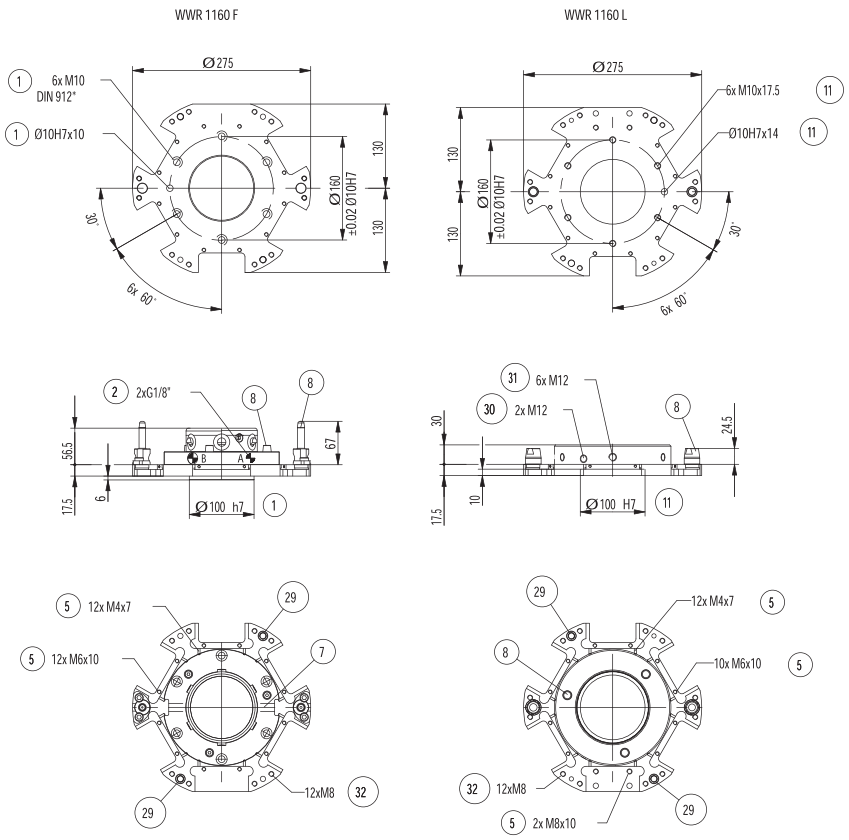

1 Befestigung (Roboterseitig)
2 Energieversorgung
5 Befestigung für Engergieelement
7 Aufnahme für Näherungsschalter
8 Vorzentrierung / Verdrehsicherung
11 Befestigung Werkzeugseitig
29 Abfrage Losteil vorhanden
30 Verschlussschraube Notentriegelung (Kolbenrückstellung)
31 Verschlussschraube Notentriegelung (Bolzenrückstellung)
32 Befestigungsbohrung f. Schlauchschellen
A Luftanschluß verriegelt
B Luftanschluß entriegelt

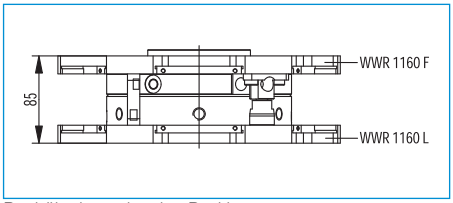

Bauhöhe in verriegelter Position

ENERGIEELEMENTE FÜR WERKZEUGWECHSLER
BAUGRÖSSE WWR1160 / WWR1200

▶ PRODUKTSPEZIFIKATIONEN

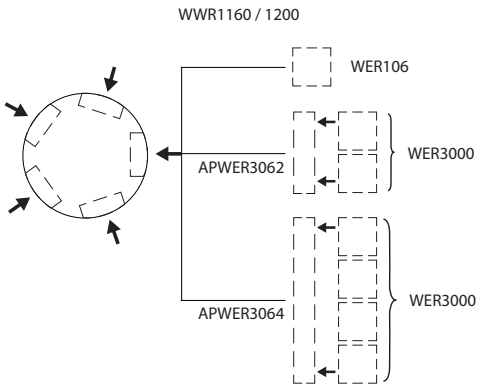

▶ FLUIDISCH

	▶ Technische Daten					
Bestell-Nr.	**WER106FP06**	**WER106LP06**	**WER106FP15**	**WER106LP15**	**WER106FH1DNW8**	**WER106LH1DNW8**
passend für	Festteil	Losteil	Festteil	Losteil	Festteil	Losteil
Anschlussgewinde	G1/8"	G1/8"	M5	M5	G1/2"	G1/2"
Anzahl Fluidkupplungen	6	6	15	15	1	1
Nennweite	1/8"	1/8"	5	5	8	8
Durchfluss je Überträger max. [l/min]	-	-	-	-	25	25
Betriebsdruck max. [bar]*	10	10	10	10	250	250
Kupplungsdruck max. [bar]**	-	-	-	-	10	10
Gewicht [kg]	0,25	0,25	0,25	0,25	0,35	0,35

*ab einem Druck von ca. 50 bar muss eine externe Verriegelung der Elemente erfolgen
**Kupplungskraft beachten

	▶ Technische Daten					
Bestell-Nr.	**WER106FH2DNW5**	**WER106LH2DNW5**	**WER106FH2DNW8**	**WER106LH2DNW8**	**WER106FH4DNW8**	**WER106LH4DNW8**
passend für	Festteil	Losteil	Festteil	Losteil	Festteil	Losteil
Anschlussgewinde	G1/4"	G1/4"	G1/2"	G1/2"	G1/2"	G1/2"
Anzahl Fluidkupplungen	2	2	2	2	4	4
Nennweite	5	5	8	8	8	8
Durchfluss je Überträger max. [l/min]	12	12	25	25	25	25
Betriebsdruck max. [bar]*	350	350	250	250	250	250
Kupplungsdruck max. [bar]**	15	15	10	10	10	10
Gewicht [kg]	0,35	0,35	0,69	1,00	1,40	2,10

*ab einem Druck von ca. 50 bar muss eine externe Verriegelung der Elemente erfolgen
**Kupplungskraft beachten

	▶ Technische Daten			
Bestell-Nr.	**WER3000FPL02-03**	**WER3000LPL02-03**	**WER3000FPL01-04**	**WER3000LPL01-04**
passend für	Festteil	Losteil	Festteil	Losteil
Anschlussgewinde	G1/4"	G1/4"	G3/8"	G3/8"
Anzahl Fluidkupplungen	2	2	1	1
Betriebsdruck [bar]	-0,6 ... 10	-0,6 ... 10	-0,6 ... 10	-0,6 ... 10
Gewicht [kg]	0,13	0,13	0,13	0,13

▶ ELEKTRISCH

	▶ Technische Daten	
Bestell-Nr.	**WER106FL0335**	**WER106LL0335**
passend für	Festteil	Losteil
Verbindungsart	Steckverbindung	Steckverbindung
Rundsteckverbinder [gerade]	-	-
Rundsteckverbinder [winkel]	-	-
Anschlussgewinde	-	-
Anzahl Kontakte	3	3
Nennstrom [A]	150	150
Betriebsspannung [V AC]	630	630
Gewicht [kg]	0,95	0,90
Anschlusstyp	Konfektionierbar	Konfektionierbar

	▶ Technische Daten					
Bestell-Nr.	**WER3000FLA06-00**	**WER3000LLA06-00**	**WER3000FLA08-00**	**WER3000LLA08-00**	**WER3000FSI12-00**	**WER3000LSI12-00**
passend für	Festteil	Losteil	Festteil	Losteil	Festteil	Losteil
Verbindungsart	Steckverbindung	Steckverbindung	Steckverbindung	Steckverbindung	Steckverbindung	Steckverbindung
Rundsteckverbinder [gerade] *	RST-VLM23G06B-B	RSTVLM-23G06S-B	RST-VLM23G08B-B	RSTVLM-23G08S-B	RSTVS-M23G12B-B	RSTVSM-23G12S-B
Rundsteckverbinder [winkel] *	RSTVLM-23W06B-B	RST-VLM23W06S-B	RSTVLM-23W08B-B	RST-VLM23W08S-B	RSTVSM-23W12B-B	RSTVS-M23W12S-B
Anschlussgewinde	M23	M23	M23	M23	M23	M23
Anzahl Kontakte	5+PE	5+PE	(3+PE) / 4	(3+PE) / 4	12	12
Nennstrom [A]	15	15	15/6	15/6	6	6
Betriebsspannung [V AC]	600	600	600/150	600/150	150	150
Gewicht [kg]	0,35	0,41	0,35	0,40	0,12	0,15
Anschlusstyp	Stift	Buchse	Stift	Buchse	Stift	Buchse

*als Zubehör erhältlich siehe Seite 63

	▶ Technische Daten			
Bestell-Nr.	**WER3000FSI19-00**	**WER3000LSI19-00**	**WER3000FSI19-09**	**WER3000LSI19-09**
passend für	Festteil	Losteil	Festteil	Losteil
Verbindungsart	Steckverbindung	Steckverbindung	Federkontakt	Federkontakt
Rundsteckverbinder [gerade] *	RSTVSM23G19B-B	RSTVSM23G19S-B	RSTVSM23G19B-B	RSTVSM23G19S-B
Rundsteckverbinder [winkel] *	RSTVSM23W19B-B	RSTVSM23W19S-B	RSTVSM23W19B-B	RSTVSM23W19S-B
Anschlussgewinde	M23	M23	M23	M23
Anzahl Kontakte	19	19	19	19
Nennstrom [A]	6	6	3	3
Betriebsspannung [V AC]	150	150	60	60
Gewicht [kg]	0,13	0,15	0,13	0,15
Anschlusstyp	Stift	Buchse	Stift	Buchse

*als Zubehör erhältlich siehe Seite 63

ENERGIEELEMENTE FÜR WERKZEUGWECHSLER
BAUGRÖSSE WWR1160 / WWR1200

▶ ELEKTRISCH + 3 ANSCHLUSSMÖGLICHKEITEN FÜR SENSORIK DES WWR

▶ Technische Daten

Bestell-Nr.	WER3000FSI19-01	WER3000FSI19-02	WER3000LSI19-00
passend für	Festteil	Festteil	Losteil
Verbindungsart	Steckverbindung	Steckverbindung	Steckverbindung
Rundsteckverbinder [gerade] *	RSTVSM23G19B-B	RSTVSM23G19B-B	RSTVSM23G19S-B
Rundsteckverbinder [winkel] *	RSTVSM23W19B-B	RSTVSM23W19B-B	RSTVSM23W19S-B
Anschlussgewinde	M23	M23	M23
Anzahl Kontakte	14+5 Sensorik	14+5 Sensorik	19
Nennstrom [A]	6	6	6
Betriebsspannung [V AC]	150	150	150
Sensorenanbindung	Links	Rechts	-
Gewicht [kg]	0,16	0,16	0,15
Anschlusstyp	Stift	Stift	Buchse

*als Zubehör erhältlich siehe Seite 63

▶ FELDBUS

▶ Technische Daten

Bestell-Nr.	WER3000FPN01-00	WER3000LPN01-00	WER3000FPB01-00	WER3000LPB01-00	WER3000FIL01-00	WER3000LIL01-00
passend für	Festteil	Losteil	Festteil	Losteil	Festteil	Losteil
Datenübertragung	Profinet/Industrial Ethernet	Profinet/Industrial Ethernet	Profibus	Profibus	IO-Link	IO-Link
Datenrate [Mbit/s]	100	100	12	12	-	-
Anschlussgewinde	M12	M12	M12	M12	M12	M12
Gewicht [kg]	0,11	0,11	0,13	0,12	0,11	0,11

▶ ADAPTERPLATTEN

▶ Technische Daten

Bestell-Nr.	APWER3062	APWER3064
passend für	2xWER3000	4xWER3000
Gewicht [kg]	0,15	0,42

STECKVERBINDER FÜR ENERGIEELEMENTE
PASSEND FÜR WER201 / WER02 / WER03 / WER3000

▶ STECKVERBINDER FÜR WER201 / WER02 / WER03

▶ Technische Daten

Bestell-Nr.	KAG500B4	KAW500B4	B8-G-4	B8-W-4	KAG500S4	KAW500S4	S8-G-4	S8-W-4
Anschlussgewinde	M8	M8	M8	M8	M8	M8	M8	M8
Anzahl Kontakte	4	4	4	4	4	4	4	4
Kabellänge [m]	5	5	-	-	5	5	-	-
Kabel-Ø [mm]	4,3	4,3	-	-	4,3	4,3	-	-
Werkstoff Kabelmantel	PUR	PUR	-	-	PUR	PUR	-	-
Biegeradius	10xØ	10xØ	-	-	10xØ	10xØ	-	-
Schutzart nach IEC 60529	IP67	IP67	IP67	IP67	IP67	IP67	IP67	IP67
Anschlusstyp	Buchse	Buchse	Buchse	Buchse	Stift	Stift	Stecker	Stecker
Ausführung [Typ]	Gerade	Winkel	Gerade	Winkel	Gerade	Winkel	Gerade	Winkel

▶ RUNDSTECKVERBINDER FÜR WER3000

▶ Technische Daten

Bestell-Nr.	RSTVLM23G06B-B	RSTVLM23W06B-B	RSTVLM23G06S-B	RSTVLM23W06S-B
Anschlussgewinde	M23	M23	M23	M23
Anzahl Kontakte	6	6	6	6
Schutzart nach IEC 60529	IP67	IP67	IP67	IP67
Anschlusstyp	Buchse	Buchse	Stift	Stift

▶ Technische Daten

Bestell-Nr.	RSTVLM23G08B-B	RSTVLM23W08B-B	RSTVLM23G08S-B	RSTVLM23W08S-B
Anschlussgewinde	M23	M23	M23	M23
Anzahl Kontakte	8	8	8	8
Schutzart nach IEC 60529	IP67	IP67	IP67	IP67
Anschlusstyp	Buchse	Buchse	Stift	Stift

▶ Technische Daten

Bestell-Nr.	RSTVSM23G12B-B	RSTVSM23W12B-B	RSTVSM23G12S-B	RSTVSM23W12S-B
Anschlussgewinde	M23	M23	M23	M23
Anzahl Kontakte	12	12	12	12
Schutzart nach IEC 60529	IP67	IP67	IP67	IP67
Anschlusstyp	Buchse	Buchse	Stift	Stift

▶ Technische Daten

Bestell-Nr.	RSTVSM23G19B-B	RSTVSM23W19B-B	RSTVSM23G19S-B	RSTVSM23W19S-B
Anschlussgewinde	M23	M23	M23	M23
Anzahl Kontakte	19	19	19	19
Schutzart nach IEC 60529	IP67	IP67	IP67	IP67
Anschlusstyp	Buchse	Buchse	Stift	Stift