2-BACKEN-WINKELGREIFER
SERIE GG1000

▶ PRODUKTVORTEILE

„Der Starke“

▶ **Hohe Greifkraft**

Durch die hohe Greifkraft können Sie selbst schwerste Werkstücke sicher handhaben

▶ **Hohe Momentenbelastung**

Das großzügig dimensionierte Winkelgetriebe sorgt in Ihrer Anwendung für ein Höchstmaß an Robustheit

▶ **Störungsfreier Dauereinsatz**

Unsere kompromisslose Qualität „Made in Germany“ garantiert Ihnen bis zu 10 Mio. Zyklen ohne Wartung

▶ SERIENMERKMALE

Baugröße	Version	
GG1XXX	NC	FNC
Greiferbacken mit seitlicher Befestigungsmöglichkeit		●
Feder schließend C	●	●
10 Mio. wartungsfreie Zyklen (max.)	●	●
Induktiver Sensor	●	●
Magnetfeldsensor	●	●
Sperrluft	●	●
IP40	●	●

▶ NUTZEN IM DETAIL

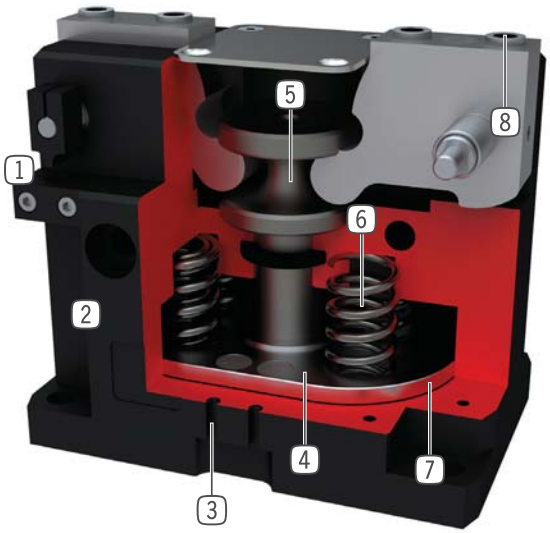

1 **Schaltnocke und Klemmbock**
- zur Positionsabfrage

2 **Robustes, leichtes Gehäuse**
- hartbeschichtete Aluminiumlegierung

3 **Abfragenut**
- Nut zur Positionierung der Magentfeldsensoren

4 **Permanentmagnet**
- Signalgeber für die Magnetfeldsensorik

5 **Zwangsgeführtes Hebelgetriebe**
- synchronisierte Bewegung der Greiferbacken

6 **Integrierte Greifkraftsicherung**
- im Zylinderraum eingesetzte Feder als Energiespeicher

7 **Antrieb**
- doppelwirkender Pneumatikzylinder

8 **Abnehmbare Zentrierhülse**
- schnelle und kostengünstige Positionierung der Greifbacken

▶ TECHNISCHE DATEN

Baugröße	Hub [°]	Greifkraft [N]	Gewicht [kg]	IP Klasse
GG1065	20	2910 - 4160	1,3 - 1,4	IP40
GG1085	20	7120 - 9670	2,8 - 3,2	IP40
GG1110	20	18665 - 23240	6,3 - 6,7	IP40
GG1140	20	29110 - 36470	12,4 - 13	IP40

▶ WEITERE INFORMATIONEN ONLINE VERFÜGBAR

Alle Informationen auf einen Klick: www.zimmer-group.de. Finden Sie anhand der Bestell-Nr. Ihres gewünschten Produktes Daten, Zeichnungen, 3-D-Modelle und Betriebsanleitungen zu Ihrer Baugröße. Schnell, übersichtlich und immer aktuell.

2-BACKEN-WINKELGREIFER
BAUGRÖSSE GG1085

▶ PRODUKTSPEZIFIKATIONEN

▶ Greifkraftdiagramm

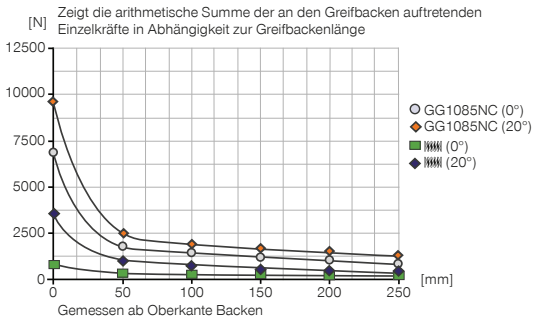

▶ Kräfte und Momente

Zeigt statische Kräfte und Momente, die zusätzlich zur Greifkraft wirken können.

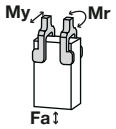

Mr [Nm]	40
My [Nm]	50
Fa [N]	600

▶ IM LIEFERUMFANG ENTHALTEN

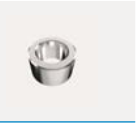

4 [Stück]
Zentrierhülse
DST41000

▶ ZUBEHÖREMPFEHLUNG

ENERGIEVERSORGUNG

GV1-8X8
Gerade-Verschraubung

SENSORIK

KB8-43
Klemmbock

KHA1085-8
Klemmhalter

NJ8-E2S
Induktiver Näherungsschalter - Stecker M8

MFS01-S-KHC-P1-PNP
Magnetfeldsensor Winkel Kabel 0,3 m - Stecker M8

MFS02-S-KHC-P1-PNP
Magnetfeldsensor Gerade Kabel 0,3 m - Stecker M8

SENSORIK

MFS01-S-KHC-P2-PNP
2-Punkt-Sensor Kabel 0,3 m - Stecker M8

MFS02-S-KHC-P2-PNP
2-Punkt-Sensor Kabel 0,3 m - Stecker M8

ANSCHLÜSSE / SONSTIGES

HES0006
Hubbegrenzung

KAG500
Steckverbinder Gerade Kabel 5 m - Buchse M8

KAW500
Steckverbinder Winkel Kabel 5 m - Buchse M8
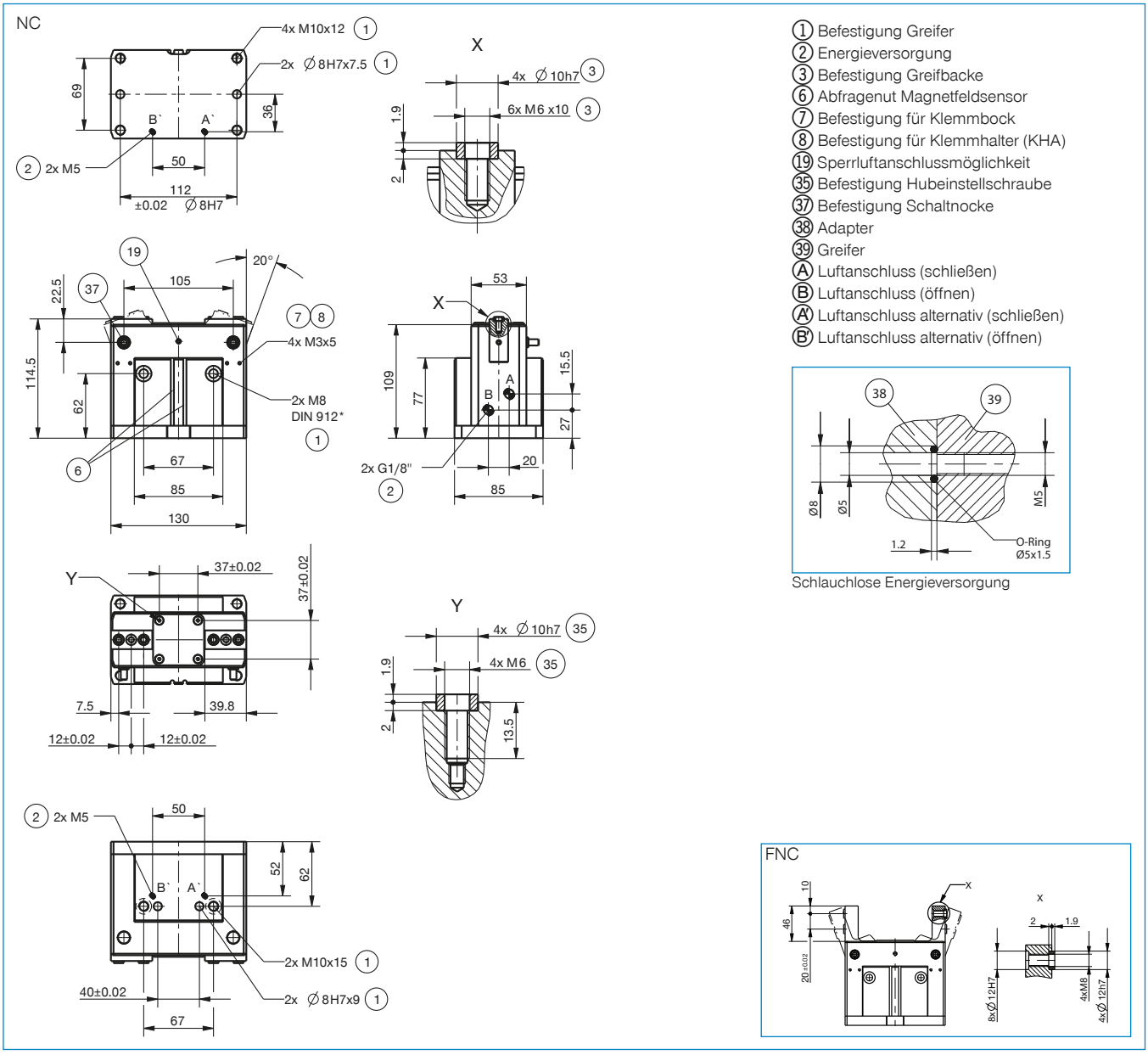
	▶ Technische Daten	
Bestell-Nr.	**GG1085NC**	**GG1085FNC**
Hub pro Backe [°]	20	20
Greifmoment beim Schließen max. [Nm]	120	120
Durch Feder abgesichertes Greifmoment [Nm]	18	18
Greifkraft beim Schließen max. (bei 0°) [N]	7120	7120
Greifkraft beim Schließen max. (bei 20°) [N]	9670	9670
Durch Feder abgesicherte Greifkraft (bei 0°) [N]	1040	1040
Durch Feder abgesicherte Greifkraft (bei 20°) [N]	3600	3600
Schließzeit [s]	0,05	0,05
Öffnungszeit [s]	0,1	0,1
Wiederholgenauigkeit +/- [mm]	0,05	0,05
Betriebsdruck min. [bar]	4	4
Betriebsdruck max. [bar]	8	8
Nennbetriebsdruck [bar]	6	6
Betriebstemperatur min. [°C]	5	5
Betriebstemperatur max. [°C]	+80	+80
Zylindervolumen pro Zyklus [cm³]	145	145
Gewicht [kg]	2,8	3,2