2-BACKEN-RADIALGREIFER
SERIE GG4000

▶ PRODUKTVORTEILE

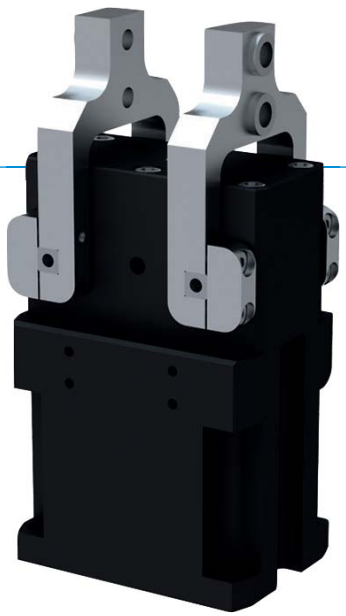

„Der Dichte“

- **Geeignet für den Einsatz unter widrigsten Bedingungen**

  Die abgedichtete Drehachse garantiert Ihnen Prozesssicherheit auch unter widrigsten Bedingungen

- **Stufenlose Hubeinstellung**

  Durch eine Einstellschraube können Sie den 180°-Öffnungswinkel individuell an Ihre Anwendung anpassen

- **Störungsfreier Dauereinsatz**

  Unsere kompromisslose Qualität „Made in Germany“ garantiert Ihnen bis zu 10 Mio. Zyklen ohne Wartung

▶ SERIENMERKMALE

Baugröße	Version	
GG40XX	NC	SC
Feder schließend C	●	●
Hohe Kraft S		●
10 Mio. wartungsfreie Zyklen (max.)	●	●
Induktiver Sensor	●	●
Magnetfeldsensor	●	●
Sperrluft	●	●
IP64	●	●

▶ NUTZEN IM DETAIL

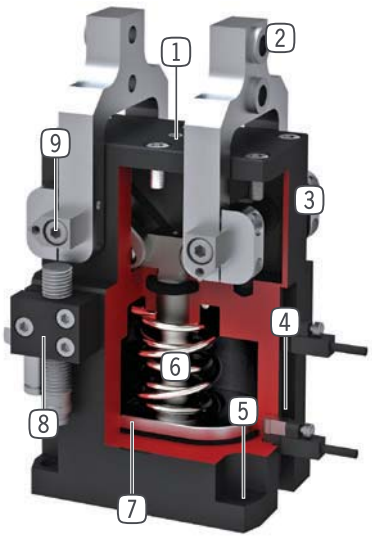

1 **Hubeinstellschraube**
- stufenlos einstellbarer Öffnungshub

2 **Abnehmbare Zentrierhülse**
- Aufnahme der individuellen Greifbacke

3 **Robustes, leichtes Gehäuse**
- hartbeschichtete Aluminiumlegierung

4 **Abfragenut**
- Befestigung und Positionierung der Magnetfeldsensoren

5 **Befestigung und Positionierung**
- alternativ an mehreren Seiten für eine individuelle Montage

6 **Integrierte Greifkraftsicherung**
- im Zylinderraum eingesetzte Feder als Energiespeicher

7 **Positionsabfrage**
- Permanentmagnet zur direkten Abfrage der Kolbenbewegung

8 **Klemmbock**
- Aufnahme für induktiven Näherungsschalter

9 **abgedichteter Drehpunkt**
- für den Einsatz unter extremen Bedingungen

▶ TECHNISCHE DATEN

Baugröße	Hub pro Backe [°]	Greifkraft [N]	Gewicht [kg]	IP Klasse
GG4032	20 - 90	430 - 460	0,25	IP64
GG4040	20 - 90	700 - 800	0,5	IP64
GG4049	20 - 90	1000 - 1150	0,85	IP64
GG4058	20 - 90	1650 - 1900	1,4	IP64
GG4072	20 - 90	1950 - 2700	2,45	IP64
GG4084	20 - 90	3500 - 4000	4,5	IP64

▶ WEITERE INFORMATIONEN ONLINE VERFÜGBAR

Alle Informationen auf einen Klick: www.zimmer-group.de. Finden Sie anhand der Bestell-Nr. Ihres gewünschten Produktes Daten, Zeichnungen, 3-D-Modelle und Betriebsanleitungen zu Ihrer Baugröße. Schnell, übersichtlich und immer aktuell.

2-BACKEN-RADIALGREIFER
BAUGRÖSSE GG4040

▶ PRODUKTSPEZIFIKATIONEN

▶ Greifkraftdiagramm

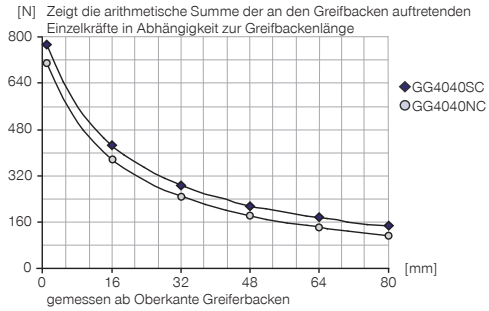

▶ Kräfte und Momente

Zeigt statische Kräfte und Momente, die zusätzlich zur Greifkraft wirken können.

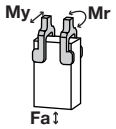

Mr [Nm]	19
My [Nm]	19
Fa [N]	180

▶ IM LIEFERUMFANG ENTHALTEN

4 [Stück]
Zentrierhülse
DST40800

1 [Stück]
Hubbegrenzung
HES0015

2 [Stück]
Schwenk-Drosselrückschlagventil
DRVM5X4

▶ ZUBEHÖREMPFEHLUNG

ENERGIEVERSORGUNG

GVM5
Gerade-Verschraubung

DSV1-8
Drucksicherungsventil

DSV1-8E
Drucksicherungsventil mit Schnellentlüftung

SENSORIK

MFS02-S-KHC-P1-PNP
Magnetfeldsensor Gerade Kabel 0,3 m - Stecker M8

MFS01-S-KHC-P2-PNP
2-Punkt-Sensor Kabel 0,3 m - Stecker M8

MFS02-S-KHC-P2-PNP
2-Punkt-Sensor Kabel 0,3 m - Stecker M8

SENSORIK

KB8-48
Klemmbock

NJ8-E2S
Induktiver Näherungsschalter - Stecker M8

MFS01-S-KHC-P1-PNP
Magnetfeldsensor Winkel Kabel 0,3 m - Stecker M8

ANSCHLÜSSE / SONSTIGES

KAG500
Steckverbinder Gerade Kabel 5 m - Buchse M8

KAW500
Steckverbinder Winkel Kabel 5 m - Buchse M8

S8-G-3
Steckverbinder konfektionierbar Gerade - Stecker M8

	▶ Technische Daten	
Bestell-Nr.	**GG4040NC**	**GG4040SC**
Hub pro Backe [°]	90	20
Greifmoment beim Schließen bei 0° [Nm]	13	15
Durch Feder abgesichertes Greifmoment [Nm]	6	8,5
Greifkraft beim Schließen [N]	700	800
Länge Greifbacken max. [mm]	85	85
zulässige Masse pro Greifbacke max. [kg]	0,12	0,12
Schließzeit [s]	0,060	0,02
Öffnungszeit [s]	0,11	0,06
Wiederholgenauigkeit +/- [mm]	0,05	0,05
Betriebsdruck min. [bar]	4	4
Betriebsdruck max. [bar]	8	8
Nennbetriebsdruck [bar]	6	6
Betriebstemperatur min. [°C]	5	5
Betriebstemperatur max. [°C]	+80	+80
Zylindervolumen pro Zyklus [cm³]	24	18
Gewicht [kg]	0,5	0,5

NC

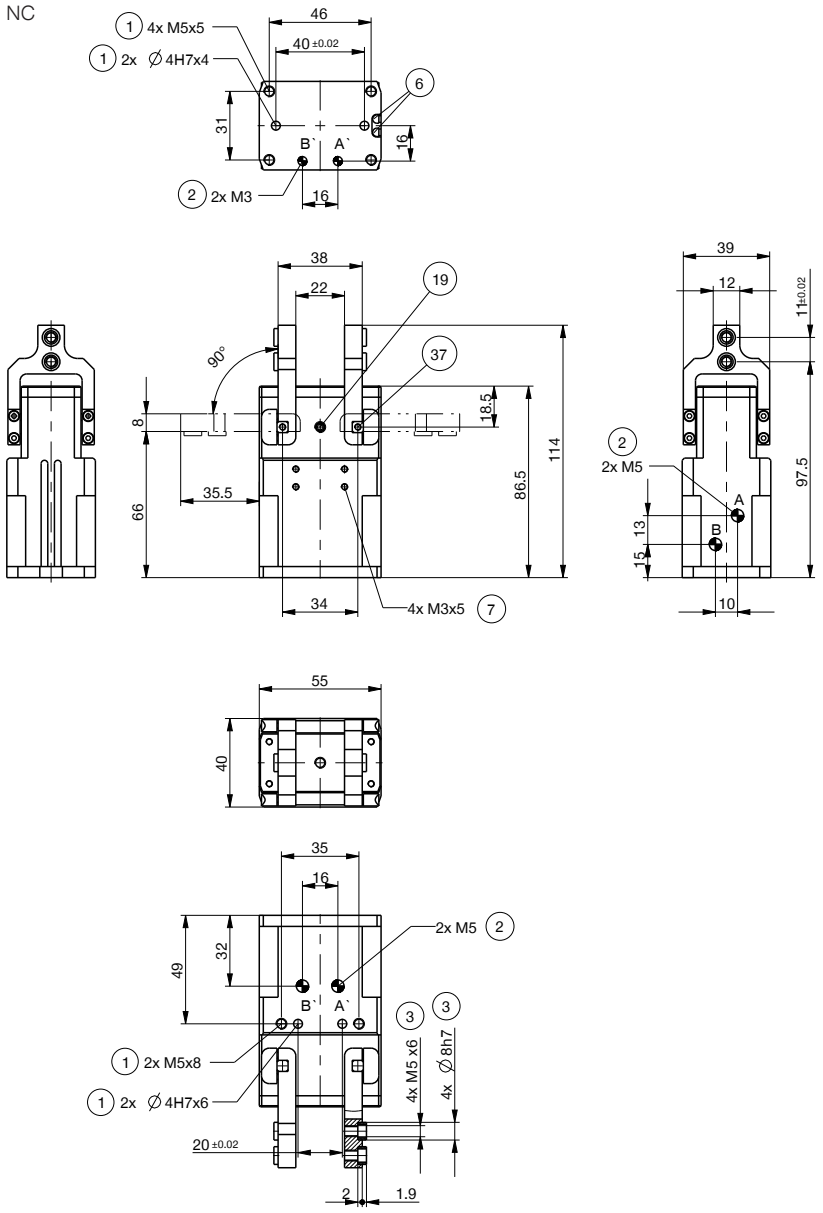

1 Befestigung Greifer
2 Energieversorgung
3 Befestigung Greifbacke
6 Abfragenut Magnetfeldsensor
7 Befestigung für Klemmbock
19 Sperrluftanschlussmöglichkeit
37 Befestigung Schaltnocke
38 Adapter
39 Greifer
A Luftanschluss (schließen)
B Luftanschluss (öffnen)
A' Luftanschluss alternativ (schließen)
B' Luftanschluss alternativ (öffnen)

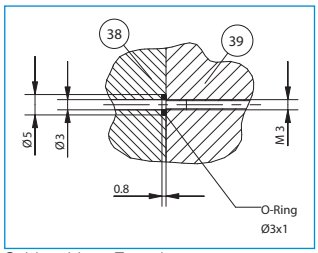

Schlauchlose Energieversorgung
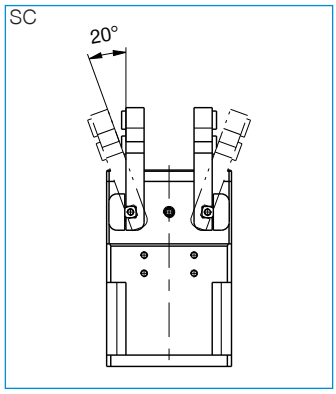
SC