2-BACKEN-WINKELGREIFER
SERIE GZ1000

▶ PRODUKTVORTEILE

„Der Primus“

▶ **Einzigartige Qualität trifft Funktionalität**

Mit diesem Zangengreifer erhalten Sie einen der besten am Markt - so wird Ihre Anwendung wirtschaftlicher und funktioneller

▶ **Variable Befestigung**

Entscheiden Sie selbst, ob Sie die Befestigung über Schrauben, Kontermuttern oder mittels Baukastenklemmung wollen

▶ **Prozesssichere Abfrage**

Anders als bei vielen am Markt etablierten Produkten können Sie hier sogar zwischen „Teil vorhanden“ und „Teil nicht vorhanden“ unterscheiden

▶ SERIENMERKMALE

Baugröße	Version		
GZ10XX	-01	-02	-03
Sägezahnbacken ohne Abfrage	●		
Sägezahnbacken mit Abfrage		●	
Ausführung zur Anbringung von kundenspezifischen Greifbacken			●
2 Mio. wartungsfreie Zyklen (max.)	●	●	●
Induktiver Sensor		●	
IP30	●	●	●

▶ NUTZEN IM DETAIL

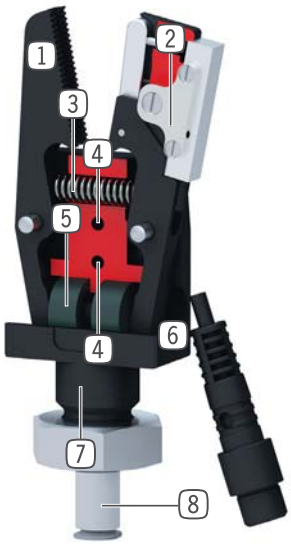

1 **Greiferbacke**
- in verschiedenen Ausführungen erhältlich

2 **Positionsabfrage**
- über induktiven Näherungsschalter

3 **Rückstellfeder**
- zum Öffnen der Greiferbacken

4 **Befestigung und Positionierung**
- über Gewinde/Durchgangsbohrung

5 **Antrieb**
- einfachwirkender Pneumatikzylinder

6 **Gehäuse**
- hartcoatierte Oberfläche für erhöhte Lebensdauer

7 **Befestigung und Positionierung**
- über Passung, Gewinde und Kontermutter

8 **Energiezuführung**

▶ TECHNISCHE DATEN

Baugröße	Hub pro Backe [°]	Greifkraft [N]	Gewicht [kg]	IP Klasse
GZ1020	8	62	0,015 - 0,03	IP30
GZ1030	11	130	0,046 - 0,063	IP30
GZ1040	10	315	0,105 - 0,125	IP30

▶ WEITERE INFORMATIONEN ONLINE VERFÜGBAR

Alle Informationen auf einen Klick: www.zimmer-group.de. Finden Sie anhand der Bestell-Nr. Ihres gewünschten Produktes Daten, Zeichnungen, 3-D-Modelle und Betriebsanleitungen zu Ihrer Baugröße. Schnell, übersichtlich und immer aktuell.

2-BACKEN-WINKELGREIFER
BAUGRÖSSE GZ1030

▶ PRODUKTSPEZIFIKATIONEN

▶ Greifkraftdiagramm

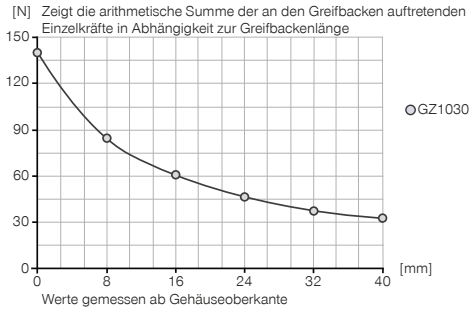

▶ Kräfte und Momente

Zeigt statische Kräfte und Momente, die zusätzlich zur Greifkraft wirken können.

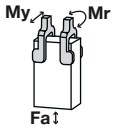

Mr [Nm]	1,5
My [Nm]	1
Fa [N]	110

▶ IM LIEFERUMFANG ENTHALTEN

1 [Stück]
Sechskantmutter
C093614159

▶ ZUBEHÖREMPFEHLUNG

ENERGIEVERSORGUNG

GVM5
Gerade-Verschraubung

ANSCHLÜSSE / SONSTIGES

KAG500
Steckverbinder Gerade Kabel 5 m - Buchse M8

ANSCHLÜSSE / SONSTIGES

S8-G-3
Steckverbinder konfektionierbar Gerade - Stecker M8

S12-G-3
Steckverbinder konfektionierbar Gerade - Stecker M12

	► Technische Daten		
Bestell-Nr.	**GZ1030-01**	**GZ1030-02**	**GZ1030-03**
Hub pro Backe [°]	11	11	11
Greifbacke mit integrierter Abfrage	Nein	Ja	Nein
Greifkraft beim Schließen [N]	130	130	130
Schließmoment [Nm]	1,6	1,6	1,6
Schließzeit [s]	0,02	0,02	0,02
Öffnungszeit [s]	0,03	0,03	0,03
Betriebsdruck min. [bar]	2	2	2
Betriebsdruck max. [bar]	6	6	6
Nennbetriebsdruck [bar]	6	6	6
Betriebstemperatur min. [°C]	5	5	5
Betriebstemperatur max. [°C]	+80	+80	+80
Zylindervolumen pro Zyklus [cm³]	0,9	0,9	0,9
Gewicht [kg]	0,05	0,063	0,046

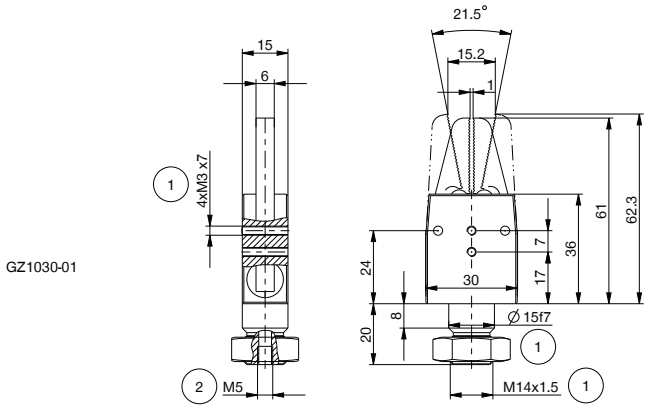

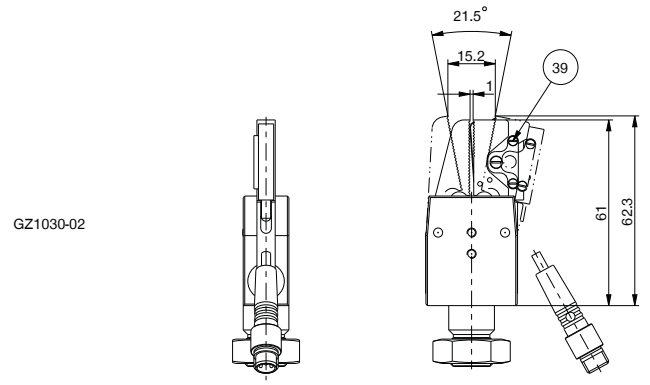

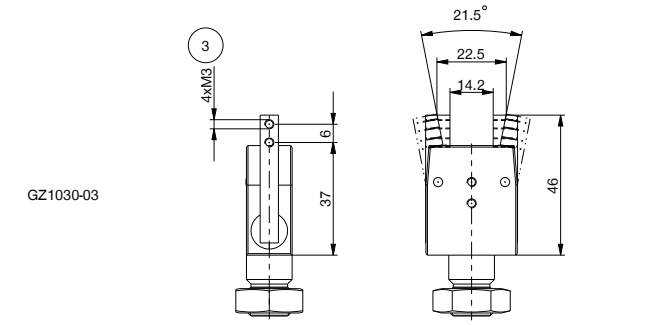

① Befestigung Greifer
② Energieversorgung
③ Befestigung Greifbacke
㊴ Greifbacke mit integrierter Abfrage