WINKELSCHWENKEINHEITEN
SERIE SWM1000

▶ PRODUKTVORTEILE

„Die Schlanke“

▶ **Optimierte Bauform**

Angepasst an eine Portalachse, können Sie die Einheit platzsparend in Ihrer Maschinenbeladung integrieren

▶ **Großer Aufnahmeflansch**

Die große Anschraubfläche vereinfacht Ihre Konstruktion und ermöglicht ein sicheres Anbringen der Folgewerkzeuge

▶ **Störungsfreier Dauereinsatz**

Unsere kompromisslose Qualität „Made in Germany“ garantiert Ihnen bis zu 10 Mio. Zyklen ohne Wartung

▶ SERIENMERKMALE

	Baugröße
	SWM10XX
10 Mio. wartungsfreie Zyklen (max.)	●
IP30	●
Magnetfeldsensor	●
Endlagendämpfung Powerstop	●
Positionierbarkeit 2 Positionen	●

▶ NUTZEN IM DETAIL

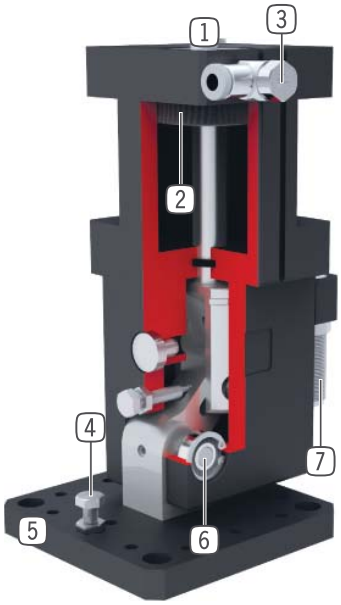

1 **Befestigung und Positionierung**

2 **Antrieb**
- doppelwirkender Pneumatikzylinder

3 **Drosselverschraubung**
- zur Geschwindigkeitsregulierung
- im Lieferumfang enthalten

4 **Einstellbare Endposition**
- +/- 3° einstellbare Endlage

5 **Aufnahmeflansch**
- zur Anbindung der kundenspezifischen Applikationen

6 **Kraftübertragung 90° Schwenken**
- Kniehebelprinzip

7 **patentierte, hydraulische Stoßdämpfer**
- einstellbare Endlagendämpfung

▶ TECHNISCHE DATEN

Baugröße	Schwenkwinkel [°]	Drehmoment [Nm]	Gewicht [kg]	IP Klasse
SWM1035	90	7 - 10	0,65	IP30
SWM1045	90	14 - 21	1,2	IP30
SWM1054	90	29 - 40	2,3	IP30
SWM1063	90	39 - 64	3,5	IP30
SWM1080	90	88 - 150	5,8	IP30

▶ WEITERE INFORMATIONEN ONLINE VERFÜGBAR

Alle Informationen auf einen Klick: www.zimmer-group.de. Finden Sie anhand der Bestell-Nr. Ihres gewünschten Produktes Daten, Zeichnungen, 3-D-Modelle und Betriebsanleitungen zu Ihrer Baugröße. Schnell, übersichtlich und immer aktuell.

WINKELSCHWENKEINHEITEN
BAUGRÖSSE SWM1054

▶ PRODUKTSPEZIFIKATIONEN

▶ Drehmomentdiagramm

Zeigt das Drehmoment beim Heben in Abhängigkeit zum Schwenkwinkel.

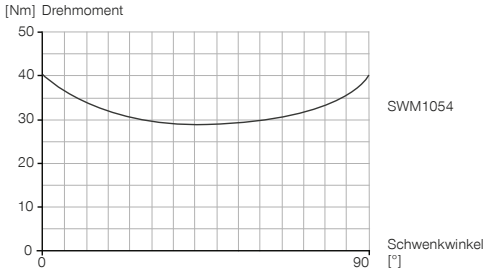

Werte gemessen bei 6 bar Betriebsdruck

▶ Kräfte und Momente

Zeigt die statische Lagerbelastung.

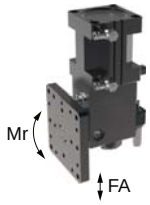

Fa [N]	400
Mr [Nm]	30

▶ IM LIEFERUMFANG ENTHALTEN

2 [Stück]
Schwenk-Drosselrückschlagventil
DRV1-8X6

2 [Stück]
Zentrierhülse
DST11500

▶ ZUBEHÖREMPFEHLUNG

ENERGIEVERSORGUNG

DSV1-8
Drucksicherungsventil

DSV1-8E
Drucksicherungsventil mit Schnellentlüftung

SENSORIK

MFS01-K-KHC-P1-PNP
Magnetfeldsensor Winkel Kabel 5 m

MFS01-S-KHC-P1-PNP
Magnetfeldsensor Winkel Kabel 0,3 m - Stecker M8

MFS02-K-KHC-P1-PNP
Magnetfeldsensor Gerade Kabel 5 m

MFS02-S-KHC-P1-PNP
Magnetfeldsensor Gerade Kabel 0,3 m - Stecker M8

ANSCHLÜSSE / SONSTIGES

ANS0048
Anbausatz

M12X1H
Stoßdämpfer

KAG500
Steckverbinder Gerade Kabel 5 m - Buchse M8

KAW500
Steckverbinder Winkel Kabel 5 m - Buchse M8

S8-G-3
Steckverbinder konfektionierbar Gerade - Stecker M8

	▶ Technische Daten
Bestell-Nr.	**SWM1054**
Schwenkwinkel [°]	90
Schwenkwinkel einstellbar +/- [°]	3
Drehmoment 0° [Nm]	40
Drehmoment 45° [Nm]	29
Drehmoment 90° [Nm]	40
Wiederholgenauigkeit +/- [°]	0,01
Schwenkzeit ohne Anbaulast [s]	0,5
Betriebsdruck min. [bar]	3
Betriebsdruck max. [bar]	8
Nennbetriebsdruck [bar]	6
Betriebstemperatur min. [°C]	5
Betriebstemperatur max. [°C]	+80
Zylindervolumen pro Zyklus [cm³]	215
Gewicht [kg]	2,3
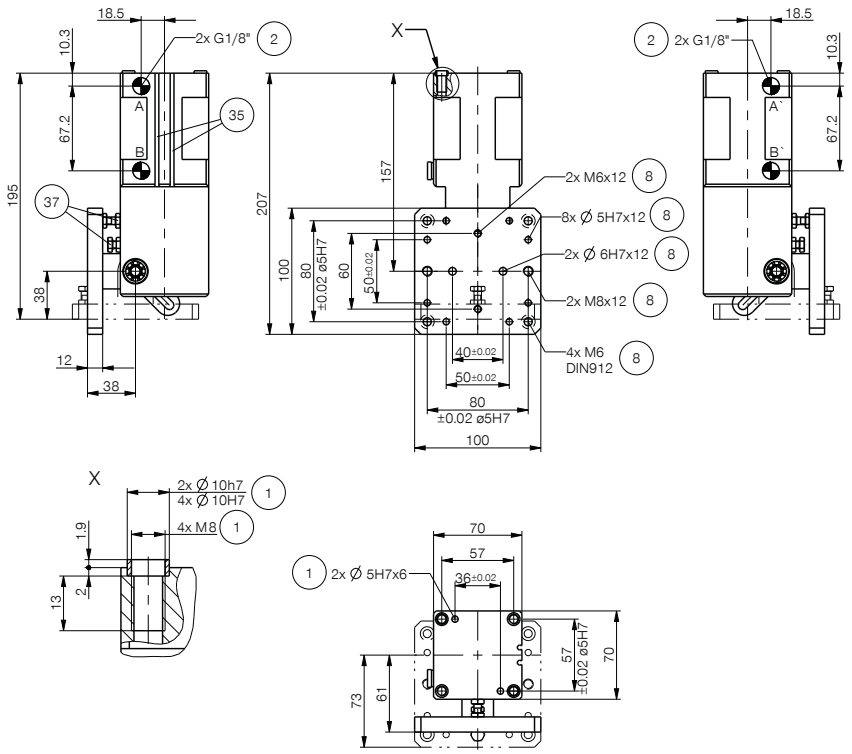
① Befestigung Schwenkeinheit
② Energieversorgung
⑧ Befestigung werkzeugseitig
㉟ Abfragenut Magnetfeldsensor
㊲ Einstellschrauben Endlage