3-BACKEN-ZENTRISCHGREIFER
SERIE GED1300

▶ PRODUKTVORTEILE

„Der Robuste“

▶ **Bewährte T-Nutenführung**

Diese etablierte und bewährte Führungstechnik steht wie keine andere für höchste Prozesssicherheit

▶ **Integrierte Positionsabfrage**

Über den Motorstrom können Sie den Zustand des Greifers sicher über Ihre Steuerung erfassen

▶ **Einfachste Ansteuerung**

Die mitgelieferte Steuereinheit steuern Sie einfach über Plus und Minus an, während Sie die Greifkraft optional über ein Potentiometer anpassen

▶ SERIENMERKMALE

Baugröße	Version		
GED130X		C	O
I/O Digital I/O	●	●	●
Außengreifen		●	
Innengreifen			●
5 Mio 5 Mio. wartungsfreie Zyklen (max.)	●	●	●
IP 40 IP40	●	●	●

▶ NUTZEN IM DETAIL

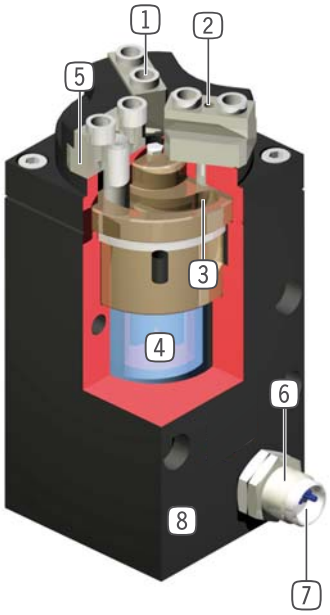

1 **abnehmbare Zentrierhülse**
- schnelle und kostengünstige Positionierung der Greifbacken

2 **Greiferbacke**
- gehärteter Stahl
- Aufnahme der individuellen Greifbacke

3 **zwangsgeführte Kurvenscheibe**
- synchronisierte Bewegung der Greiferbacken
- hohe Kraftübertragung
- Eilhub und Krafthub bei Version mit 6 mm Hub pro Backe

4 **Antrieb**
- Elektrogetriebemotor 24 VDC Energiespeicher

5 **Führung**
- präzise T-Nutenführung für hohe Kräfte- und Momentenaufnahme

6 **Positionsabfrage**
- am Hubende gemessen über den Stromanstieg am Motor

7 **Energiezuführung**
- standardisierte Schnittstelle M8 Rundsteckverbindung Signalsteuerleitung (nur Kabel ohne Diode verwenden)

8 **Robustes, leichtes Gehäuse**
- hartbeschichtete Aluminiumlegierung

▶ TECHNISCHE DATEN

Baugröße	Hub pro Backe [mm]	Greifkraft [N]	Gewicht [kg]	IP Klasse
GED1302	2	140	0,25	IP40
GED1306	6	350	1,7	IP40

▶ WEITERE INFORMATIONEN ONLINE VERFÜGBAR

Alle Informationen auf einen Klick: www.zimmer-group.de. Finden Sie anhand der Bestell-Nr. Ihres gewünschten Produktes Daten, Zeichnungen, 3-D-Modelle und Betriebsanleitungen zu Ihrer Baugröße. Schnell, übersichtlich und immer aktuell.

3-BACKEN-ZENTRISCHGREIFER
BAUGRÖSSE GED1306

▶ PRODUKTSPEZIFIKATIONEN

▶ Greifkraftdiagramm

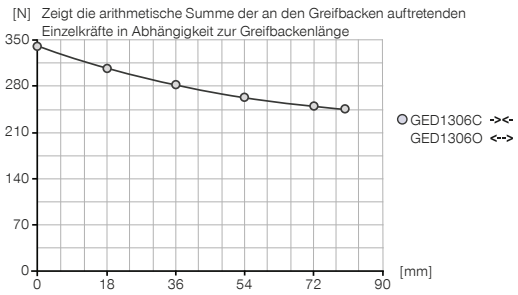

▶ Kräfte und Momente

Zeigt statische Kräfte und Momente, die zusätzlich zur Greifkraft wirken können.

Mr [Nm]	30
Mx [Nm]	25
My [Nm]	20
Fa [N]	800

▶ IM LIEFERUMFANG ENTHALTEN

6 [Stück]
Zentrierhülse
DST40800

1 [Stück]
Steuerung
ELEGR04

▶ ZUBEHÖREMPFEHLUNG

ANSCHLÜSSE / SONSTIGES

KAG500
Steckverbinder Gerade Kabel 5 m - Buchse M8

ANSCHLÜSSE / SONSTIGES

KAW500
Steckverbinder Winkel Kabel 5 m - Buchse M8
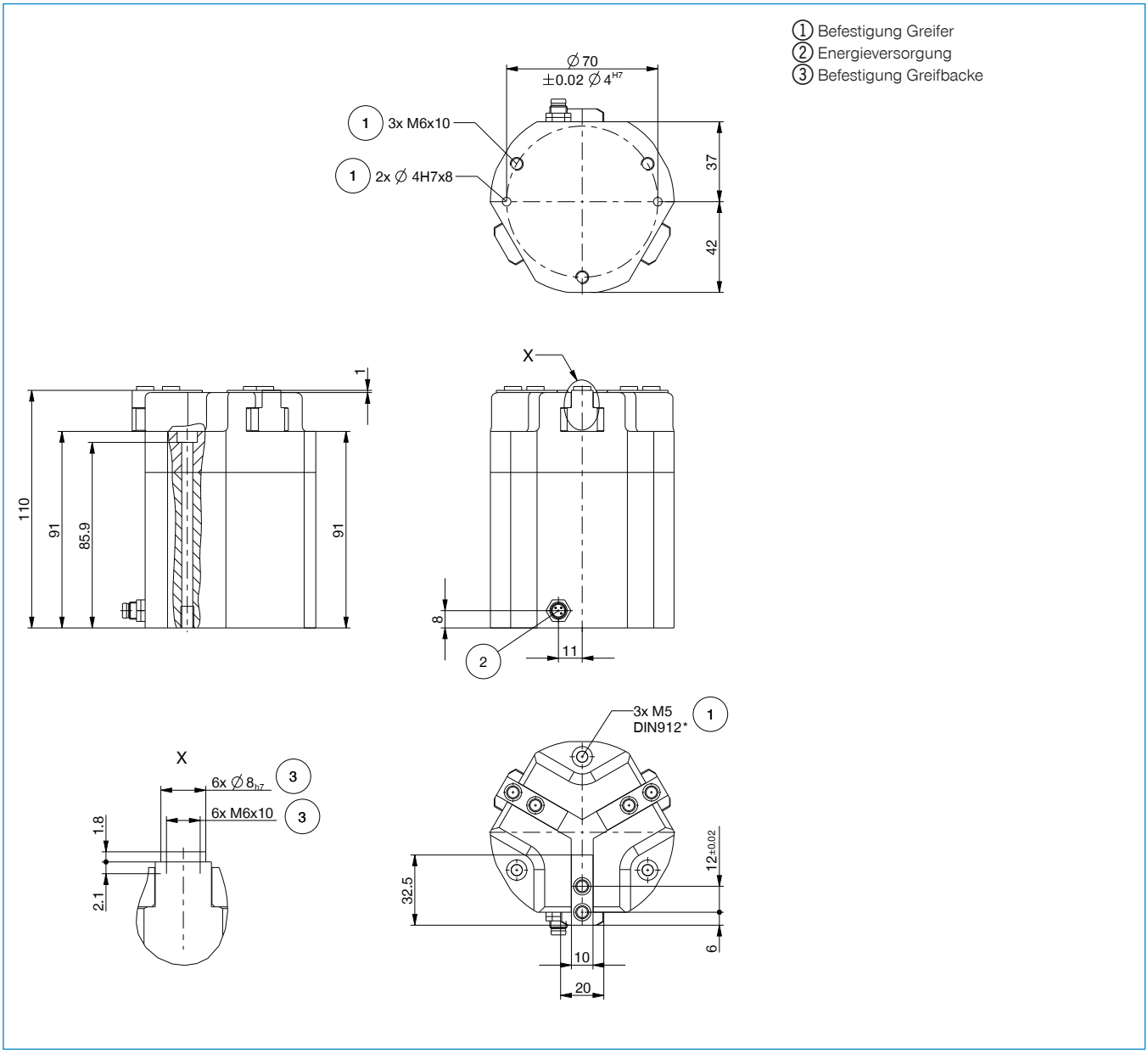
	► Technische Daten	
Bestell-Nr.	**GED1306C**	**GED1306O**
Hub pro Backe [mm]	6	6
Greifkraft beim Schließen (einstellbar) max. [N]	350	
Greifkraft beim Öffnen (einstellbar) max. [N]		350
Schließzeit [s]	0,4	0,4
Öffnungszeit [s]	0,4	0,4
Wiederholgenauigkeit +/- [mm]	0,02	0,02
Spannung [V]	24	24
Strom über Potentiometer einstellbar max. [mA]	210	210
Betriebstemperatur min. [°C]	5	5
Betriebstemperatur max. [°C]	+80	+80
Schutzart nach IEC 60529	IP40	IP40
Gewicht [kg]	1,7	1,7