ENERGIEELEMENT
WER04FH1

	▶ Technische Daten
Bestell-Nr.	**WER04FH1**
passend für	Festteil
Anschlussgewinde	G1/4"
Anzahl Fluidkupplungen	1
Nennweite	5
Betriebsdruck max. [bar]*	350
Kupplungsdruck max. [bar]**	15
Gewicht [kg]	0,20

*ab einem Druck von ca. 50 bar muss eine externe Verriegelung der Elemente erfolgen

**Kupplungskraft beachten

▶ Kupplungskraft pro Fluidkupplung

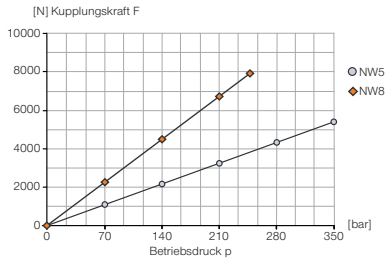

▶ Durchflusswiderstand

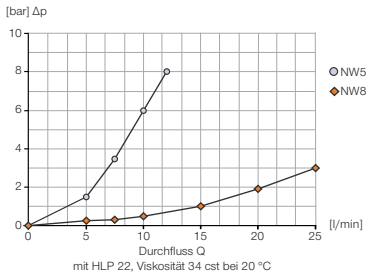

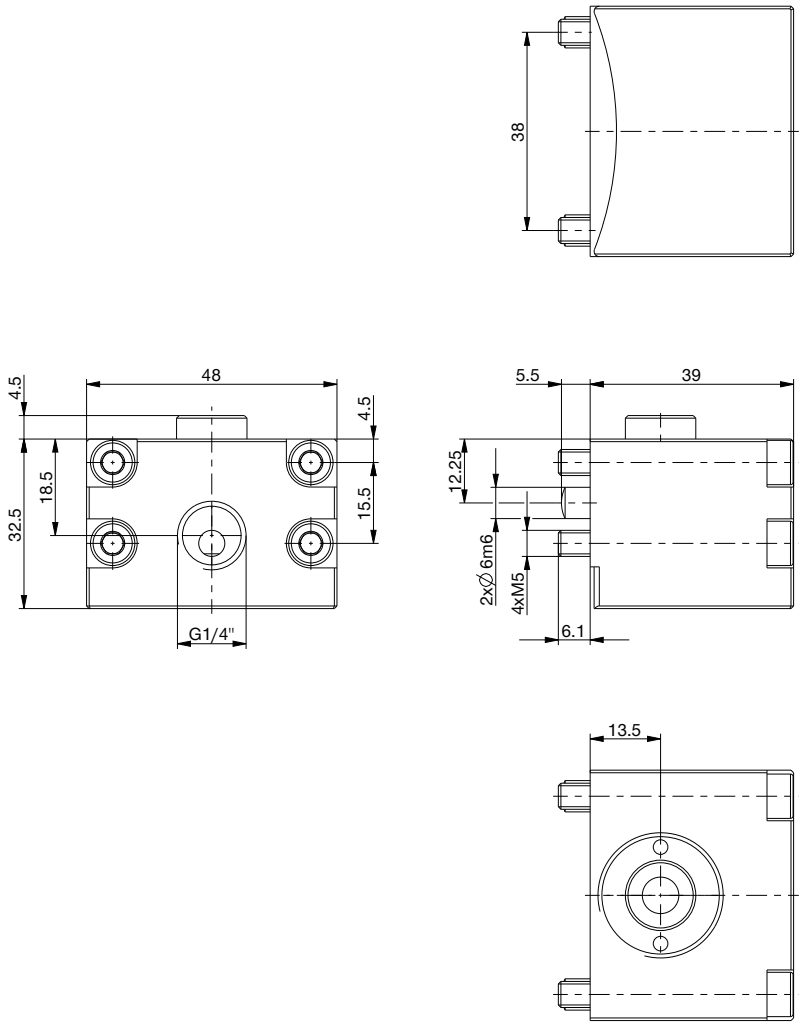

ENERGIEELEMENT
WER04FH1D

	▶ Technische Daten
Bestell-Nr.	**WER04FH1D**
passend für	Festteil
Anschlussgewinde	G1/4"
Anzahl Fluidkupplungen	1
Nennweite	5
Betriebsdruck max. [bar]*	350
Kupplungsdruck max. [bar]**	350
Gewicht [kg]	0,20

*ab einem Druck von ca. 50 bar muss eine externe Verriegelung der Elemente erfolgen

**Kupplungskraft beachten

▶ Kupplungskraft pro Fluidkupplung

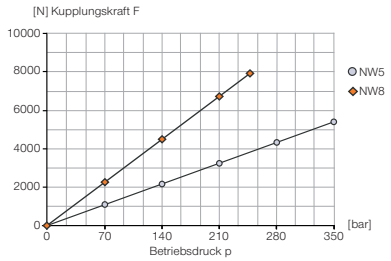

▶ Durchflusswiderstand

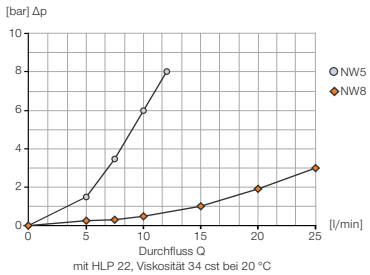

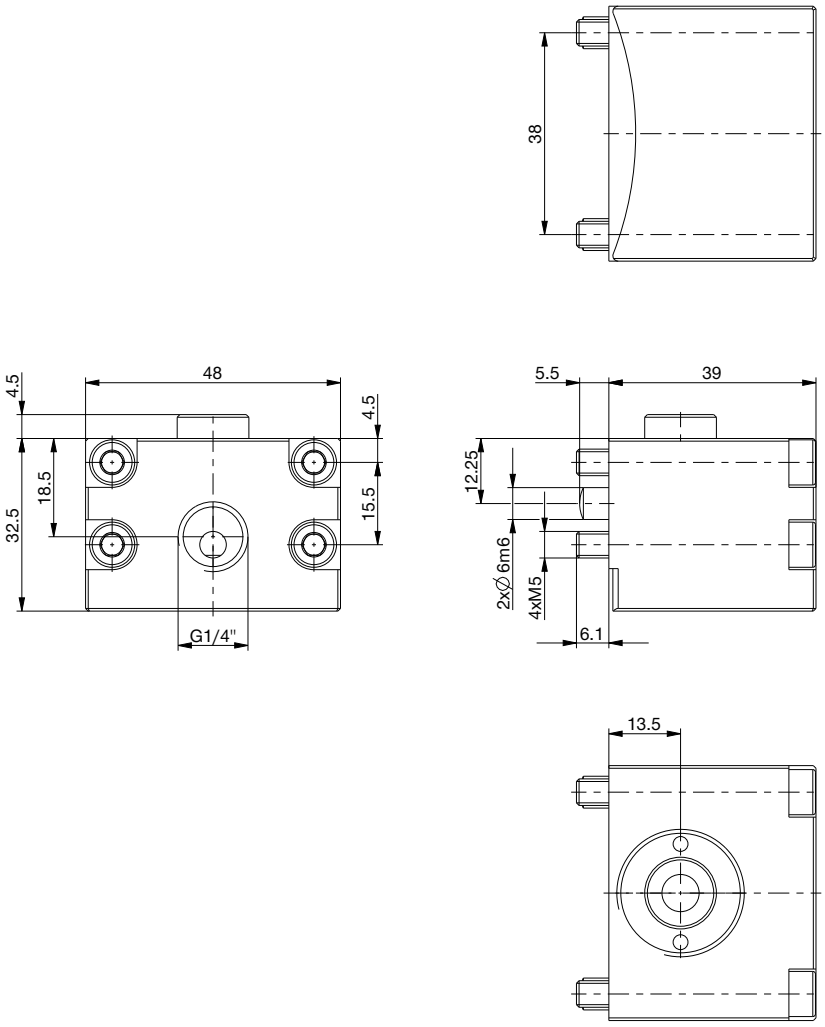

ENERGIEELEMENT
WER04FH2

	▶ Technische Daten
Bestell-Nr.	**WER04FH2**
passend für	Festteil
Anschlussgewinde	G1/4"
Anzahl Fluidkupplungen	2
Nennweite	5
Betriebsdruck max. [bar]*	350
Kupplungsdruck max. [bar]**	15
Gewicht [kg]	0,35

*ab einem Druck von ca. 50 bar muss eine externe Verriegelung der Elemente erfolgen

**Kupplungskraft beachten

▶ Kupplungskraft pro Fluidkupplung

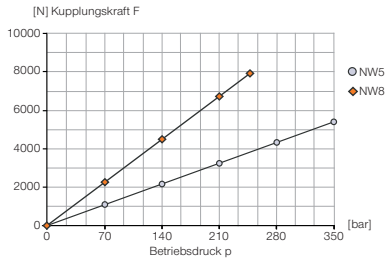

▶ Durchflusswiderstand

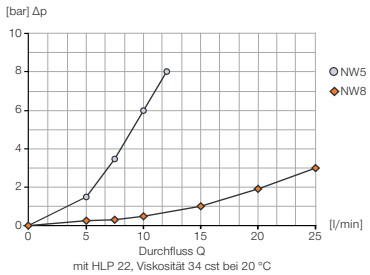

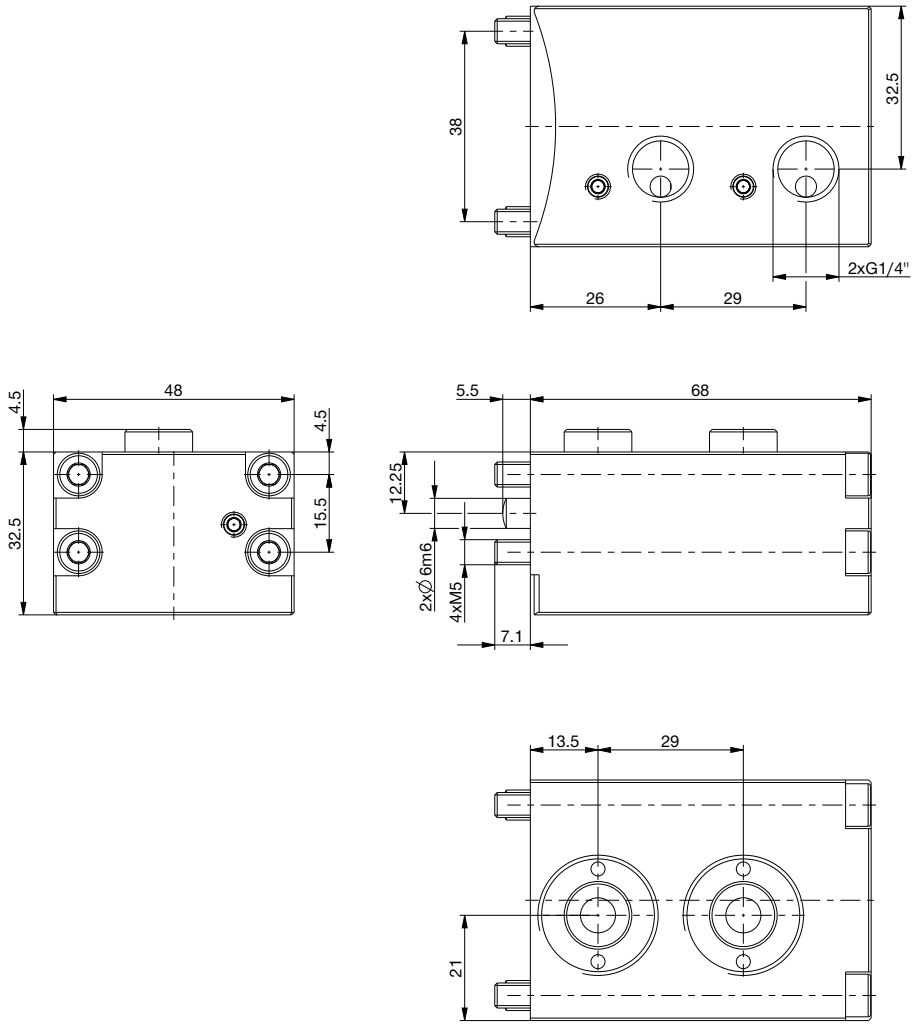

ENERGIEELEMENT
WER04FH2D

	▶ Technische Daten
Bestell-Nr.	**WER04FH2D**
passend für	Festteil
Anschlussgewinde	G1/4"
Anzahl Fluidkupplungen	2
Nennweite	5
Betriebsdruck max. [bar]*	350
Kupplungsdruck max. [bar]**	350
Gewicht [kg]	0,35

*ab einem Druck von ca. 50 bar muss eine externe Verriegelung der Elemente erfolgen

**Kupplungskraft beachten

▶ Kupplungskraft pro Fluidkupplung

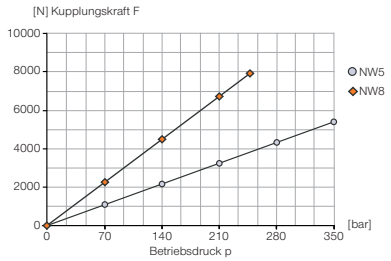

▶ Durchflusswiderstand

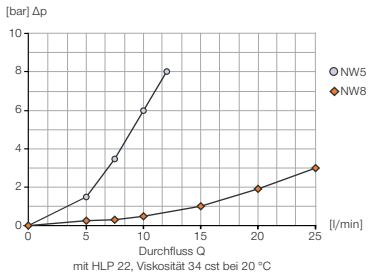

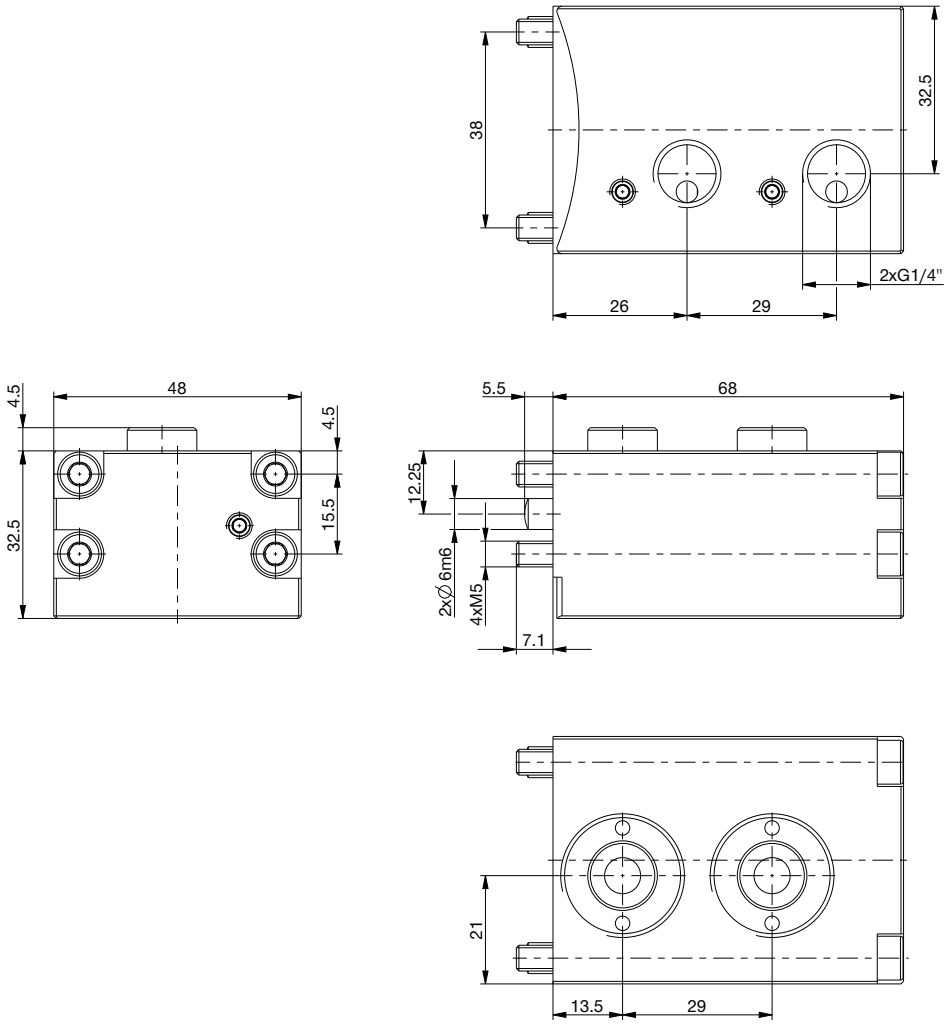

ENERGIEELEMENT
WER04LH1

	▶ Technische Daten
Bestell-Nr.	**WER04LH1**
passend für	Losteil
Anschlussgewinde	G1/4"
Anzahl Fluidkupplungen	1
Nennweite	5
Betriebsdruck max. [bar]*	350
Kupplungsdruck max. [bar]**	15
Gewicht [kg]	0,20

*ab einem Druck von ca. 50 bar muss eine externe Verriegelung der Elemente erfolgen

**Kupplungskraft beachten

▶ Kupplungskraft pro Fluidkupplung

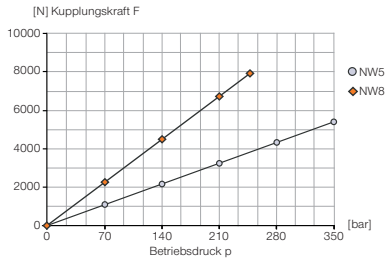

▶ Durchflusswiderstand

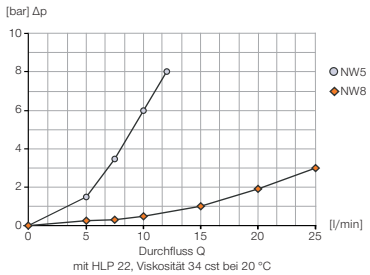

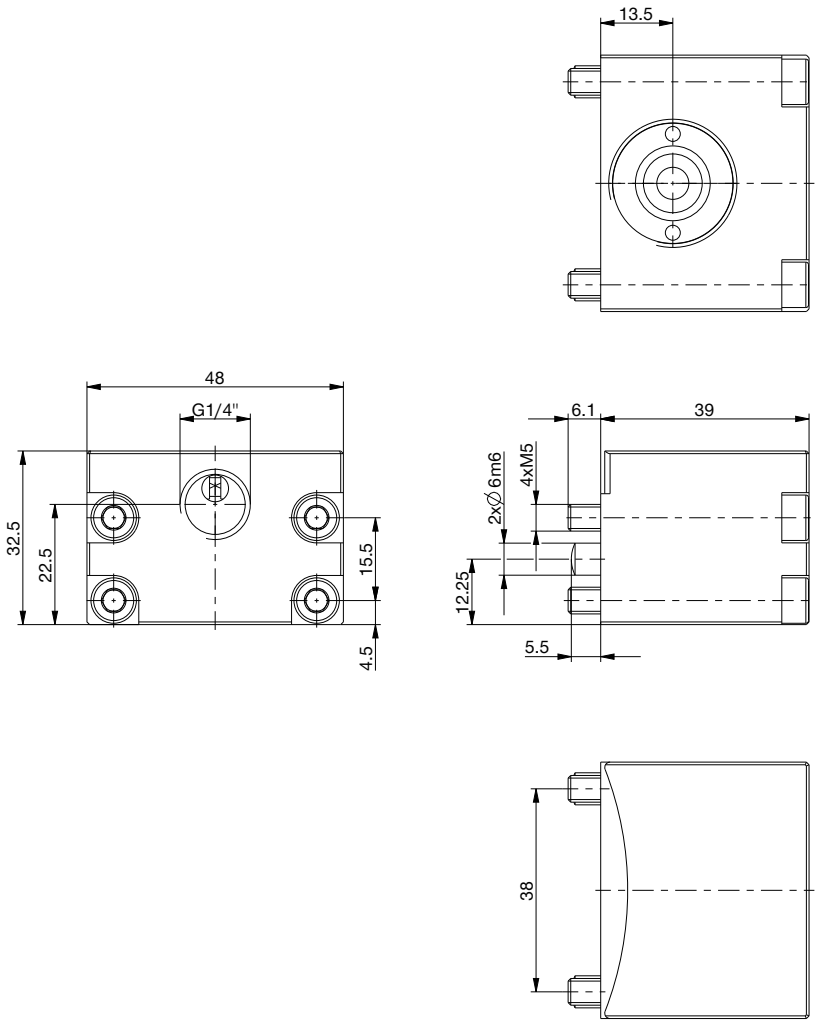

ENERGIEELEMENT
WER04LH1D

	▶ Technische Daten
Bestell-Nr.	**WER04LH1D**
passend für	Losteil
Anschlussgewinde	G1/4"
Anzahl Fluidkupplungen	1
Nennweite	5
Betriebsdruck max. [bar]*	350
Kupplungsdruck max. [bar]**	350
Gewicht [kg]	0,20

*ab einem Druck von ca. 50 bar muss eine externe Verriegelung der Elemente erfolgen

**Kupplungskraft beachten

▶ Kupplungskraft pro Fluidkupplung

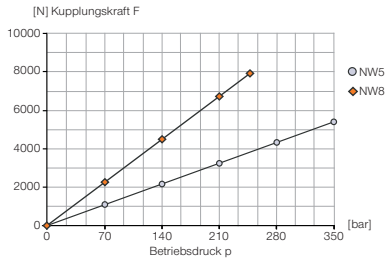

▶ Durchflusswiderstand

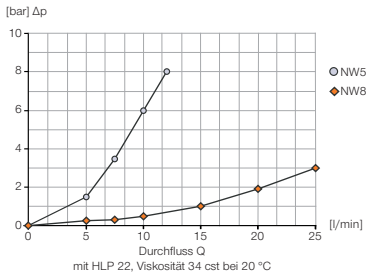

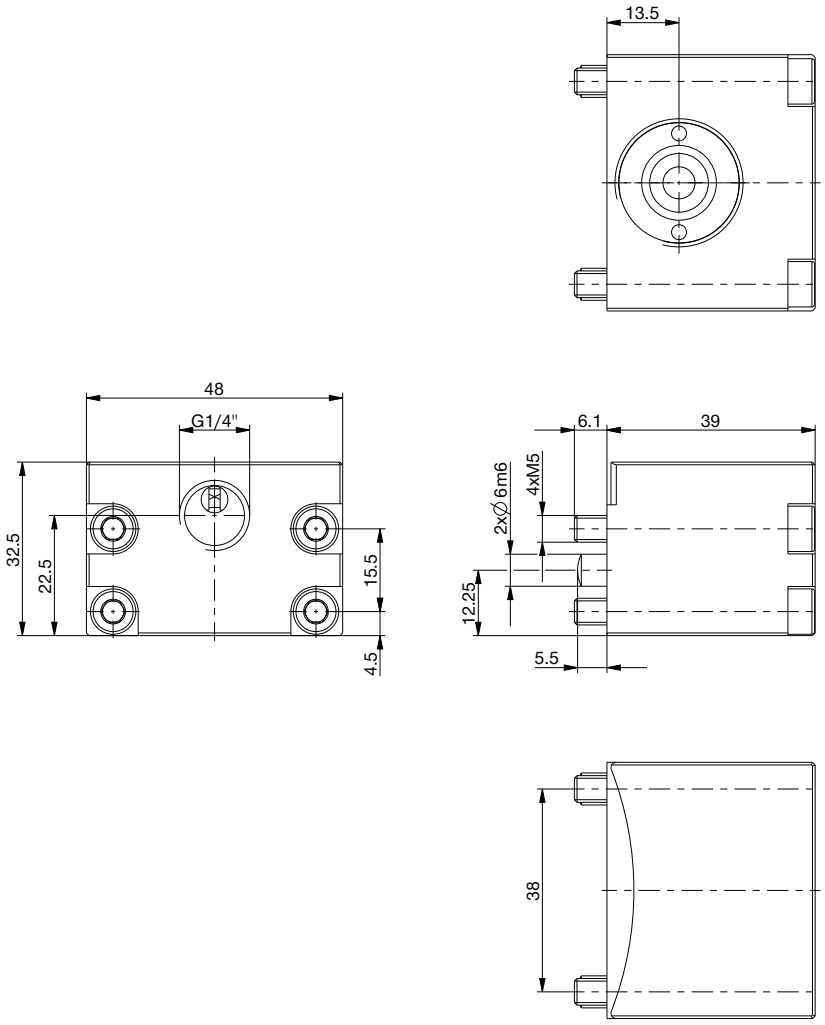

ENERGIEELEMENT
WER04LH2

	▶ Technische Daten
Bestell-Nr.	**WER04LH2**
passend für	Losteil
Anschlussgewinde	G1/4"
Anzahl Fluidkupplungen	2
Nennweite	5
Betriebsdruck max. [bar]*	350
Kupplungsdruck max. [bar]**	15
Gewicht [kg]	0,35

*ab einem Druck von ca. 50 bar muss eine externe Verriegelung der Elemente erfolgen

**Kupplungskraft beachten

▶ Kupplungskraft pro Fluidkupplung

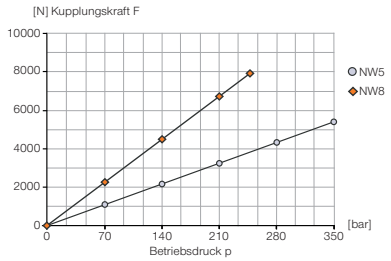

▶ Durchflusswiderstand

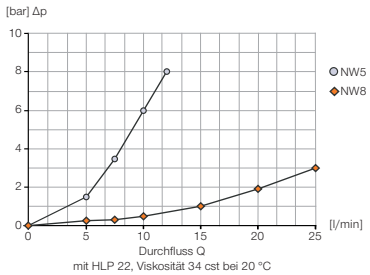

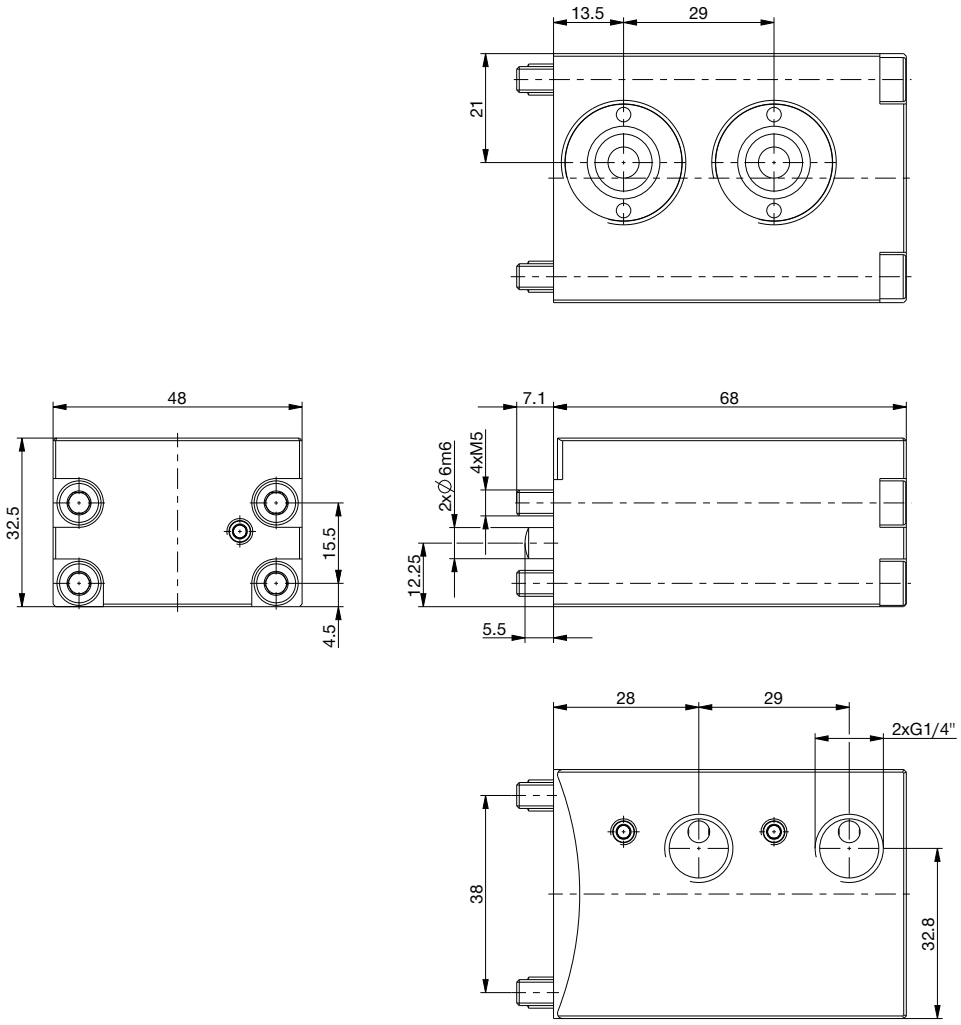

ENERGIEELEMENT
WER04LH2D

	▶ Technische Daten
Bestell-Nr.	**WER04LH2D**
passend für	Losteil
Anschlussgewinde	G1/4"
Anzahl Fluidkupplungen	2
Nennweite	5
Betriebsdruck max. [bar]*	350
Kupplungsdruck max. [bar]**	350
Gewicht [kg]	0,35

*ab einem Druck von ca. 50 bar muss eine externe Verriegelung der Elemente erfolgen

**Kupplungskraft beachten

▶ Kupplungskraft pro Fluidkupplung

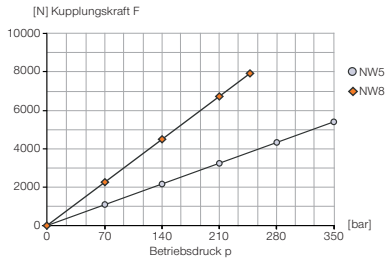
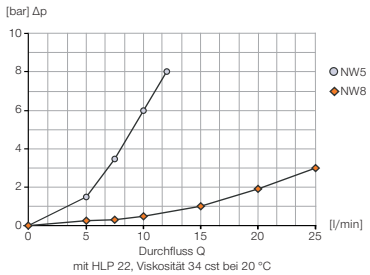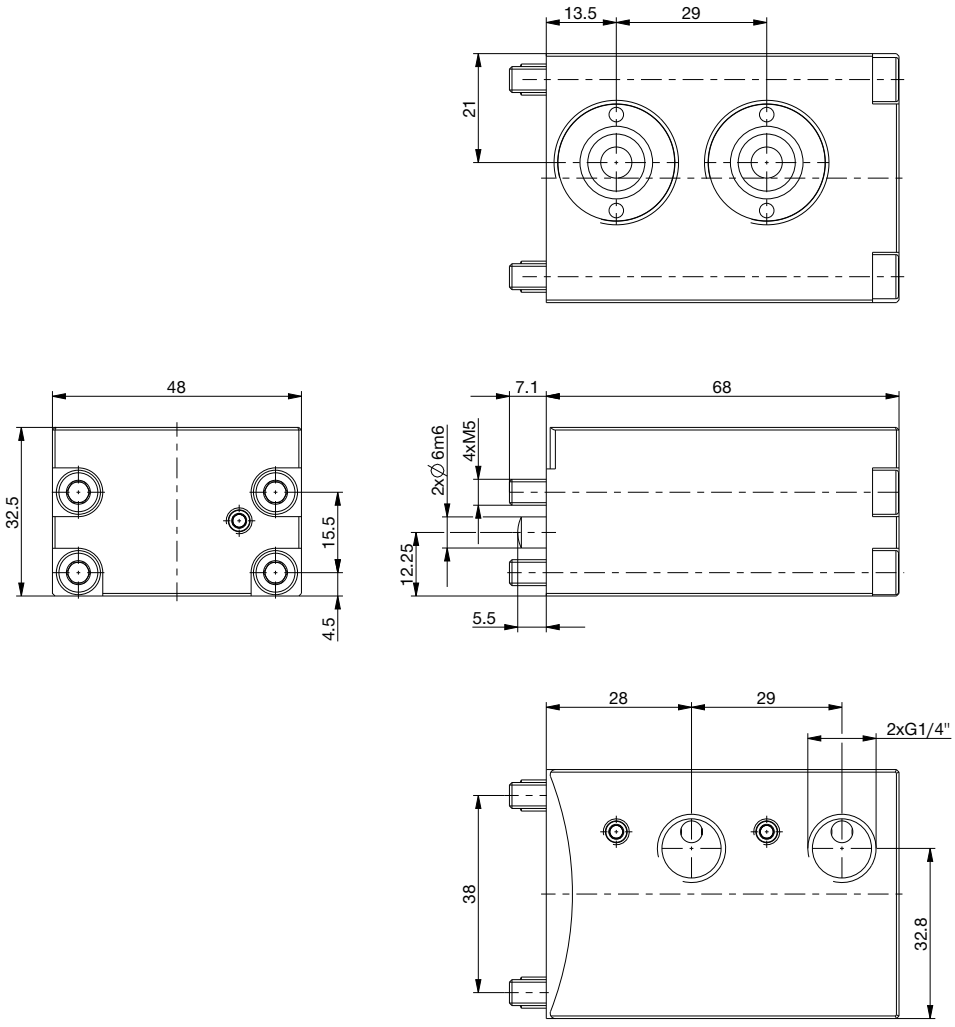
▶ Durchflusswiderstand