ENERGIEELEMENT
WER201FF04

	▶ Technische Daten
Bestell-Nr.	**WER201FF04**
passend für	Festteil
Verbindungsart *	Federkontakt
Anschlussart *	RST
Anschlussgewinde	M8
Anzahl Kontakte	4
Nennstrom [A]	3
Betriebsspannung [V AC]	60
Betriebsspannung [V DC]**	75
Gewicht [kg]	0,03
Anschlusstyp	Stift

*FST=Flachstecker, RST=Rundstecker, FRL=Freies Litzenende

**Angaben bei kundenseitiger Erdung, 60V ohne Erdung

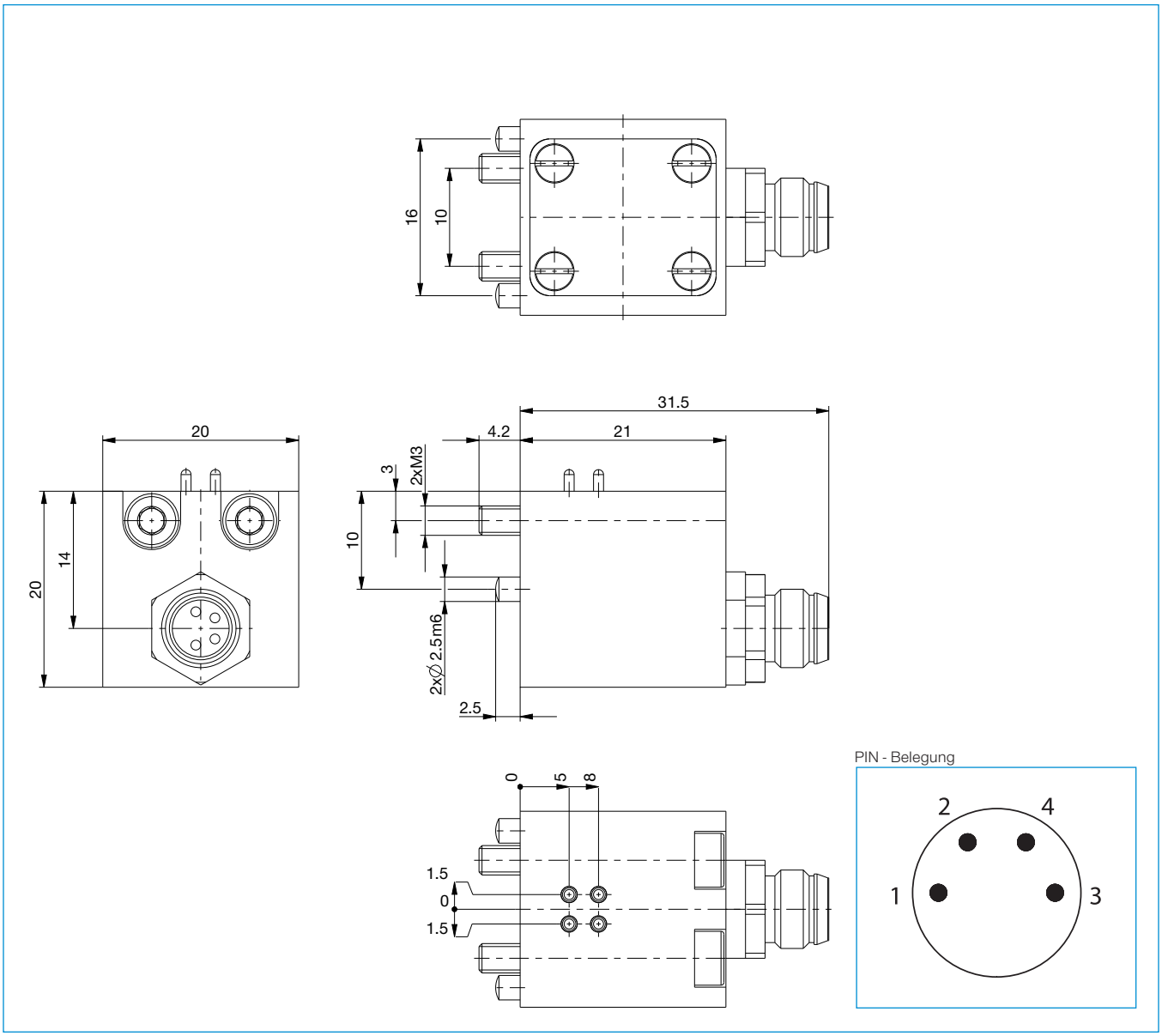

ENERGIEELEMENT
WER201LF04

	▶ Technische Daten
Bestell-Nr.	**WER201LF04**
passend für	Losteil
Verbindungsart *	Federkontakt
Anschlussart *	RST
Anschlussgewinde	M8
Anzahl Kontakte	4
Nennstrom [A]	3
Betriebsspannung [V AC]	60
Betriebsspannung [V DC]**	75
Gewicht [kg]	0,03
Anschlusstyp	Buchse

*FST=Flachstecker, RST=Rundstecker, FRL=Freies Litzenende

**Angaben bei kundenseitiger Erdung, 60V ohne Erdung

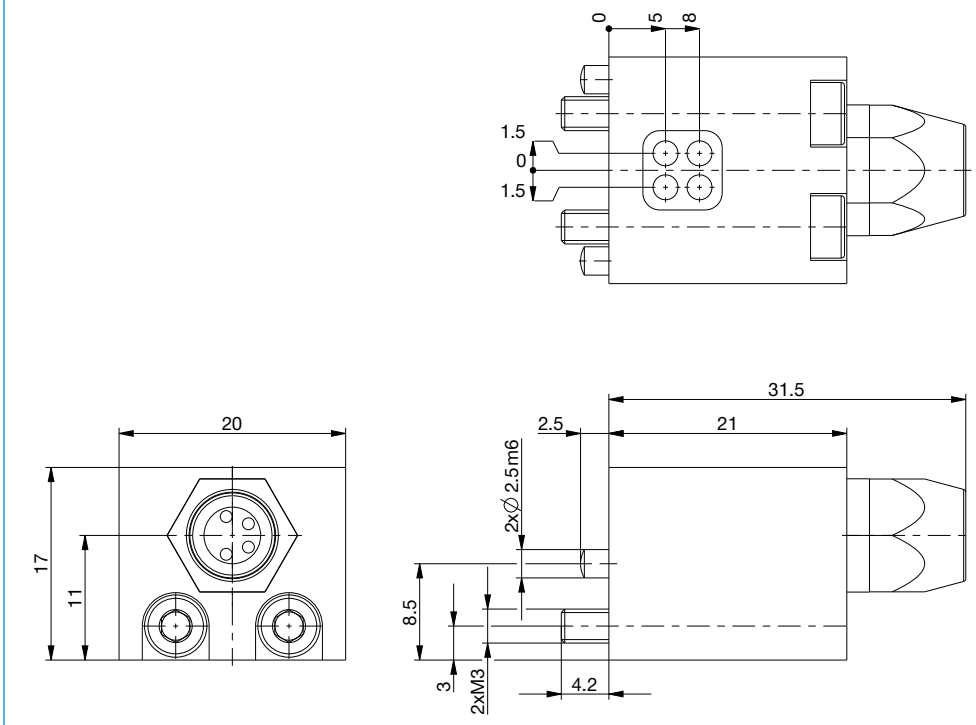
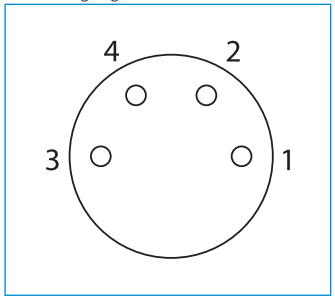
PIN - Belegung