VACUUM 95 Power-Vakuumgeber – Serie VP00

Der Kraftzwerg

- **inklusive Schalldämpfer**

Schon mit 5,5 bar erreicht der VP00 ein Vakuum von 95 % (948 mbar). Mit seiner **einfachen und kompakten** Konstruktion passt er in jede Nische, und zeigt **auf kleinstem Raum** sein Können. Endlich die kleine Bauform – endlich die **große Vakuumleistung**.
Ein wahrer Power-Vakuumgeber, doch – **probieren Sie** selbst!
Beim VPOX ist eine **Impuls-Gegenblasfunktion** integriert. Diese sorgt für **sofortiges Ablösen** des Werkstücks vom Sauger und ermöglicht dadurch **schnelle Taktzeiten**.
Die Version ADJ besitzt eine justierbare Gegenblasfunktion für extrem leichte Werkstücke.
Passende Verschraubungen unter Rubrik „Fittings" im Kapitel „Zubehör", Schläuche siehe Kapitel „Fluidtechnik". Weitere Schalldämpfer finden Sie auf den folgenden Seiten.

Der Kraftzwerg beim Transport von „Kraftfutter" (Schokoriegel)

VP00

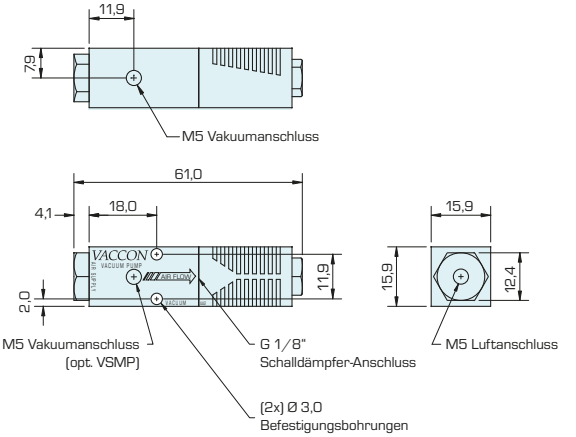

VPOX

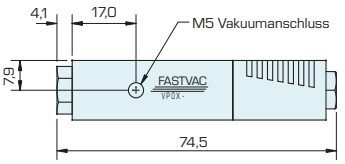

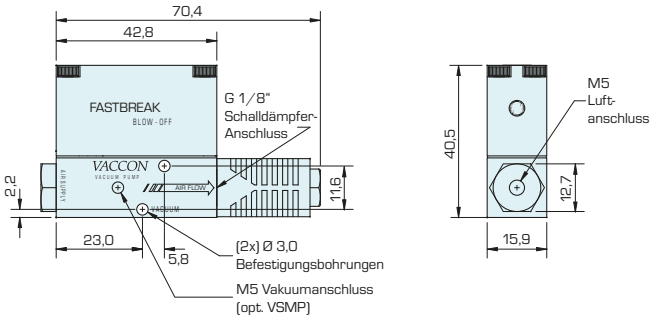

VPOX-ADJ NEW

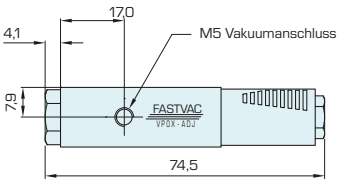

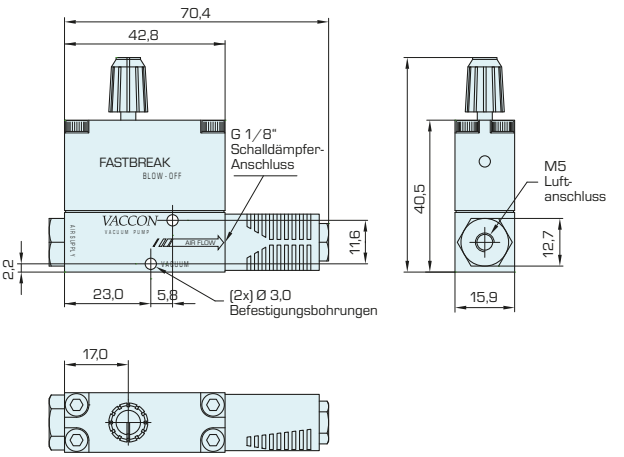

Alle Daten gemessen bei: 5,5 bar Betriebsdruck · Betriebstemperatur: –10 °C...+80 °C

Bestell-Nr.	Version	Luftverbrauch [l norm. / min.]	max. Vakuum* [mbar]	max. Vakuumvolumen [l norm. / min.]	Schallpegel [dB]
VP00-060H	Standard	22,7	948	14,2	58
VPOX-060H	mit Gegenblasfunktion	22,7	948	14,2	58
NEW VPOX-060H-ADJ	mit einstellbarer Gegenblasfunktion	22,7	948	14,2	58

*) Bitte beachten Sie, dass pro 100 m über Meereshöhe das Vakuum um ca. 12 mbar abnimmt.

VACUUM 95 Power-Vakuumgeber

Vakuumvolumen in l norm./min in Abhängigkeit der Vakuumleistung [mbar]*

Bestell-Nr.	0 mbar	102 mbar	203 mbar	305 mbar	406 mbar	508 mbar	609 mbar	711 mbar	813 mbar	914 mbar	948 mbar
VP00-060H/VP0X-060H	14,2	10,8	9,1	8,5	7,6	6,5	5,7	3,7	1,4	0,6	0

Evakuierungszeit in Sekunden bei einem Liter Volumen/mbar

Bestell-Nr.	0 mbar	102 mbar	203 mbar	305 mbar	406 mbar	508 mbar	609 mbar	711 mbar	813 mbar	914 mbar	948 mbar
VP00-060H/VP0X-060H	0	0,5	1,1	1,8	2,6	3,6	4,8	6,5	8,7	14,5	27,9

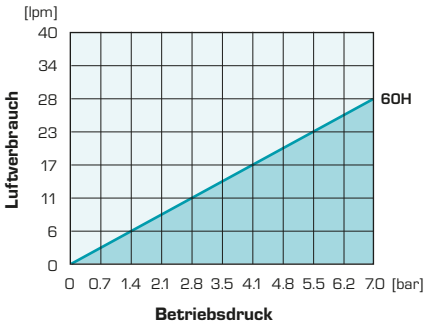

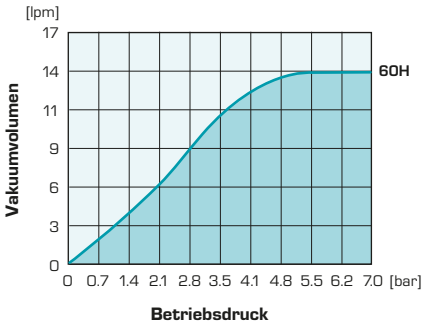

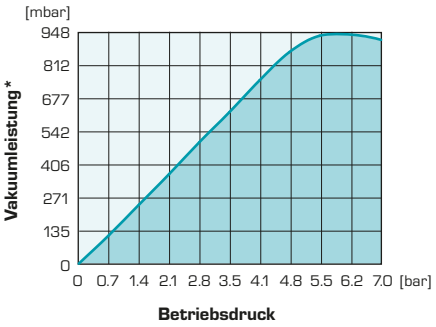

*) Bitte beachten Sie, dass pro 100 m über Meereshöhe das Vakuum um ca. 12 mbar abnimmt.

Vakuumschalter VSMP

Schalten und walten...

können Sie mit diesem Vakuumschalter (Schließer PNP). Der **sagt** Ihrer Steuerung, **wenn**'s interessant wird und der **Sauger auf-gesetzt hat**. Jetzt kann auf volle Energie geschaltet werden. Inklusive Funktions-LED, leuchtet bei Vakuum.

Passend für M5 Vakuum-Anschluss bei UP00, VP0X, VP10, V1X, VP20, VP2X.

Temperaturbereich: –10 °C...+ 60 °C
Versorgungsspannung: 11 – 30 VDC/20 mA
Hysterese: 0,5 % vom Vakuum
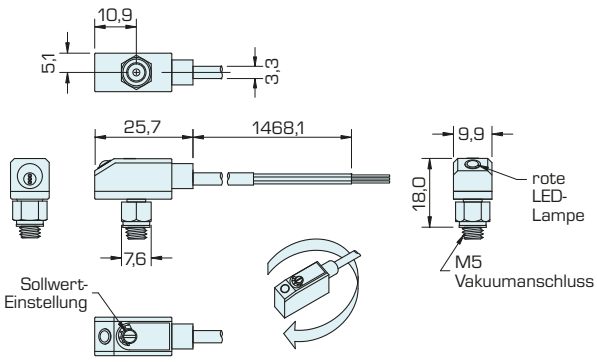
Bestell-Nr.
VSMP