MONTAGE UND BEDIENUNGSANLEITUNG

Handhabungs-
technik

Serie EB5000
Einstellbacken

THE KNOW-HOW FACTORY

1. Mitgeltende Dokumente

Hinweis:
Die folgenden Dokumente stehen auf unserer Homepage zum Download bereit. Nur die aktuell über die Homepage bezogenen Dokumente besitzen Gültigkeit.

- Katalog
- Zeichnungen, Leistungsdaten, Informationen zu Zubehörteilen usw.
- Technische Daten (Datenblätter)
- Allgemeine Geschäftsbedingungen (AGB), unter anderem Informationen zur Gewährleistung

2. Personalqualifikation

Die Montage, Inbetriebnahme und Wartung dürfen nur von geschultem Fachpersonal durchgeführt werden. Voraussetzung hierfür ist, dass diese Personen die Montageanleitung vollständig gelesen und verstanden haben.

3. Bestimmungsgemäße Verwendung

Hinweis:
Die Einstellbacken sind nur im Originalzustand, mit originalem Zubehör, ohne jegliche eigenmächtige Veränderung und im Rahmen ihrer definierten Einsatzparameter zu verwenden.
Für eventuelle Schäden bei einer nicht bestimmungsgemäßen Verwendung haftet die Zimmer GmbH nicht.

Die Einstellbacken sind ausschließlich für den Betrieb zusammen mit den Greifern der Serie GPP- /GPD5000 konzipiert.
Für eine Montage an anderen Greifern sind sie nicht geeignet.
Für den Einsatz in Flüssigkeiten, im Vakuum und in explosionsgefährdeten Atmosphären sind die Einstellbacken in Verbindung mit den zugehörigen Greifern nicht geeignet.
Die Einstellbacken werden bestimmungsgemäß in geschlossenen Räumen für das zeitbegrenzte Greifen, Handhaben und Halten eingesetzt. Sie sind nicht geeignet für das Spannen von Werkstücken während eines mechanischen Bearbeitungsprozesses.

4. Funktion

Die Einstellbacken können auf Greifern des Typs GPP5000 ...

... als auch auf Greifern des Typs GPD5000 verwendet werden.

Auf den Einstellbacken können dann die werkstückspezifischen Greifbacken montiert werden.
(Bild: Beispiel GPP5000)

Die Einstellbacken können sowohl für das Spannen von außen Ⓐ als auch für das Spannen von innen Ⓑ eingesetzt werden.

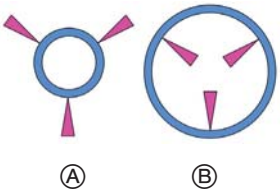

Zimmer GmbH • Im Salmenkopf 5 • 77866 Rheinau • Tel: +(0) 49 7844 9138-0 • Fax: +(0) 49 7844 9138-80 • www.zimmer-group.de

- Die Einstellbacken bestehen aus je einer Schiene ① und einem manuell verschiebbaren Schlitten ②.
- Die Schienen werden mit Zentrierringen ③ und Schrauben ④ auf den Greiferbacken ⑦ montiert.
- Werkstückspezifische Backen werden mit Hilfe von Schrauben und Zentrierringen ⑤ auf den Schlitten montiert.
- Die manuell verschiebbaren Schlitten können durch Zusammendrücken der federbelasteten Bolzen ⑥ entriegelt, verschoben und in vorgegebenen Positionen wieder verriegelt werden.

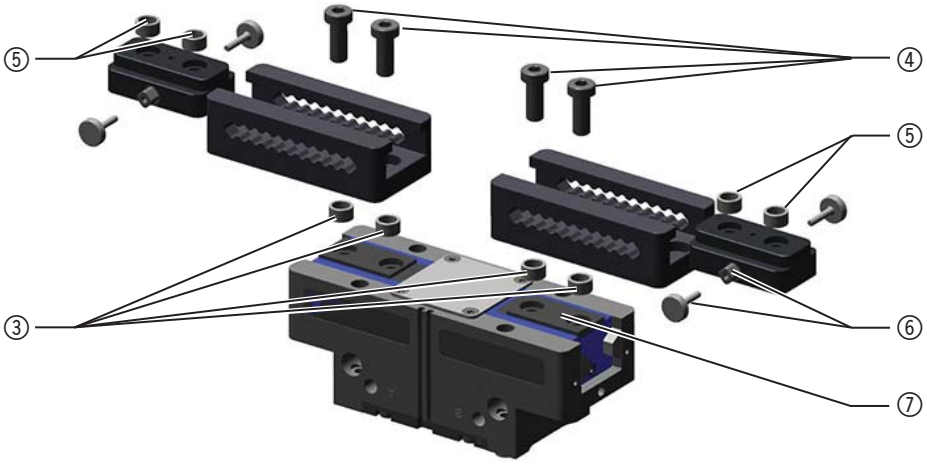

5. Montage

5.1 Allgemeines

VORSICHT!
Federbelastete Bauteile können bei der Montage oder Demontage aus der Vorrichtung herausspringen.
► **Verletzungsgefahr**

Bei der Montage der Schienen ① auf den Greiferbacken ⑦ ist darauf zu achten, dass sich die Schienen bei minimaler Greiferöffnung nicht berühren können.

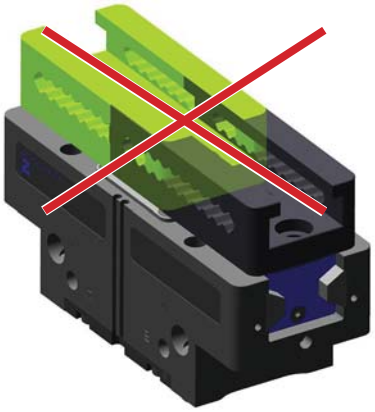

Das Abstandsmaß der einzelnen Einstellpositionen (Raster) Ⓐ ist von der Baugröße abhängig.
Die Bohrungen für die Montage der Schienen auf den Greiferbacken sind asymmetrisch angeordnet. (Ⓑ ≠ Ⓒ)
Je nach Einbaurichtung der Schiene ① kann das Raster jeweils um das halbe Maß Ⓐ nach innen Ⓑ oder nach außen Ⓒ verlegt werden.

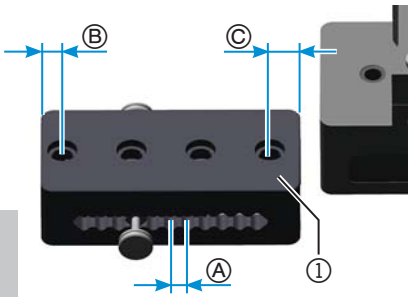

Information:
Alle Schienen ① müssen in gleicher Ausrichtung auf den Greiferbacken montiert werden!

Zimmer GmbH • Im Salmenkopf 5 • 77866 Rheinau • Tel: +(0) 49 7844 9138-0 • Fax: +(0) 49 7844 9138-80 • www.zimmer-group.de

5.2 Montage der Einstellbacken

Für die Montage der Einstellbacken ist wie folgt vorzugehen:

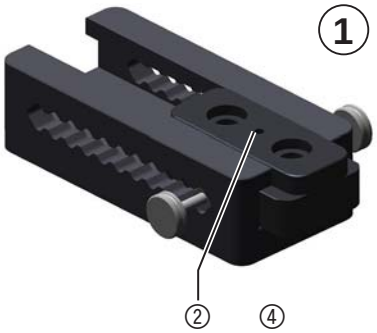

► Schlitten entriegeln und bis an das Ende der Lochreihe schieben **(Bild 1)**
Dabei die vorgesehene Montagerichtung beachten.

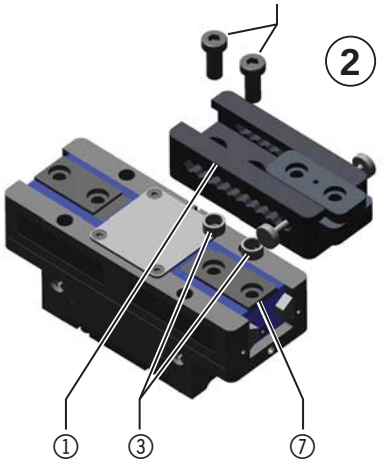

► Zentrierringe ③ in die Bohrungen der Greiferbacken ⑦ einlegen und Schiene ① so aufsetzen, dass die Zentrierringe ebenfalls in die Bohrungen an der Unterseite der Schienen gleiten.
► Einstellbacken mit den Schrauben ④ festschrauben. **(Bild 2)**

Information:
Die Schlitten ② müssen für die Montage nicht aus den Schienen ① entfernt werden. Die Montagebohrungen sind in den beiden äußeren Positionen des Schlittens frei zugänglich!

Information:
Für die Greifer des Typs GPD5000 und GPP5000 wird in den Technischen Daten je nach Baugröße eine maximale Länge der Greifbacken **L** angegeben.
Die Höhe der Einstellbacken **E** muss entsprechend der Baugröße in dieses Maß mit eingerechnet werden

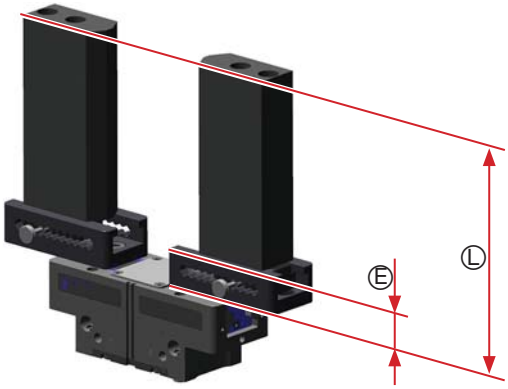

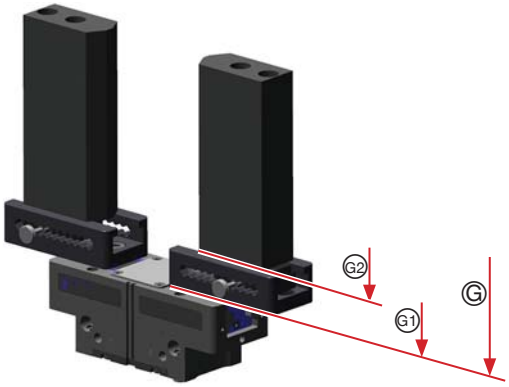

Information:
Für die Greifer des Typs GPD5000 und GPP5000 wird in den Technischen Daten je nach Baugröße ein maximales Gewicht pro Greifbacken **G** angegeben.
Das Gewicht des Greiferfingers **G2** plus das Gewicht der Einstellbacke **G1** bilden das zulässige Gesamtgewicht pro Greifbacke **G**

VORSICHT!
Das richtige Einrasten der Arretierung muss überprüft werden. Nicht eingerastete Arretierungen können zu schlagartigem Greifkraftverlust führen.
► **Unfallgefahr**

► Rastet eine Arretierung nicht selbsttätig ein, kann ein Drehen an den Bedienelementen in Einschraubrichtung zum Einrasten führen.

Zimmer GmbH • Im Salmenkopf 5 • 77866 Rheinau • Tel: +(0) 49 7844 9138-0 • Fax: +(0) 49 7844 9138-80 • www.zimmer-group.de

5.3 Montage der Greiferfinger

VORSICHT!
Eine Kombination der Einstellbacken EB50□□ mit dem Zubehör „Schnellwechselvorrichtung“, welches für die Greifer der Serie GPD5000 und GPP5000 angeboten wird, ist nicht vorgesehen. Die Vielzahl mechanischer Elemente im Aufbau der Backen können zu Greifkraftverlust durch eventuelle Verformungen führen.
► **Verletzungsgefahr**

Die Greiferfinger können von oben auf den Schlitten der Einstellbacken montiert werden. **(Bild 3)**
Bei dieser Art der Montage muss der Schlitten nicht aus der Schiene entfernt werden.

Die Greiferfinger können von unten, durch die Schlitten der Einstellbacken hindurch montiert werden
Dafür müssen die Schlitten aus den Schienen herausgenommen werden. **(Bild 4)**

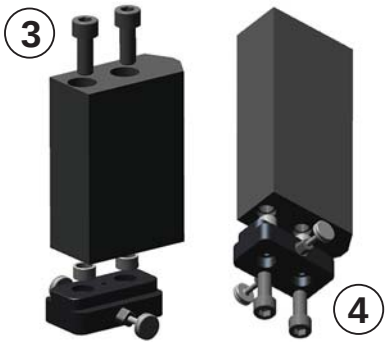

Montage von oben:

► Zentrierringe ⑤ in die Bohrungen der Schlitten ② einsetzen
► Greiferfinger ⑧ so auf den Schlitten aufsetzen, dass sie plan auf der Oberfläche aufsitzen.
► Greiferfinger mit den mitgelieferten Schrauben ④ von oben montieren **(Bild 5)**

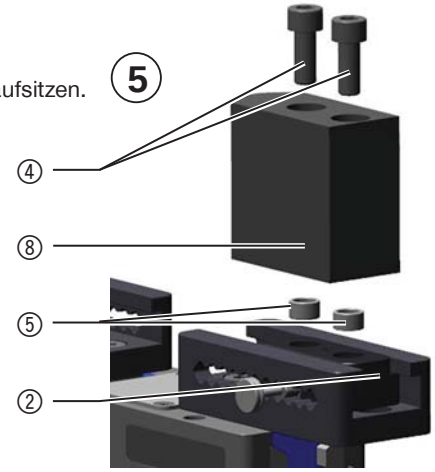

Montage von unten:

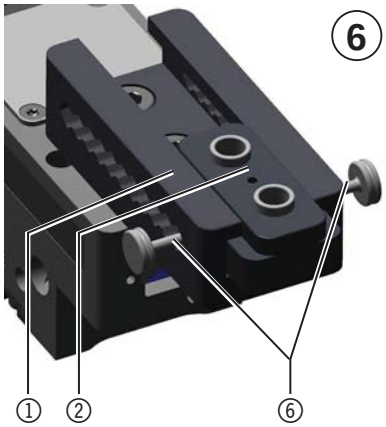

► Schlitten ② bis an das Ende der Schiene ① schieben
► Arretierung so weit eindrücken, dass der Bolzen ⑥ an der letzten Arretierposition hinter der Schiene ① blockiert wird **(Bild 6)**

► Bedienelemente ⑥ aus den Bolzen herausdrehen **(Bild 7)**
► Schlitten ② so weit schieben, bis die Bolzen der Arretierung ⑥ an der Außenseite der Schienen ① sichtbar werden **(Bild 8)**
► Bolzen ⑥ beidseitig mit den Fingern erfassen und zusammendrücken
► Schlitten ② aus der Schiene ① herausziehen

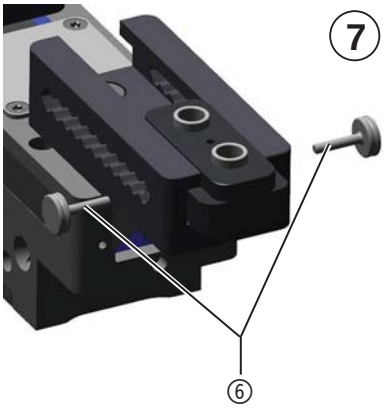

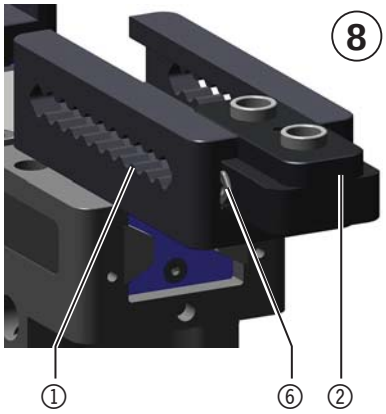

► Zentrierringe ⑤ in die Bohrungen der Schlitten ② einsetzen
► Greiferfinger ⑧ so auf den Schlitten ② aufsetzen, dass sie plan auf der Oberfläche aufsitzen.
► Greiferfinger mit den mitgelieferten Schrauben ④ von unten montieren **(Bild 9)**

► Bolzen der Arretierung ⑥ wieder zusammen-drücken
► Schlitten ② wieder in die Schiene ① einschieben bis die Arretierung an der ersten Position einrastet
► Bedienelemente wieder in die Bolzen 6 einschrauben

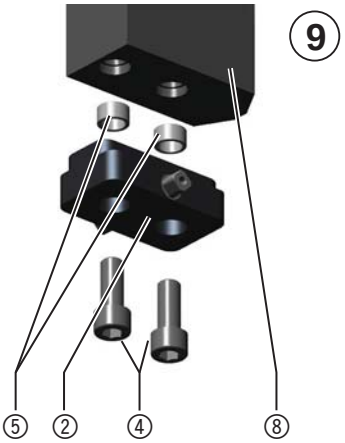

Zimmer GmbH • Im Salmenkopf 5 • 77866 Rheinau • Tel: +(0) 49 7844 9138-0 • Fax: +(0) 49 7844 9138-80 • www.zimmer-group.de

6. Wartung

VORSICHT!
Die Wartung der Einstellbacken nicht am Greifer, in montiertem Zustand durchführen.
► **Verletzungsgefahr durch ungewollte Bewegungen des Greifers**

Für Wartungsarbeiten sind die Einstellbacken in ihre Einzelteile zu zerlegen. Die Wartungsarbeiten erfolgen **halbjährlich**.

- ► Reinigung der Führungsflächen an den Schienen ① und den Schlitten ②
- ► Führungsflächen leicht ölen, Schlitten mehrmals in der Schiene bewegen, überschüssiges Öl abwischen
- ► Feder ⑨ der Arretierung prüfen. Verschlissene, gebrochene oder erlahmte Federn austauschen
- ► Bolzen ⑥ auf leichte Beweglichkeit in der Arretierung prüfen
- ► Bohrung bei Bedarf mit Bürste oder Lappen auswischen und leicht ölen

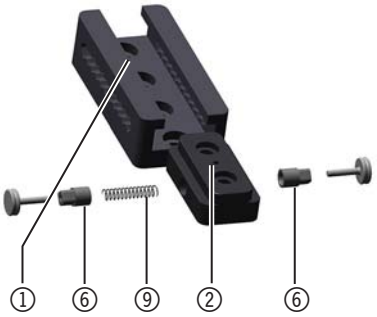

Information:
Die beiden Bolzen und die Feder der Arretierung sind nicht miteinander verbunden und können daher bei der Demontage verlorengehen.
► **alle Einzelteile sorgsam ablegen**

Zimmer GmbH • Im Salmenkopf 5 • 77866 Rheinau • Tel: +(0) 49 7844 9138-0 • Fax: +(0) 49 7844 9138-80 • www.zimmer-group.de

7. Konformitätserklärung

im Sinne der EG-Richtlinie 2006/42/EG über Maschinen (Anhang II 1 A)

Name und Anschrift des Herstellers: Zimmer GmbH, Im Salmenkopf 5, 77866 Rheinau
el.: +49 (0)7844 9138 0 • Fax.: +49 (0)7844 9138 80 • www.zimmer-group.de

Hiermit erklären wir, dass die nachstehend beschriebene auswechselbare Ausrüstung

Produktbezeichnung: Einstellbacke
Typenbezeichnung: **EB5□□□**

den folgenden grundlegenden Anforderungen der Maschinenrichtlinie 2006/42/EG entsprechen
Nr.1.1.2., Nr.1.1.3., Nr.1.1.5., Nr.1.3.2., Nr.1.3.4., Nr.1.3.7., Nr.1.5.3., Nr.1.5.4., Nr.1.5.8., Nr.1.6.4., Nr.1.7.1., Nr.1.7.4.

Ferner erklären wir, dass die speziellen technischen Unterlagen gemäß Anhang VII Teil B dieser Richtlinie erstellt wurden.
Wir verpflichten uns, den Marktaufsichtsbehörden auf begründetes Verlangen die speziellen Unterlagen zu der auswechselbaren Ausrüstung über unsere Dokumentationsabteilung in elektronischer Form zu übermitteln.
Folgende harmonisierte Normen wurden angewendet:
(Eine vollständige Liste der angewendeten Normen liegt beim Hersteller vor.)
DIN EN ISO 12100:2011-03 Sicherheit von Maschinen - Allgemeine Leitsätze - Risikobeurteilung und Risikominderung

Bevollmächtigter für die Zusammenstellung der relevanten technischen Unterlagen

Kurt Ross	siehe Adresse des Herstellers	Rheinau, den 30.01.2017	Martin Zimmer, Geschäftsführer
Vorname, Name	Anschrift	(Ort und Datum der Ausstellung)	(rechtsverbindliche Unterschrift)

8. Notizen

Zimmer GmbH • Im Salmenkopf 5 • 77866 Rheinau • Tel: +(0) 49 7844 9138-0 • Fax: +(0) 49 7844 9138-80 • www.zimmer-group.de