NEU

di-soric

Color Vision Sensor Checker C4G7C

Das Überprüfen der korrekten Produktfarbe ist jetzt einfacher als jemals zuvor! Der Checker C4G7C führt die unübertroffene Leichtigkeit in Einstellung und Einsatz, für die Checker-Produkte bekannt sind, jetzt für Farbanwendungen ein.
Klicken Sie einfach auf die Farbe, die mit der Anwendungssoftware geprüft werden soll – Sie können eine Anwendung innerhalb von Sekunden einstellen und in Betrieb nehmen!

Verifying the correct product color is now easier than ever! The Checker C4G7C introduces the unmatched ease of set up and use that the Checker products are known for but now for color applications. Simply click on the color to be verified with the application software and you can be up and running in seconds!

Finden des Teils
Find the part

Messung der Menge der Zielfarbe
Measure the amount of your target color(s)

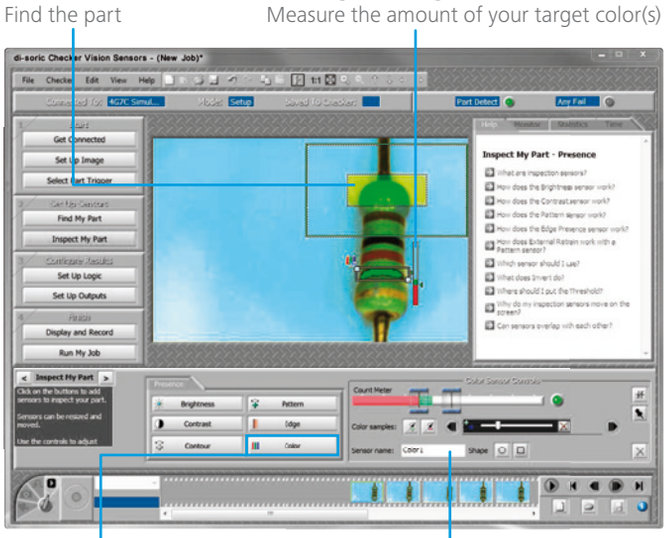

Neues Farb-Werkzeug
New Color Tool

Leicht zu bedienende Checker Schnittstelle
Easy-to-use Checker interface

- Der Checker C4G7C hat eine Auflösung von 752 x 480 Pixel
  Checker C4G7C delivers 752 x 480 pixel resolution
- Interner Trigger mit patentierter Teileerkennungstechnologie
  Internal Trigger with patented part detection technology
- Unterschiedliche Inspektionssensoren – unbegrenzt kombinierbar
  Different inspection sensors – in umlimited combinations
- Weiße LED-Beleuchtung mit hoher Intensität für die Detektion und die Kontrolle von Kleinteilen und Teilemerkmalen mit bis zu 800 Teilen pro Minute
  High-intensity white LED illumination for detecting and inspecting small parts and part features at up to 800 parts per minute
- Flexible Optik und außergewöhnlich kompaktes Design
  Flexible optics and exceptionally compact design
- Unübertroffene Benutzerfreundlichkeit in Anwendungen, bei denen die Anwesenheit / Abwesenheit von Farbe geprüft wird
  Unmatched ease of use in color presence/absence applications
- Einstellung über die industriell bewährte, einfach zu bedienende und leistungsfähige Checker-Software
  Set up using the industry proven, easy-to-use and powerful Checker application software
- Ethernet-Unterstützung für Industrieprotokolle
  Ethernet support for industrial protocols

Der Checker C4G7C besitzt auch alle anderen Vorteile, für die die C4G7-Serie bekannt ist – einschließlich der Möglichkeit, nahezu unbegrenzt Sensor-Werkzeuge zu einem einzigen Prüfjob hinzufügen zu können. Darüber hinaus macht es die Checker-Software einfach, logische Werkzeuge zu verwenden, die intelligente Ergebnisse bei der Feststellung liefern, ob ein Teil einen Test bestanden hat oder nicht.

The Checker C4G7C also includes all the great other features that the C4G7 Series is known for including the ability to add virtually unlimited sensor tools to a single job. In addition, the Checker software makes it easy to use the logic tools to provide intelligent outputs to determine whether a particular part passed or failed.

Color Vision Sensor Checker C4G7C

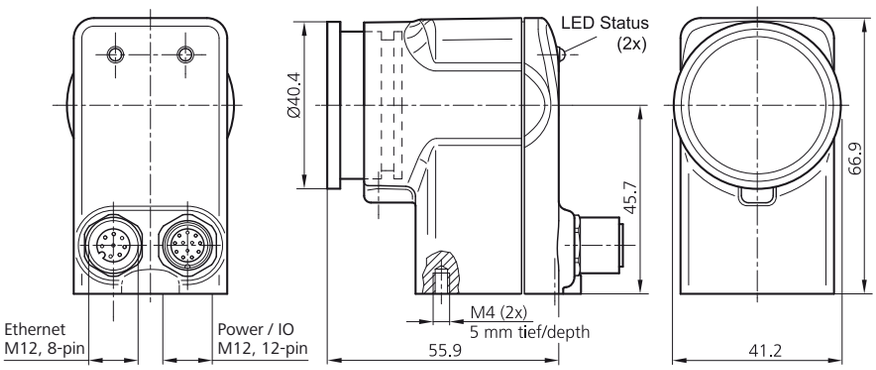

Inspektionen	Inspections
Teileerkennung	Section recognition
Anwesenheit Teil	Presence of part
Farbprüfung	Color inspection
Konturenprüfung	Contour inspection
Unterschiedliche Inspektionen sind kombinierbar	Different inspections can be combined

Betriebsarten	Modes of Operation
Interner Trigger	Internal trigger
Externer Triggereingang	External trigger input
Freilauf	Free running

Technische Daten (typ.)	Technical data (typ.)	+20 °C, 24 VDC	Produktbezeichnung / Product-ID: C4G7C-24C-E00
Auflösung	Resolution	752 x 480 Pixel	
Beleuchtung	Lighting	Integrierte helle weiße LEDs / Integrated bright white LEDs	
Betriebsspannung	Service voltage	24 VDC (22–26 VDC)	
Eigenstromaufnahme	Internal power consumption	250 mA max.	
Schutzart	Protection class	IP 67	
Abmessungen	Dimensions	67 x 41 x 60 mm	
Umgebungstemperatur	Ambient temperature	0 … 50 °C	
Stoßfestigkeit	Shock	80 G bei 5 ms auf jeder Achse / 80 G for 5 ms on each axis (gemäß / per IEC 68-2-2)	
Vibrationsfestigkeit	Vibration	10 G (10-500 Hz, gemäß / per IEC 68-2-6)	
Externer Triggereingang	**External trigger input**		
Eingang EIN	Input ON	> 10 VDC (> 6 mA)	
Eingang AUS	Input OFF	< 2 VDC (< 1,5 mA)	
Schutz	Protection	Opto-isoliert, verpolgeschützt / Opto-isolated, pole-protected	
Ausgänge	**Outputs**		
Ausgang	Output	Optokoppler / Optocoupler	
Nennleistung	Rating	100 mA, 24 V DC	
Max. Spannungsabfall	Max. voltage drop	3,5 VDC bei / at 100 mA	
Max. Last	Max. load	100 mA	
Schutz	Protection	Opto-isoliert, kurzschlussfest, verpolgeschützt / überstromgeschützt Opto-isolated, short-circuit protected, pole-protected / overcurrect protected	
Encodereingänge	**Encoder inputs**		
Encoder-Typ	Encoder type	300 kHz (max.) Quadratur-Encoder / Quadrature Encoder	
		Offener Kollektor und Differenzialausgang / Open collector and differential output	
EIN/AUS	ON/OFF	50 % nominal	
Last	Load	50 % Encoder max.	
Auftragssteuerungseingänge	**Job control inputs**		
Anzahl der unterstützten Aufträge	Jobs supported	32	
Eingang EIN	Input ON	> 10 VDC (> 6 mA)	
Eingang AUS	Input OFF	< 2 VDC (< 1,5 mA)	
Schutz	Protection	Opto-isoliert, verpolgeschützt / Opto-isolated, pole-protected	

Zubehör / Accessories		Beschreibung / Description	Produktbezeichnung* / Product-ID*
	Objektivsatz Lenskit	Objektivsatz beinhaltet vier Objektive mit 3,6 / 8 / 16 und 25 mm Brennweite Lenskit includes 4 lenses with a focal distance of 3,6 / 8 / 16 and 25 mm	CKR-200-LENSKIT
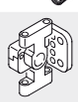	Einstellbare Halterung Adjustable mounting bracket	Einstellbarer Montage-Winkel, Bohrungen zur Montage an metrischen oder Zoll-Gewinden Adjustable bracket for mounting the checker, with holes for mounting of metric and inch threads	CKR-200-BKT

Anschlusskabel (IP 67) / Connecting cables (IP 67)

Ethernetkabel / Ethernet-cable	1,0 m	2,0 m	5,0 m	10,0 m
M12, gerade / straight | RJ45		VKHM-Z-2/RJ45	VKHM-Z-5/RJ45	VKHM-Z-10/RJ45
M12, gewinkelt / angled | RJ45			VKHM-W-5/RJ45	
I/O-Kabel / I/O-Cable				
M12, gerade | offenes Ende / straight | flying leads			VKHM-Z-5/12-A	
M12, gerade | offenes Ende – Schleppkettentauglich / M12, straight | flying leads – Flexible chain			VKSM-Z-5/12-A	VKSM-Z-10/12-A
I/O-Verlängerungskabel / I/O extension cable			5,0 m	
M12, gerade / straight | M12			VSM-Z-5/VKM-Z/12-A	
M12, gewinkelt / angled | M12	VSM-Z-1/VKM-W/12-A			

© di-soric | Änderungen vorbehalten | Stand 07/14 | PI_106.0714de