ASP.news

SMART AUTOMATION AUSTRIA

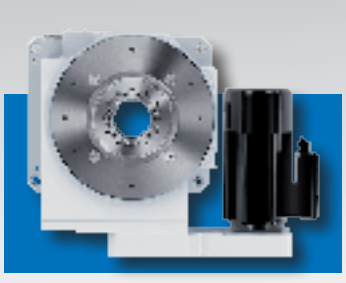

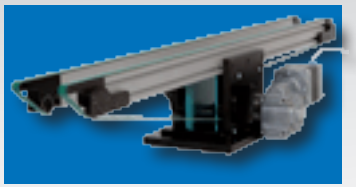

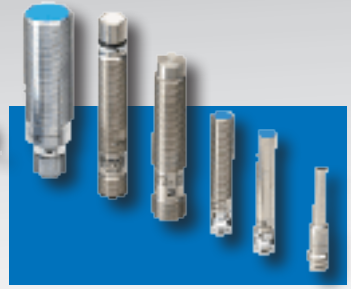

Messe Smart 2017
Rückblick ...

Zimmer Group
Serie GPW5000

Weiss GmbH
Serie TC Mittenöffnung

ASP Fördertechnik
Schmalspurbänder

ASP Sensortechnik
Aktion Näherungsschalter

Juli 2017

www.asp-gmbh.at

Rückblick
Messe Smart 2017 | Linz

Nachdem die diesjährige Messe Smart 2017 im Design Center Linz erfolgreich abgeschlossen ist, möchten wir uns auf diesem Wege bei all unseren Messestandbesuchern für das Interesse an unseren Produkten bedanken.

Wir freuen uns schon auf die Messe Smart 2018 in Wien.

Ihr ASP Team

SMART AUTOMATION AUSTRIA

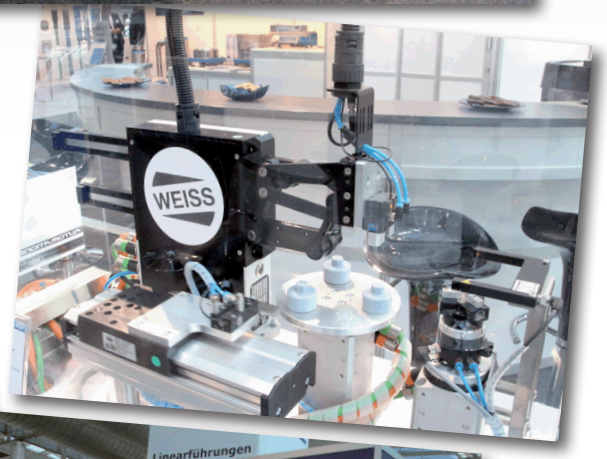

www.asp-gmbh.at/category/messetermine

2-Backen-Winkelgreifer
Serie GPW5000

ASP Montagetechnik

Höchste Leistung bei kleinsten Abmaßen
Überzeugt durch das einzigartige Verhältnis von Eigenmasse zu Greifbackenlänge und Greifmoment. Dadurch wird die Performance Ihrer Maschine gesteigert.

Vielseitig einsetzbar
Durch die serienmäßige Funktionsvielfalt wie z.B. Schutzklasse IP64 und Korrosionsschutz, ist es Ihnen möglich diese Greifer bei vielseitigen Anwendungen einzusetzen. Auch widrigste Umgebungen sind kein Problem.

Robust und prozesssicher
Durch eine auf 30. Mio Zyklen ausgelegte Wartungsfreiheit und der massivst ausgeführten Kraftübertragung wird die Prozesssicherheit auf ein Maximum gesteigert.

Download Datenblatt

ZIMMER group

➤ zur Serie GPW5000 ...

Aufbau im Schnitt
1. **Zwangsgeführtes Hebelgetriebe**
   - synchronisierte Bewegung der Greiferbacken
2. **Greiferbacke**
   - Greifbackenmontage über abnehmbare Zentrierhülsen
3. **Abnehmbare Zentrierhülse**
   - schnelle und kostengünstige Positionierung der Greifbacken
4. **Integrierte Greifkraftsicherung**
   - Im Zylinderraum eingesetzte Feder als Energiespeicher
5. **Antrieb**
   - Doppelwirkender Pneumatikzylinder
6. **Befestigung und Positionierung**
   - Alternativ an mehreren Seiten für eine individuelle Montage
7. **Abfragenut**
   - Befestigung und Positionierung der Magnetfeldsensoren
8. **Doppellippendichtung**
   - Schutzklasse IP64
   - Verhindert das Ausdringen von Fett, dadurch erhöhte Lebensdauer

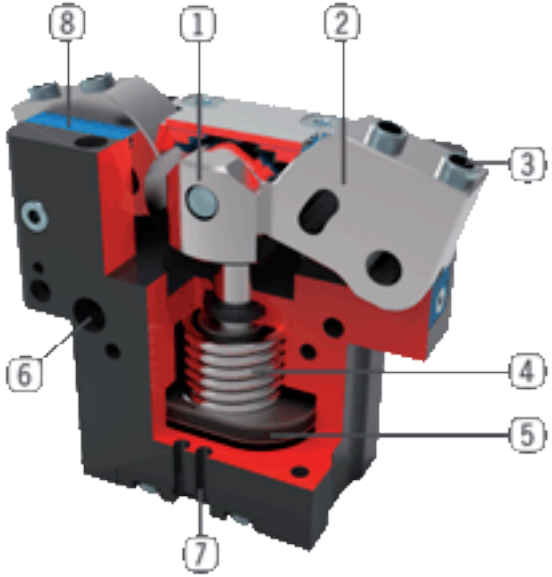

Der neue TC
mit großer Mittenöffnung

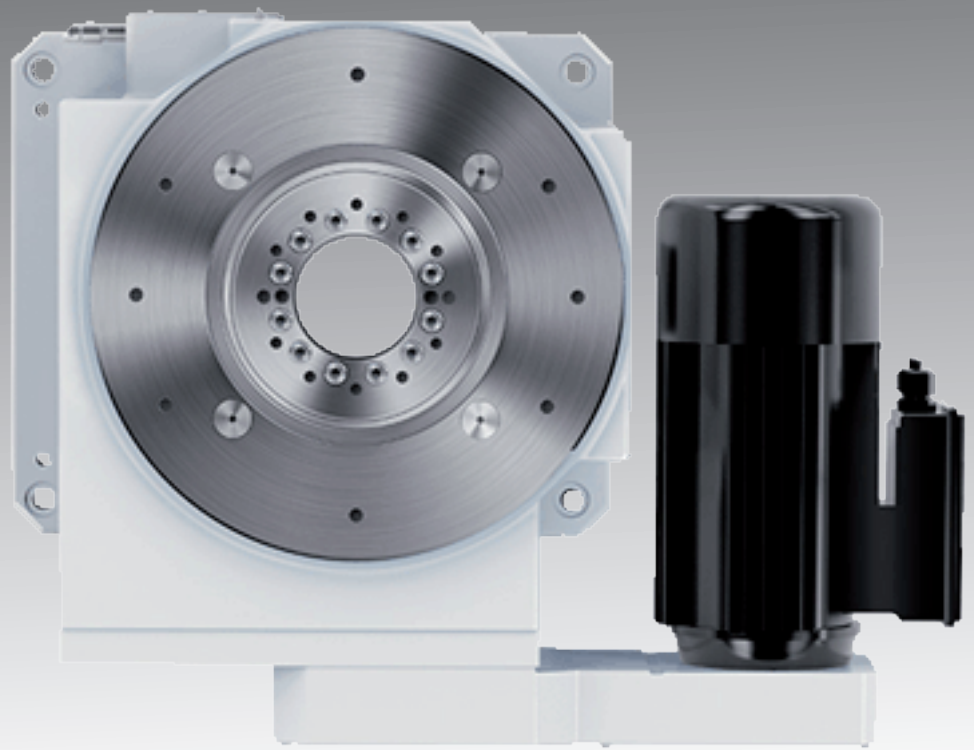

Bald verfügbar! Der fix taktende Rundschalttisch Serie TC, mit großer Mittenöffnung und viel Platz für Kabel und Schläuche.

Performance und Leistungsdichte der elektromechanischen TC-Baureihe wurden zuletzt enorm gesteigert – mit dem neuen Update ist die Applikations-Ergonomie dran.

Große Mittenöffnung
Der weiterentwickelte TC bietet jetzt genug Platz, um Kabel und Schläuche mitten durch den Tisch zu führen.

Clevere Kabelführung
Clever dabei ist die Gussform des Gehäuses. Sie wurde so geändert, dass Kabel und Schläuche seitlich aus dem Gehäuse geführt werden können.

Identische Schnittstellen – unveränderte Außenmaße
Mit jedem Update wird der TC immer besser. Aber Schnittstellen und Außenmaße bleiben mit dem Vorgängermodell identisch.
Vorteil: der Einsatz in bestehende Konstruktionsumgebungen ist ohne Anpassungen möglich.

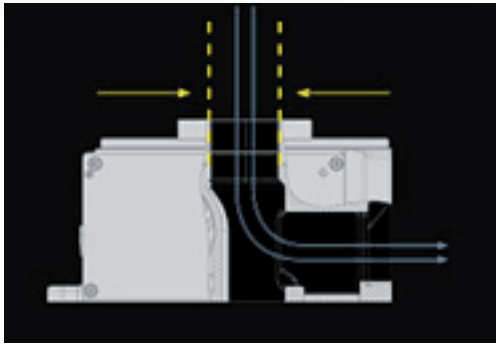

ASP Montagetechnik

Download Datenblatt

WEISS

www.asp-gmbh.at/produkt-kategorie/weiss-gmbh

ASP Fördertechnik

Schmalspurtransportbänder

ASP Schmalspurtransportbänder entsprechen in ihrer Konzeption den neuesten Erkenntnissen der Leichtfördertechnik. Die Kleintransportbänder wurden speziell für den Transport von Kleinteilen entwickelt. Durch unser Standardprogramm kann der Großteil aller Anwendungen abgedeckt werden. Die universelle Anwendbarkeit wird durch Sonderausführungen und durchdachte Zusatzelemente wesentlich erhöht.

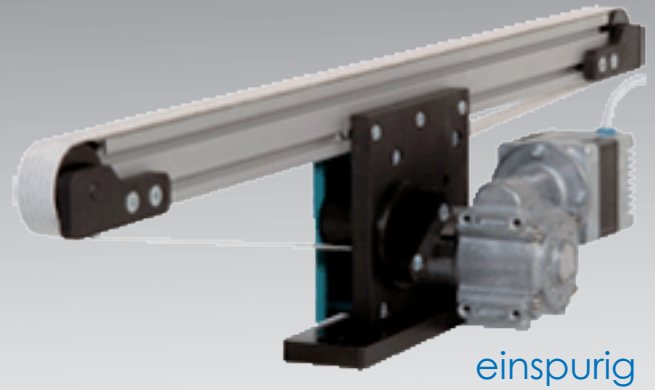

einspurig

doppelspurig

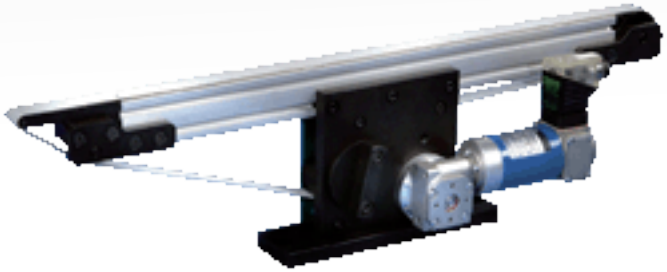

Alle Vorteile im Überblick:

- kompakter Bandträger aus Aluminiumprofil mit T-Nuten
- stufenlos verstellbare Motoranordnung entlang der T-Nuten
- stufenlos verstellbare Bandgeschwindigkeit
- praxisbewährtes Gurtmaterial

Zubehör:
Regelgerät RGB-BL

Download Datenblatt

Messerkante

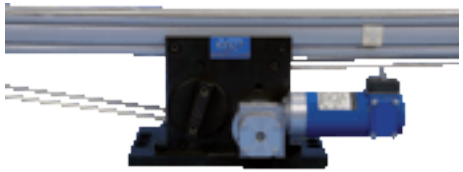

bürstenloser Motor

www.asp-gmbh.at/produkt-kategorie/schmalspurtransportbaender

Näherungsschalter AKTION

„Bewährte Qualität zum Bestpreis“

ASP Sensortechnik

Induktive Näherungsschalter sind in einer Vielzahl von verschiedenen Bauformen und für unterschiedlichste Anwendungen erhältlich.

Von der Standardanwendung bis zu höchsten technischen Anforderungen erfüllen sie alle Aufgaben perfekt. Ein komplettes Produktprogramm, immer auf dem Stand der neuesten Technik und überzeugend durch seine beeindruckende Qualität und Zuverlässigkeit.

Für unsere Näherungsschalter Aktion, stehen Ihnen eine Vielfalt an Gerätetypen mit zahlreichen Alternativen hinsichtlich Bauformen, Schaltabständen und elektrischen Ausführungen zur Verfügung.

Wie Sie aus der Aktionspreisliste ersehen können, bieten wir Ihnen unsere bewährten Standardgeräte zum Sensationspreis an!

Aktion gültig ab einer Abnahmemenge von 10 Stück!

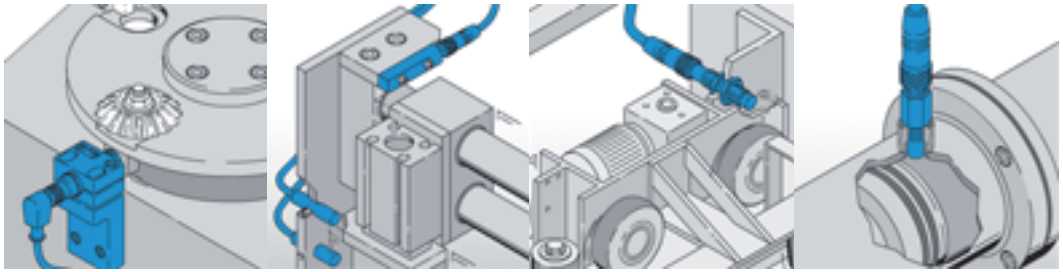

Aktionsprogramm induktive Näherungsschalter

- Bauformen Ø 6,5 mm bis M18
- Gehäuseausführungen in VA
- und Messing vernickelt
- Schaltabstände je nach Bauform von 1,5 bis 8 mm
- Qualität „made in Germany“

Download Datenblatt

Download Aktionsliste

ASP Betriebsurlaub - „Unser Team tankt auf"

Wir haben von 14. bis 18. August 2017 Betriebsurlaub.
Um Ihre Anfragen bzw. Bestellungen zügig bearbeiten und eventuell noch ausliefern zu können, ersuchen wir Sie, uns diese bis spätestens Freitag, 04.08.2017 bis 12 Uhr zukommen zu lassen.

Gewinnspiel

				1.	R	I				U		D				C	H
	2.			E	N		O			N							
	3.	K			E		M			E	M		N				
						4.		**I**	M			R					
			5.		U		D		Ö			E	R				
6.	V			E	I		Z		L								
				7.		M											

1. ... mit sehr großer Mittenöffnung (Weiss GmbH)
2. Komponenten für Abfragen (z.B. induktiv, kapazitiv)
3. Positionieren, halten und bremsen auf Profil- und Rundwellenführungen
4. Greifer, Schwenkeinheiten, Roboterzubehör, uvm.
5. ASP Vibrationsantrieb "rund"
6. Mithilfe eines ..., Teile ausstoßen/separieren/trennen
7. Name der Industriemesse in Wien bzw. Linz

*Lösungswort an **office@asp-gmbh.at** senden und mit etwas Glück ein ASP-Überraschungs-Package gewinnen!*

Wussten Sie schon ...

... dass die Firma Weiss heuer Ihr 50-jähriges Firmenjubiläum feiert?
Wir als Firma ASP, sind bereits seit 30 Jahren Vertriebspartner in Österreich.

WEISS

Ausblick

Im Herbst 2017, werden wir Ihnen unser umfangreiches Produktprogramm der Firma **Sommer Technik** vorstellen.
Die Produkte finden Sie dann auch übersichtlich auf unserer Website.

sommer TECHNIK

Vakuumtechnik
Fluidtechnik
Druckluftlamellenmotoren
Ventile