Sauggummi – Serie SP... für Folien und Papiere

Sauggummi			dazu passender Adapter					
D Ø [mm]	Naturkautschuk [SPK...] [40 ± 5 ShA] Bestell-Nr.	Silikon [SPS...] [50 ± 5 ShA] Bestell-Nr.	Bestell-Nr.	Außen-gewinde	Bestell-Nr.	Innengewinde	Bestell-Nr.	mit Vakuum-geber Außengewinde
15	SPK 15	SPS 15	SAG 18	G1/8"	SIG 18	G1/8"	SVG 18	G1/8"
20	SPK 20	SPS 20						
24	SPK 24	SPS 24						
30	SPK 30	SPS 30	SAL 14	G1/4"	SIL 14	G1/4"	SVL 14	G1/4"
34	SPK 34	–						
40	SPK 40	–	SAM 14	G1/4"	SIM 14	G1/4"	SVM 14	G1/4"

WIR LIEFERN • 10 TAGE • KOSTENLOS ZUR PROBE

Einbaumaße + Kräfte

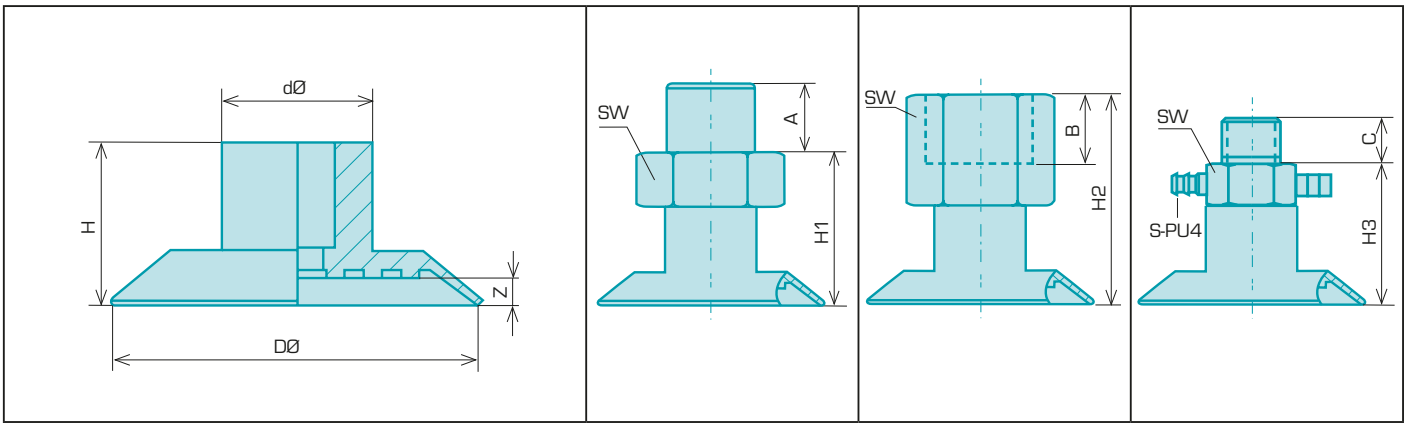

D Ø [mm]	dØ [mm]	Kraft [N]	Volumen [cm³]	H [mm]	H1 [mm]	H2 [mm]	H3 [mm]	A [mm]	B [mm]	C [mm]	SW [mm]	Z* [mm]
15	9,0	5,5	0,12	10,0	16,0	22,0	18,0	5,0	8,0	5,0	14	0,8
20	10,5	8,5	0,31	10,4	16,4	22,4	18,4	7,5	8,0	7,5	14	1,3
24	10,0	11,0	0,70	10,8	16,8	22,8	18,8	7,5	8,0	7,5	14	1,8
30	15,6	19,0	1,50	22,2	27,2	37,2	28,7	10,0	12,0	8,5	17	2,3
34	15,2	25,0	2,10	23,0	28,0	38,0	29,5	10,0	12,0	8,5	17	2,3
40	16,0	33,0	2,90	20,6	25,6	35,6	27,1	10,0	12,0	8,5	17	2,3

*) Z = Arbeitshub

Der Papiersammler...

macht auch bei Folien und Furnieren und anderen flachen Werkstücken eine gute Figur – denn er passt sich mit seiner feinen Dichtlippe und dem inneren „Stützkorsett" genauestens an plane Oberflächen an, mit Anti-Knitter-Garantie. Sogar hochempfindliche Solarzellen und Computerbauteile bedient er sanft und sicher. Erhältlich in Naturkautschuk mit soften 40 Shore bzw. in hitzebeständigem Silikon (50 Shore). Die SPK werden einfach auf die Adapter bzw. die Vakuumgeber aufgesteckt. Der Vakuumgeber SV erzeugt aus Druckluft Vakuum. Verzögerungsfrei wird angesaugt und losgelassen. Werden mehrere Sauger eingesetzt, bietet dieses System eine besondere Sicherheit, da jeder Sauger eine eigene Vakuumerzeugung hat. Diese günstige Lösung empfehlen wir insbesondere bei kurzen Taktzeiten. Technische Eigenschaften finden Sie in unserer Werkstoffübersicht am Kapitelanfang; passende Hubzylinder auf den nächsten Seiten.

Bestell-Beispiel: SPK24 + SAG18
Sauger und Adapter mit Außengewinde