Bürsten – BU...

Bürsten für BMT, BKT und Ölschießer OS

Für die unkomplizierte Beölung von kleinen Flächen, Streifen und Bändern eignen sich diese Bürsten ganz hervorragend.
Über einen Schlauch (Anschluss G1/8") wird das Medium von oben zugeführt. Hier kann der BMT oder BKT zur Ölzufuhr eingesetzt werden.
Passende Schläuche finden Sie unter Zubehör auf den letzten Katalogseiten.
Zur Befestigung an die Maschine bzw. das Förderband können Sie den Edelstahl-Winkel BU-WI einsetzen.
Zwei Befestigungsschrauben M6x12 werden mitgeliefert.
Die Bürsten BU–R12 und BU–R20 können auch in Verbindung mit dem Ölschießer OS (siehe vordere Seiten) eingesetzt werden. Sie werden einfach mit dem Ölschießer OS005 bis OS100 zusammenmontiert. Siehe Abb. (A)

Material:
Borsten: PA schwarz, Nylon transparent
Gehäuse: Stahl verzinkt, Messing, Aluminium

Bestell-Nr.	Beschreibung
BU–R10 [2]	Bürste rund Ø 10 mm, transparent
BU–R12 [1] [2]	Bürste rund Ø 12 mm, schwarz
BU–R20 [1] [2]	Bürste rund Ø 20 mm, schwarz
BU–WI	Befestigungswinkel für Bürsten

[1] Passend für Ölschießer.
[2] Im Lieferumfang enthalten: 1 x Schlauchanschlussverschraubung (1030-6/4-1/8) + 2 x Dichtungsring (1600-1/8)

Abb. (A)

BU-R20

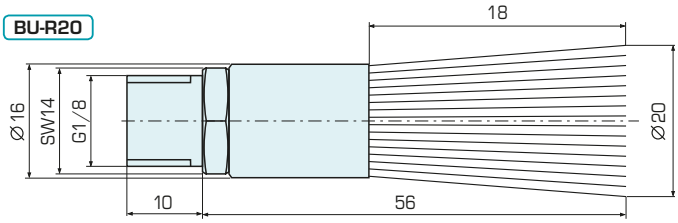

BU-R12

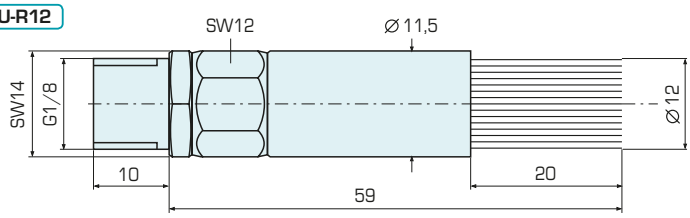

BU-R10

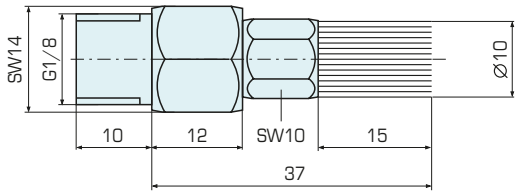

BU-WI

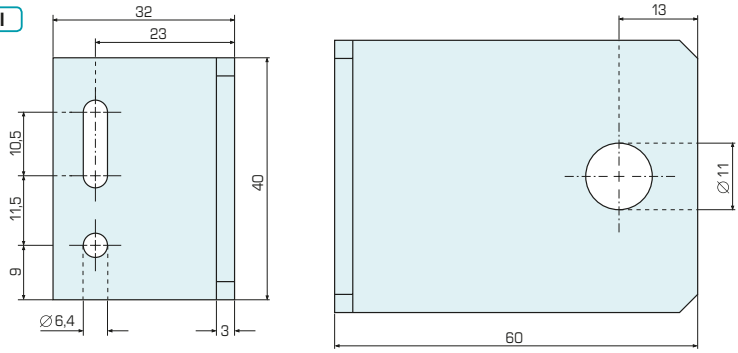

FLUIDTECHNIK