Luftvorhang

Temperaturbereich: –40 °C...+260 °C

Material: Gehäuse: Aluminium

Luftanschluss: G1/4" (gefilterte, ungeölte Druckluft)

Funktion: Über die gesamte Länge des Luftvorhangs entweicht Luft durch einen 0,05 mm dünnen Schlitz mit nahezu Schallgeschwindigkeit. Dabei wird Umgebungsluft mitgerissen, so dass ein Luftvorhang entsteht, der aus ca. dem 25-fachen des eingesetzten Luftvolumen besteht.

Verwendung: Luftvorhänge werden dort eingesetzt, wo mit einem minimalen Druckluftverbrauch große Mengen an Spänen, Schmutz, Wasser oder Öl zu entfernen, bzw. wo Produkte großflächig duch einen Luftstrahl zu kühlen sind.

Anwendungsbeispiele:
- Entfernen von Wasser auf Kunststofffolie oder Metall
- Entfernen von Spänen, Schneideabfällen oder Schleifstaub
- Reinigung von Teilen vor dem Lackieren
- Erzeugung eines Luftvorhangs, um Prozesse voneinander abzuschirmen
- Kühlen und Säubern von extrudierten Teilen
- Kühlen und Säubern von Transportbändern und den darauf befindlichen Teilen
- Kühlen und Trocknen von Klebstoffen bzw. Farben in der Druckindustrie

Vorteile:
- geringer Luftverbrauch – energiesparend
- niedrige Anschaffungs- und Betriebskosten
- wartungsfrei
- keine beweglichen Bauteile – kein Verschleiß
- niedriger Geräuschpegel

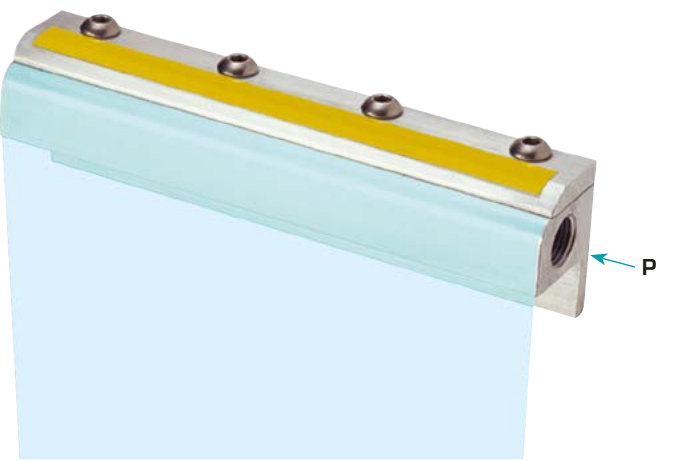

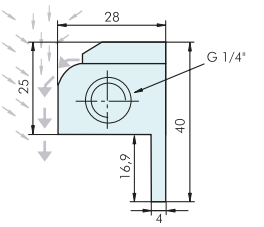

Bestell-Nr.	Maß Gewinde	Luftverbrauch bei 5 bar [m³/min.]	Luftvolumen [m³/min.]	Länge [mm]	Schallpegel [dB] bei 3 bar	bei 4 bar	bei 5 bar	bei 6 bar
LV14/080	G 1/4"	0,4	10	80	77	81	84	85
LV14/100	G 1/4"	0,5	12	100	77	81	84	85
LV14/150	G 1/4"	0,75	18	150	72	77	80	82
LV14/300	G 1/4"	1,5	37	300	65	69	73	76

Metallschlauch

- geschützt gegen heiße Späne

Der MS ist ein biegsamer Metallschlauch in zwei Baugrößen für alle Flüssigkeiten und Luft. Die Flüssigkeitsmenge lässt sich über eine zusätzliche Flüssigkeitsdrossel (KVAB) regulieren und ist auch ganz abstellbar.
Der Metallschlauch ist äußerst robust und resistent gegen heiße Späne, Fette und Öle. Durch den inneren Kunststoff-Mantel ist er absolut dicht.
Eine lange Lebensdauer, hervorragende Biegeeigenschaft und ein sicheres Verharren in der eingestellten Position machen den Metallschlauch zu einer nützlichen „Arbeitshilfe".
Einsatzgebiete: Zuführen von Flüssigkeiten (Kühlmittel, Wasser, Öl usw.) und Luft.
Alle SOMMER-Düsen können über ein Gewindestück bzw. direkt auf alle Metallschläuche montiert werden. Das macht die Düse beweglich.
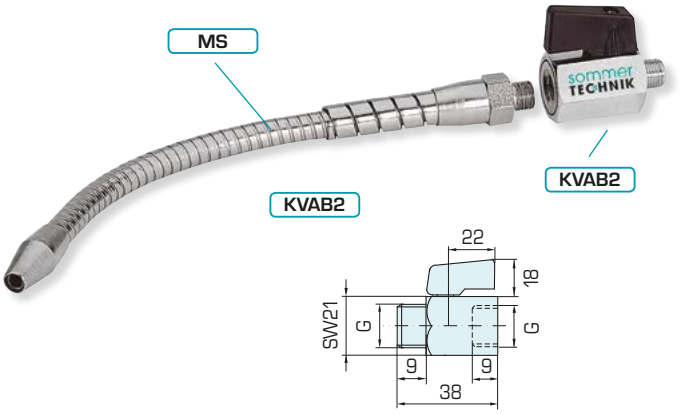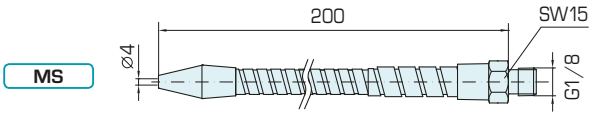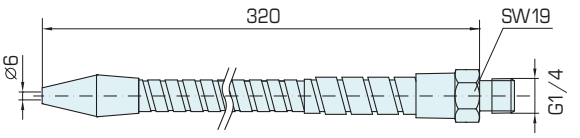
Bestell-Nr.	Maß Gewinde	Biegeradius [mm]
MS1/8	G 1/8"	64
MS1/4	G 1/4"	72
KVAB2-1/8	G 1/8"	–
KVAB2-1/4	G 1/4"	–