# ASP.news

SMART AUTOMATION AUSTRIA

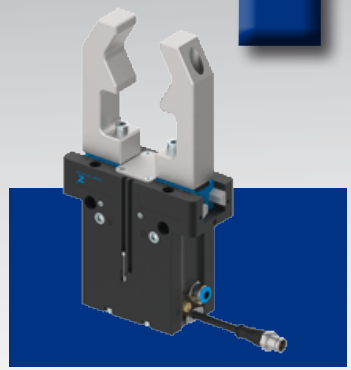

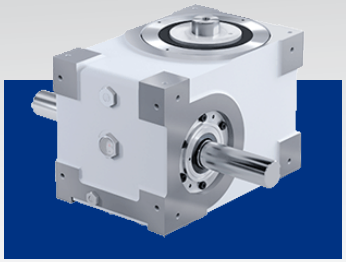

**Messe Smart 2018**
*Einladung*

**Zimmer Group**
*Serie GPP5000IL*

**Weiss GmbH**
*Serie GS*

**ASP Regeltechnik**
*Resomat*

**ASP Sensortechnik**
*Gabellichtschranken*

**April 2018**

Besuchen Sie unsere Website

www.asp-gmbh.at

SMART AUTOMATION AUSTRIA®

# 15. bis 17. Mai 2018
## im Messecenter Wien

# Einladung

Halle A | Stand A0435

Sehr geehrte Damen und Herren!

Wir laden Sie recht herzlich zur Smart 2018 - die internationale Fachmesse für industrielle Automation - im Messecenter Wien vom 15. - 17. Mai 2018 ein.

Die Smart gibt uns die Gelegenheit, einen Querschnitt unseres umfangreichen Lieferprogramms zu präsentieren. Wir freuen uns, Ihnen einige interessante, innovative Neuheiten vorstellen zu können.

Wir würden uns freuen, Sie auf unserem Stand begrüßen zu dürfen. Nachfolgend können Sie sich Ihren kostenfreien Eintritt mit dem Online-Ticket sichern! Bei etwaigen Fragen, könnnen Sie sich gerne an office@asp-gmbh.at oder an +43 3175 3339 wenden.

Mit freundlichen Grüßen
Ihr ASP Team

---

## Kostenfreier Eintritt mit dem Online-Ticket

*SMART Automation in Wien vom 15. bis 17. Mai 2018*

Zum Aktivieren Ihrer kostenlosen Eintrittskarte registrieren Sie sich bitte unter:
**www.smart-wien.at/ticket**

1) Ausfüllen: Legen Sie schnell und einfach Ihr personalisiertes Ticket an.

2) Erstellen: Drucken Sie Ihr Ticket sofort aus. (Print@Home)

3) Eintritt: Gegen Vorlage Ihres Tickets, erhalten Sie direkten Zutritt.

ZIMMER group | SOMMER automatic

- NEU: Serie 5000-IO
- Parallelgreifer GEP2000
- Lineartechnik
- Dämpfungstechnik

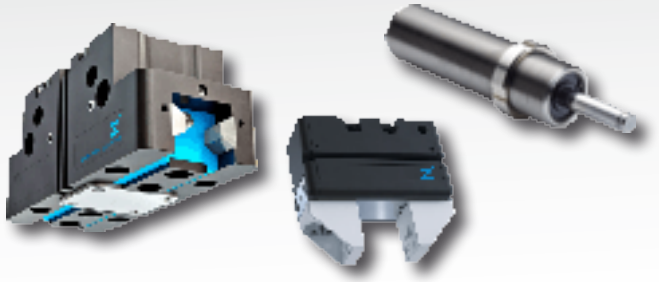

---

WEISS

- Torque-Dreheinheiten ST/SW
- Linearmotorachsen HN/HG
- Handlingmodule HP70
- Rundschalttische NR/TC

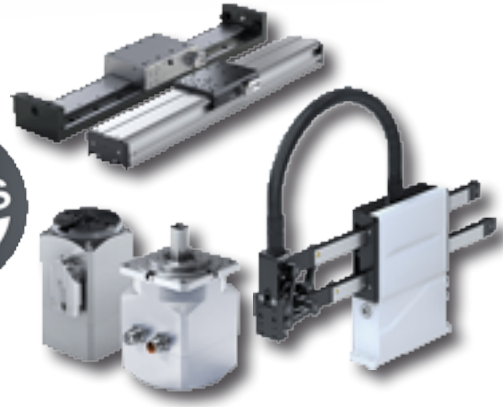

---

ASP Sortiertechnik

- Sortiertechnik
- Fördertechnik
- Regeltechnik
- Federentwirrer

# Pneumatisch-elektrischer Hybridgreifer
## Serie GPP5000IL...

Die Premiumgreifer-Baureihe 5000 wurde um eine Serie neuer pneumatisch-elektrischer Hybridgreifer erweitert.
Diese neue Variante stellt das Bindeglied der pneumatischen Greiferserie 5000 dar, und ist somit die ideale Lösung für Anwender, die den Sprung in die Industrie 4.0 Welt des Greifens vollziehen, aber dennoch nicht auf einen hochzuverlässigen pneumatischen Antrieb verzichten.
In den Greifer ist eine Sensorik integriert, die die Position der Greiferbacken erfasst. Damit wird nicht nur die Prozessüberwachung möglich, sondern zum Beispiel auch eine Identifikation von Werkstücken anhand ihrer Abmessungen. Verschiedene Durchmesser werden dabei verschiedenen Werkstücknummern zugewiesen, die dann via IO-Link an die Steuerung weitergemeldet werden.

**Produktvorteile:**

- Intelligent dreifach sparen
  Der GPP5000IL spart gleich dreifach, zum einen durch sein logisches einfaches Anschlusskonzept. Zweitens ist er durch das integrierte Ventil und seine hochmoderne integrierte Steuerung wesentlich energieeffizienter als jeder konventionelle Greifer. Der dritte Aspekt ist die kosteneffiziente, vorausschauende und vorbeugende Wartung.

- Easy to integrate , easy to handle
  Auch die Integration ist sehr einfach, weil lediglich ein Pneumatikschlauch und das IO-Link-Kabel angeschlossen werden muss. Über die IO-Link Schnittstelle kommuniziert das Produkt mit dem IO-Link Master des übergeordneten Busknotens bzw. der SPS.

Download Datenblatt GPP5000IL

Download Datenblatt GPD5000IL

➤ zur Serie GPP5000IL...

➤ zur Serie GPD5000IL...

# Rundschalttisch mit Globoidkurve
## Serie GS...

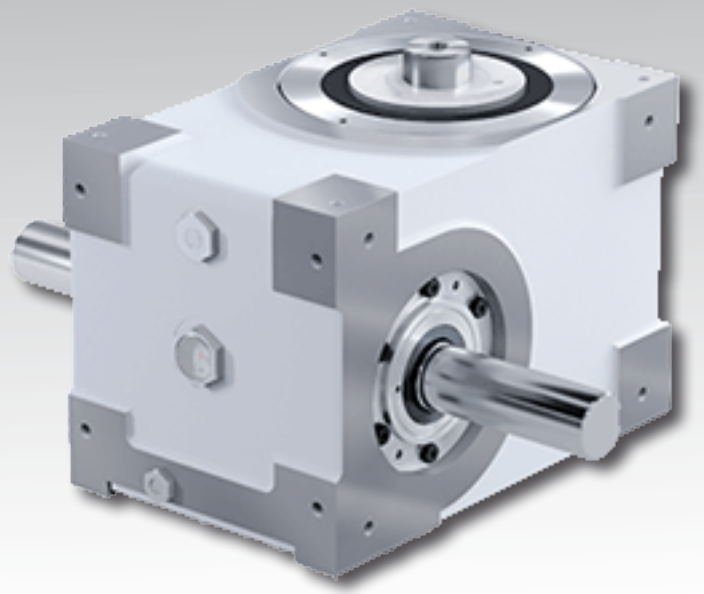

Winkelschalttische werden typischerweise für Anwendungen im Dauerbetrieb eingesetzt. Die Kurven sind so ausgeführt, dass sie sich ohne Stoppen des Motors den Schalt- und Stillstand-zeiten anpassen können, aber auch für Start-Stopp-Betrieb verwendet werden. Diese vielseitigen Einheiten sind für einen breiten Anwendungsbereich geeignet.

### Produktvorteile:

- Durchgehärtete und CNC-geschliffene Stahlkurve
- Hohe Standardgenauigkeit
  (erhöhte Genauigkeit auf Anfrage)
- Gussgehäuse für Stabilität und Vibrationsfreiheit
- Wellenabtrieb und Flanschabtrieb für die meisten Modelle optional erhältlich
- Zweifach-Kurve für Hochgeschwindigkeitsschalttische

Download Datenblatt

in 6 Baugrößen erhältlich
**GS50| GS80 | GS95| GS110 | GS140 | GS150**

WEISS

www.asp-gmbh.at/produkt-kategorie/weiss-gmbh

# Resomat | Frequenzsteuergeräte

Universal-Phasen-Synchrongerät für Rund- und Linearfördereinheiten

Um beste Förderergebnisse erzielen zu können, muss die Mechanik und die Elektronik auf „den Punkt" gebracht werden. Daher sollte die Steuerung der RESOSORT-Schwingförderantriebe mit RESOMAT Frequenzsteuergeräten erfolgen. Bei Verwendung unseres RESOMAT Frequenzsteuergerätes sind keine mechanischen Abstimmungsarbeiten der Schwingförderantriebe notwendig.

## Produktvorteile:

- konstante Fördergeschwindigkeit auch bei Gewichtsveränderungen
- symmetrischer vollsinusförmiger Strom (keine Oberwellenbildung) für sehr leisen Schwingbetrieb
- dreieckförmiger Strom oft vorteilhafter für Linearschienen
- symmetrischer Ausgangsstrom, daher keine Magnetisierungseffekte
- keine mechanischen Abstimmarbeiten
- Netzspannungsschwankungen werden ausgeregelt
- Energieersparnis durch Induktionsstromrückgewinnung
- Absolut stabile Ausgangsfrequenz
- Stör-Reaktionskraftkompensation und Übergangsspaltminimierung gemeinsam montierter Schwingfördereinheiten durch die Verwendung der Synchronresomaten mit einstellbarer Phasenlage
- Anschlüsse an Netz- und Verbraucherseite sind mit Industriestecker/-buchse ausgerüstet

Laborgerät
(Frequenz außen einstellbar)

RM7U-Labor-ST

Industriegerät
(Frequenz innen einstellbar)

RM7 (6A)-ST

Platinenausführung
(geeignet für Schaltschrankeinbau)

RM7PL

Industrigerät
((Frequenz innen einstellbar)

RM7U-10A-ST

Frequenzsteuergeräte
(Frequenz innen einstellbar)

FUG / FUE

Download Datenblatt

www.asp-gmbh.at/produkt-kategorie/asp-regeltechnik

# Gabellichtschranke IO-Link

## Serie OGU...

Jetzt kommt die Gabellichtschranke 4.0 mit innovativem dualem Bedienkonzept – entweder über IO-Link mit der Konfiguration aller Sensorfunktionen inkl. 4 wählbarer Sensormodi oder über einfache manuelle Schaltpunktanpassung mit Potentiometer.
Mit dem Sensormodus „High Resolution" lassen sich selbst Kleinstteile mit einem Durchmesser ab 0,2 mm erkennen. Die Gabellichtschranken erreichen mit LED-Lichtquelle fast das Niveau von Laserlichtschranken. Zusätzlich können mit dem Sensormodus „Power" die Reinigungszyklen auf ein Minimum reduziert werden.

**Einfachste Bedienung**
Anpassung des Schaltpunkts und NO/NC-Umschaltung über Potentiometer

**Gegentaktausgang**
pnp oder npn Funktion in einem Gerät

**Noch robustere Bauform**
in einem pulverbeschichteten Metallgehäuse mit Vollverguss und IP67, kompatibel mit allen OGU- und Standard-Befestigungsmöglichkeiten

Download Datenblatt

**Voll abwärtskompatibel**
mit bisherigen OGU-Modellen in Bauform und M8-Anschluss

**IO-Link**
Auswahl des Sensormodus über IO-Link oder Teach-In

**Gabelweiten**
von 30 – 250 mm für unterschiedlichste Applikationen

www.asp-gmbh.at/produkt-kategorie/asp-sensortechnik

## ASP Betriebsurlaub - „Unser Team tankt auf"

Wegen Betriebsurlaubs bleibt unsere Firma an folgenden Tagen geschlossen.
- Montag, 30.04.2018
- Freitag, 11.05.2018
- Freitag, 01.06.2018

## Neu im Team - Lukas Preißler

*Steckbrief ASP Mitarbeiter*

**Lukas Preißler**
*Produktion, Prototypenbau*

Download vCard

Am Wochenende ...
➤ unterwegs mit Freunden

Lieblingsspeise ...
➤ Wiener Schnitzel

Im ASP-Team seit ...
➤ März 2018

Ansprechpartner für ...
➤ Sortiergerätebau, Produktion, Zerspanungstechnik

**Wussten Sie schon ...**

... dass wir bereits seit 2002 regelmäßig an Fachmessen in Österreich teilnehmen.

Einen kleinen Bilderrückblick und Ausschnitte unserer Messeauftritte finden Sie unter:
➤ www.asp-gmbh.at/messerueckblick

## Ausblick - Aktionsartikel & Restposten

Ab Sommer 2018 finden Sie auf unserer Website eine neue Rubrik mit Aktionsartikel, Auslaufmodelle, Einzelstücke bzw. Vorjahresmodelle.