BEK 1-A300-G3TI-IBS
Auflichtbeleuchtung

- Interne Leistungsregelung
- Homogenes Leuchtfeld
- Hohe Schutzart
- Externer Triggereingang
- Hoher Wirkungsgrad
- Lichtintensität einstellbar
- Geringe Wärmeentwicklung
- Robustes Metallgehäuse
- Konstante Lichtintensität über den gesamten Spannungsbereich
- Homogene Ausleuchtung

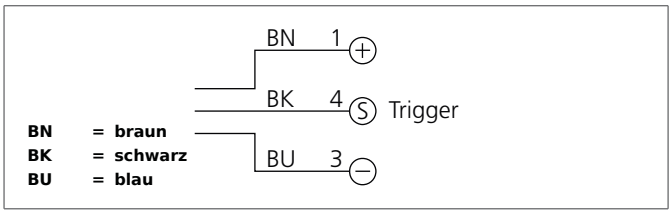

Sicherheitshinweis

Diese Geräte sind nicht zulässig für Sicherheitsanwendungen, insbesondere bei denen die Sicherheit von Personen von der Gerätefunktion abhängig ist.
Der Einsatz der Geräte muss durch Fachpersonal erfolgen.

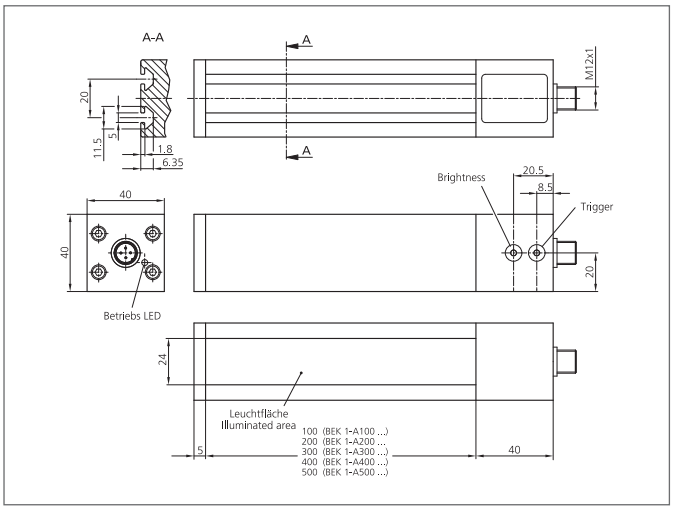

TECHNISCHE DATEN (typ.)	+20°C, 24V DC
Bauform	Auflichtbeleuchtung
Leuchtfläche	300 mm
Besonderheiten	Integrierte Leistungsregelung, Triggereingang
Lichtfarbe	Blau, 470 nm
Beleuchtungsstärke	5.5 klx (0.1 m), 2.4 klx (0.2 m), 8.0 klx (0.5 m)
Betriebsspannung	10 ... 35 V DC (Supply Class 2)
Leerlaufstrom	< 570 mA, (15 V DC)
Triggereingang Low Pegel	0 ... < 2,8 V
Triggereingang High Pegel	> 3,3 ... 35 V
Leistung	9,0 W (15...35 V DC)
Schock-/Schwingbeanspruchung	10 ... 55 Hz / 1,0 mm / 30 g
Verpolschutz	Ja
Anzeige	LED: grün - Betriebsanzeige
Umgebungstemperatur	0 ... +50 °C
Schutzart	IP 65
Schutzklasse	III, Betrieb an Schutzkleinspannung
Risikogruppe (DIN EN 62471)	Freie Gruppe
Gehäusematerial	Aluminium schwarz
Material	PMMA (Fenster)
Anschluss	Stecker, M12, 3-polig
Anschlusskabel	VK ...